Строповочные устройства класса качества 10

Lifting equipment Grade 10

Строповочные устройства для безопасной транспортировки

Lifting accessories which move with safety

MORE THAN CHAIN

Строповочные устройства класса качества 10
Lifting equipment Grade 10

Строповочные устройства JDT серии ENORM 10 изготовляются по стандарту EN 818 и являются единственным настоящим классом качества 10 благодаря материалу, который специально выбран для их изготовления компанией JDT. Строповочные устройства ENORM 10 отличаются высокой прочностью при одновременно повышенной вязкости, а также чрезвычайной термостойкостью. В данном каталоге представлена подробная информация обо всех изделиях серии ENORM 10.

With roots in the ENORM 10 series and adherence to the specifications of EN 818, the material specifically selected by JDT is the single thing that provides JDT lifting accessories with real grade 10. ENORM 10 lifting accessories are characterised by their high strength alongside increased toughness and an above average resistance to extreme temperatures. This catalogue provides information concerning the complete ENORM 10 product range as well as all the necessary details.

Сферы деятельности компании JDT Business Units

Промышленность Industry

Строповочные устройства MAXNORM 12 класса качества 12
Lifting Equipment MAXNORM 12 Grade 12

Промышленность Industry

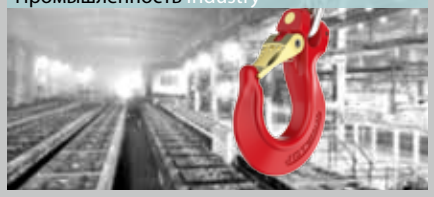

Строповочные устройства NORM 8 класса качества 8
Lifting Equipment NORM 8 Grade 8

Горное дело Mining

Самые прочные цепи в мире
The most powerful chain worldwide

Промышленность Industry

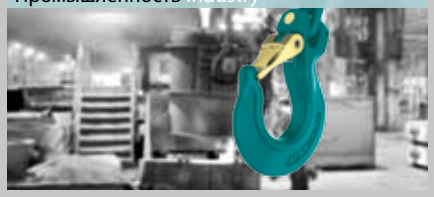

Строповочные устройства ENORM 10 класса качества 10
Lifting Equipment ENORM 10 Grade 10

Промышленность Industry

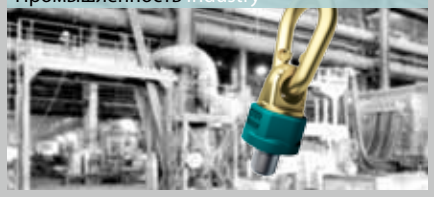

Такелажные точки
Lifting Points

Робототехника Robotics

Автоматизация — простые и рентабельные решения
Automation — simple and cost-effective

JDT
More than chain

Мы, компания JDT, являясь предприятием, производящим свою продукцию под знаком Made in Germany с 1819 года, делаем ставку на высочайшее качество продукции, инновационный потенциал, максимальную производительность, доступность и индивидуальный подход к клиенту во всех сферах нашей деятельности. Уже почти два столетия компания JDT улучшает производственные процессы и продукцию, реализуя новые идеи и новаторские изобретения, всегда учитывая интересы клиентов. Сегодня компания JDT, насчитывающая около 200 квалифицированных сотрудников, является одним из мировых лидеров среди производителей комплексных цепных систем и принадлежностей для горнодобывающих и промышленных предприятий, а также специалистом по системной интеграции роботов в сфере промышленной автоматизации.
Залогом качества продукции компании JDT является опыт в области материаловедения и производства, насчитывающий почти 200 лет. В будущем мы также будем использовать все свои знания, опыт и возможности на благо наших клиентов.

As a company that is proud to offer products that are Made in Germany, we at JDT have been passionately offering top quality products, innovation, performance, availability and customer-oriented service in all areas since 1819. For nearly two hundred years, JDT has been improving production processes and products with new ideas and groundbreaking inventions — always to the customer's benefit. Today, with around 200 qualified staff, JDT is a leading global manufacturer of complete chain systems and accessories for mining and industry, as well as a system integrator of robots in the field of industrial automation. Almost 200 years of expertise related to materials and production is the foundation for the quality behind JDT's products. Even in the future, we will employ all of our expertise, experience and skill in the service of our customers.

JDT — БОЛЬШЕ ЧЕМ ЦЕПЬ

Серия ENORM 10
ENORM 10 — the productline

Цепь стальная круглозвенная для подъема грузов EN 818-1 и EN 818-2 / PAS 1061
Short link chains for lifting purposes EN 818-1 and EN 818-2 / PAS 1061

Навесные звенья / навесные звенья B
Master links / B-master links

Специальные навесные звенья для крановых крюков № 8–40 (DIN 15400 / DIN 15401)
Special master assemblies for crane hooks no. 8 - 40 (DIN 15400 / DIN 15401)

Программа крюков
Program of hooks

Соединительные элементы
Connecting assemblies

Укорачивающие элементы
Shortening assemblies

Натяжные устройства с храповым механизмом
Ratchet type load binders

Специальные устройства
Special assemblies

Запчасти
Spare parts

Сервис
Service

Соответствующие руководства по эксплуатации/монтажу доступны для скачивания в Интернете (www.jdt.de) в виде >PDF-файла<.
The corresponding operating-/assembly instructions can be found in internet (www.jdt.de) as >PDF-file< for download.

ENORM 10 — результат, который можно увидеть
ENORM 10 — remarkable results

Компания JDT является единственным изготовителем, предлагающим продукцию серии **ENORM 10** с настоящим классом качества 10, по предписаниям стандарта EN 818. Одновременно серия **ENORM 10** удовлетворяет требованиям PAS* 1061, в составлении которых активно участвовала компания JDT.

С момента внедрения на рынок серия **ENORM 10** была проверена органом контроля и сертификации отраслевого страхового союза и другими международными классификационными обществами, которые подтвердили свойства и характеристики изделий серии **ENORM 10**.

JDT is the only manufacturer that offers the real grade 10 — The **ENORM 10** product range — which fulfills the requirements of EN 818. At the same time the **ENORM 10** products meet the requirements of the PAS* 1061, which preparation occurred with the essential participation of JDT.

The **ENORM 10** product range was introduced to the market in 1995. It has been accompanied by the Testing and Certification Bodies in BG-PRÜFZERT and further international classification societies, which have confirmed the properties and values of the **ENORM 10** products

Для визуальной маркировки стропальной цепи **ENORM 10** мы выбрали 10-угольную бирку с выштампованной буковой **«E»**, который гарантирует более простую идентификацию стропальной цепи.

A decagon (or the 10 edge) marker tag with a stamped **E** was chosen as a visual label for the **ENORM 10** chain slings. This provides the clear recognition of the **ENORM 10** chain slings.

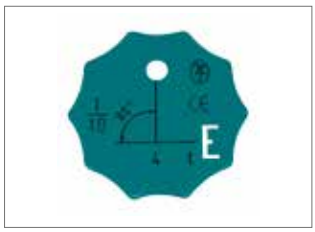

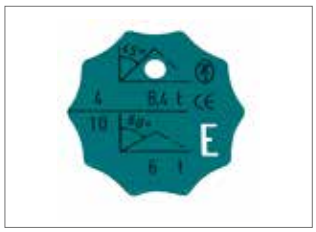

Преимущества при сравнении с классом качества 8 очевидны.
There are following advantages in comparison to grade 8.

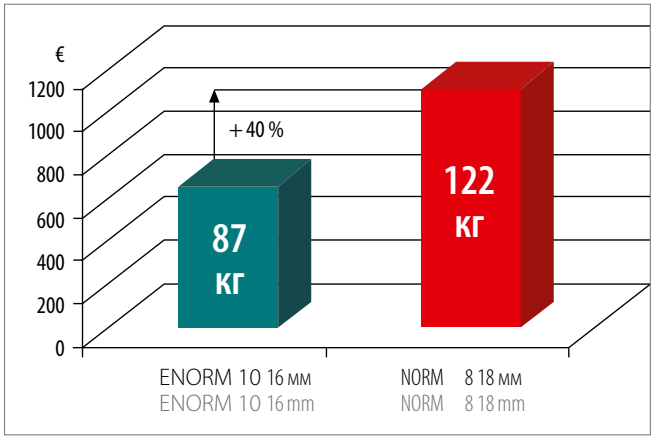

Пример: 4-ветвевая цепь с крюком (H 4), грузоподъемность 21,2 т, длина 3000 мм.
Example: four leg chain sling with hook (H 4) - Working load limit 21.2 t - length 3000 mm.

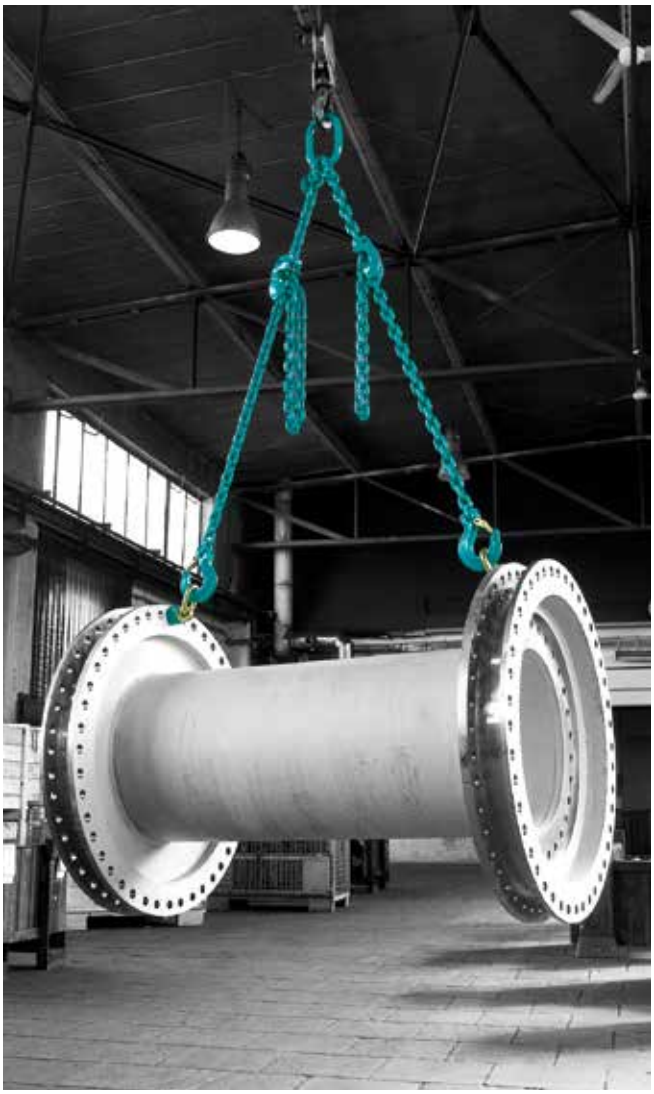

* PAS — общедоступные технические условия (англ.: Publicly Available Specification)

Система JDT с соединительным замком
Номинальный размер: 6–26 мм
Грузоподъемность: 1,4–26,5 т

JDT-Bow-Connector-System
nominal size: 6 – 26 mm
WLL: 1,4 – 26,5 t

ENORM 10 — высокая прочность и вязкость
ENORM 10 — high strength and high toughness

Преимущества материалов, используемых компанией JDT, по сравнению с обычными материалами, соответствующими стандарту DIN 17115, заключаются в высокой прочности при одновременно повышенной вязкости. Помимо требований PAS 1061 цепь **ENORM 10** удовлетворяет повышенным требованиям, предъявляемым к термостойкости, стандарта EN 818 — класс качества 8.

Согласно PAS 1061 при высоких температурах (от +300 °C до макс. допустимого значения +380 °C) грузоподъемность цепей следует уменьшить до 60 %. Цепи **ENORM 10** могут использоваться при более высоких температурах (от +300 °C до макс. допустимого значения +400 °C), причем их грузоподъемность все еще достигает 75 % в соответствии с предписаниями стандарта EN 818.

После охлаждения цепи до комнатной температуры стропальная цепь ENORM 10 может снова использоваться на 100 %. Дополнительная кодировка с целью определения степени пригодности к дальнейшей эксплуатации стропальной цепи ENORM 10 не требуется.

The advantages of the material used by JDT in comparison to the standard material according to the DIN 17115 is in its high strength combined with simultaneously high toughness. Beyond the requirements of the PAS 1061 **ENORM 10** chain fulfills additionally the temperature resistance specifications of the EN 818 — grade 8.

Acccording to PAS 1061 the working load limit (WLL) of the chains at the high temperatures (from +300 °C to max. allowed +380 °C) should be reduced down to 60 %. **ENORM 10** chains can work at even higher temperatures (from +300 °C to max. allowed +400 °C) and the WLL should be reduced only down to 75 %, as stated in EN 818.

Once the ENORM 10 chain has cooled down to room temperature it can be again used at 100 %.
The additional coding in order to determine the withdrawal from service is not necessary for the ENORM 10 sling chain.

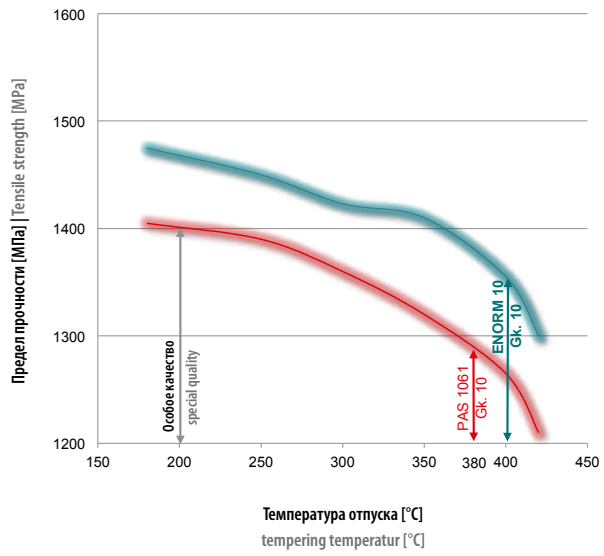

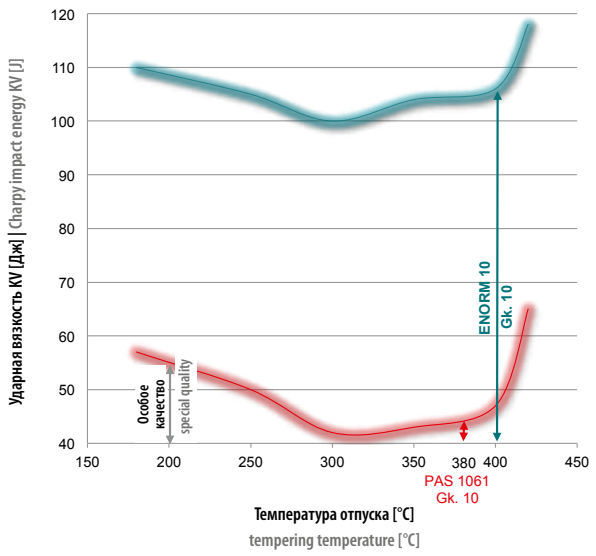

На данном графике представлены различные значения прочности в зависимости от температуры отпуска.

This figure shows the dependency of mechanical strength from the tempering temperature.

Чем выше вязкость, тем выше устойчивость цепи к ударным нагрузкам.

The higher the toughness, the lower is the susceptibility to notch impact.

ENORM 10 — класс качества 10 PAS 1061

ENORM 10 — Grade 10 PAS 1061

Цепной строп с концевым звеном | Chain sling with terminal link

R 1

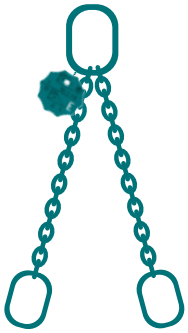
R 2

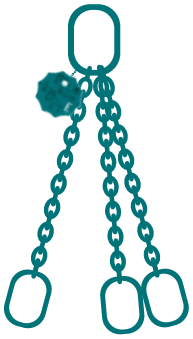
R 3

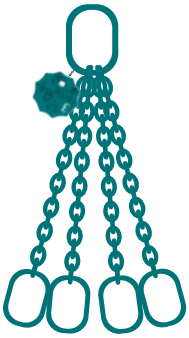
R 4

Цепной строп с крюком | Chain sling with hook

H 1

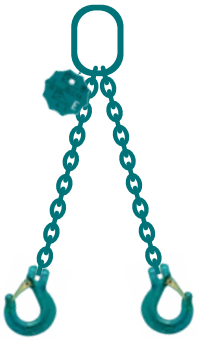
H 2

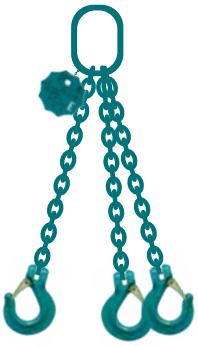
H 3

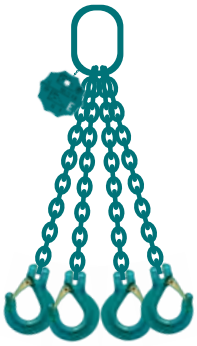
H 4

Цепной строп с крюком и клешневым укоротителем | Chain sling with hook and shortening clutch

HV 1

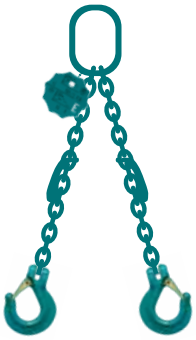
HV 2

HV 3

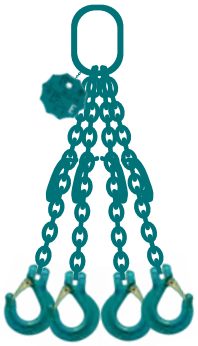
HV 4

Кольцевой строп | Endless chain sling

K 11

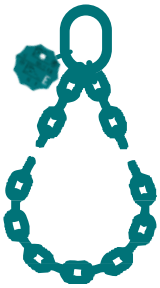
K 12

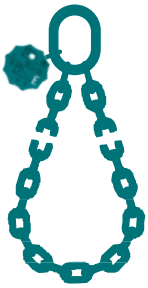
K 13

K 22

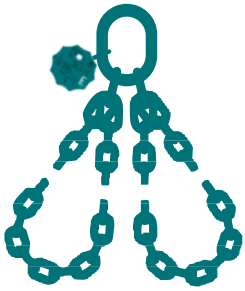
K 23

ENORM 10 — класс качества 10 PAS 1061
ENORM 10 — Grade 10 PAS 1061

Общие технические характеристики
General technical informations

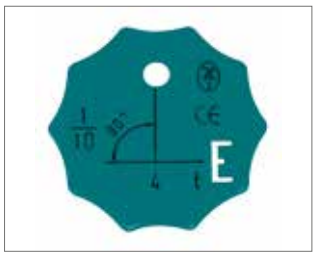
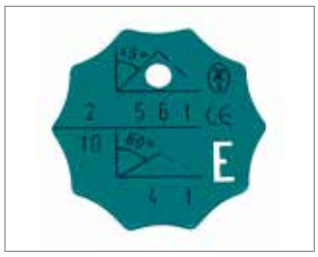
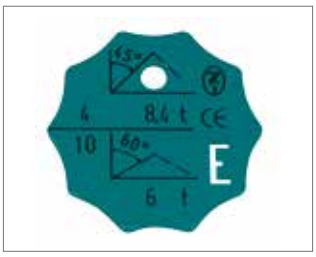

Цепной строп
Chain sling

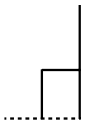
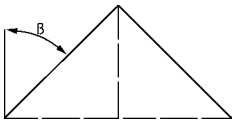

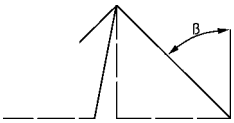

	Грузоподъемность на основании EN 818 | Working load limits based on EN 818				
	1-ветвевой 1-leg	2-ветвевой 2-leg		3- / 4-ветвевой 3- / 4-leg	
Угол наклона | Inclination angle	0°	0–45°	45–60°	0–45°	45–60°
Номинальный размер | nominal size	Грузоподъемность | WLL				
∅ мм	т	т	т	т	т
6 × 18	1,4	2,0	1,4	3,0	2,12
8 × 24	2,5	3,55	2,5	5,3	3,75
10 × 30	4,0	5,6	4,0	8,4	6,0
13 × 39	6,7	9,5	6,7	14,0	10,0
16 × 48	10,0	14,0	10,0	21,2	15,0
18 × 54	12,5	18,0	12,5	26,5	19,0
22 × 66	19,0	26,5	19,0	40,0	28,0
26 × 78	26,5	37,0	26,5	56,0	40,0
Коэффициент | factor	1,0	1,4	1,0	2,1	1,5

При несимметричной нагрузке грузоподъемность необходимо уменьшить на 50 %.

In the case of asymmetric loads, working load limit is to be reduced by 50 %.

Кольцевой строп
Endless chain sling

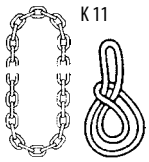

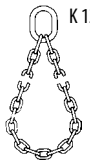

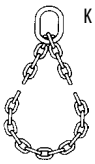

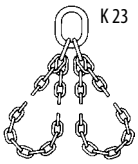

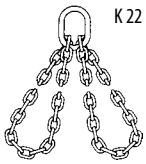

	Грузоподъемность на основании EN 818 | Working load limits based on EN 818				
Угол наклона | Inclination angle		0–45°	45–60°	0–45°	45–60°
Номинальный размер | nominal size		Грузоподъемность | WLL			
∅ мм	т	т	т	т	т
6 × 18	2,24	1,6	1,12	2,3	1,7
8 × 24	4,0	2,8	2,0	4,2	3,0
10 × 30	6,3	4,25	3,2	6,7	4,75
13 × 39	10,6	7,5	5,3	11,2	8,0
16 × 48	16,0	11,2	8,0	17,0	11,8
18 × 54	20,0	14,0	10,0	21,2	15,0
22 × 66	30,0	21,2	15,0	31,5	22,4
26 × 78	42,4	29,0	21,2	45,0	32,0
Коэффициент | factor	1,6	1,1 (1,4)*	0,8 (1)*	1,7 (2,1)*	1,2 (1,5)*

* При использовании по назначению, без применения метода «удавки», без острых краев и т. д. см. таблицу грузоподъемности «Цепной строп» выше.

* In the event of appropriate usage — not with choke hitch, no sharp edges etc — see WLL table above chain sling.

ENORM 10 — класс качества 10 / PAS 1061

ENORM 10 — Grade 10 / PAS 1061

Цепи стальные круглозвенные для подъема грузов
Short link chains for lifting purposes

Обозначение Code	Номинальный размер nominal size мм	Грузоподъемность WLL т	Испытательная нагрузка MPF кН	Разрушающая нагрузка BF кН	Вес weight кг / м	Артикул ident no.
ENORM 10 K	6 × 18	1,4	35,3	56,5	0,8	0310206003
ENORM 10 K	8 × 24	2,5	62,8	101	1,5	0310208003
ENORM 10 K	10 × 30	4,0	98,1	157	2,3	0310210003
ENORM 10 K	13 × 39	6,7	166	265	3,9	0310213003
ENORM 10 K	16 × 48	10,0	251	402	5,8	0310216003
ENORM 10 K	18 × 54	12,5	318	509	7,4	0310218003
ENORM 10 K	22 × 66	19,0	475	760	11,0	0310222003
ENORM 10 K	26 × 78	26,5	664	1060	15,9	0310226003

Допустимая грузоподъемность согласно EN 818-6 при разной температуре цепи
Allowed working load limits according to EN 818-6 for different chain temperature

от –40 °C до | to 200 °C	100 %
от 200 °C до | to 300 °C	90 %
от 300 °C до | to 400 °C	75 %

После охлаждения цепи до комнатной температуры стропальная цепь ENORM 10 может снова воспринимать нагрузку на 100 %.

Once the ENORM 10 - chain has cooled down to room temperature it can be again used at 100 %.

Размеры стальной круглозвенной цепи ENORM 10 соответствуют требованиям стандарта EN 818-2.

- При одинаковой номинальной толщине звеньев цепи грузоподъемность на 25 % выше значений, установленных стандартом EN 818-2 для класса качества 8.
- Минимальное удлинение при разрыве составляет 25 % (без покрытия) и 20 % с цветным покрытием, и это при одновременно увеличенной прочности.
- Номинальное напряжение 1000 Н / мм² соответствует классу качества 10 согласно стандарту EN 818-1.
- Все изделия серии ENORM 10 имеют поверхность с порошковым напылением (цвет Водная синь).
- Дополнительно в качестве антикоррозионной защиты для стальных круглозвенных цепей ENORM 10 компания JDT предлагает покрытие COR 92. В данном случае речь идет об органическом покрытии, которое наносится методом термического напыления.

The ENORM 10 chain corresponds in its dimensions the requirements of the EN 818-2.

- The working load limits are 25 % higher than the values for grade 8 required as per EN 818-2 however the diameter remains the same.
- The minimum elongation at fracture is 25 % (natural black) and 20 % colour coated and this with at the same time increased strength.
- The nominal strength of 1000 N / mm² corrensponds to grade 10 EN 818-1.
- The surface of all ENORM 10 products is powder coated water blue.
- Additionally JDT proposes COR 92 as a corrosion protection for the ENORM 10 round link chain.
  Here the thermally applied organic coating is used.

ENORM 10 — класс качества 10
ENORM 10 — Grade 10

Навесные звенья для модульной системы с соединительным звеном для сборки элементов стропа
Master links for coupling assembly system

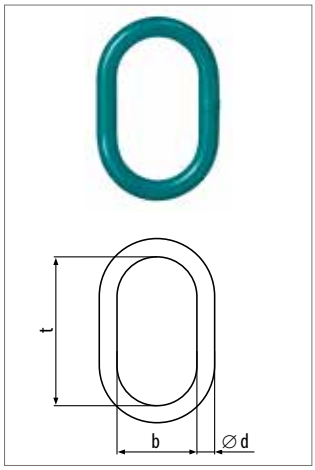

для 1-ветвевых цепных стропов
for single-leg chain slings

Обозначение Code	Грузоподъемность WLL	∅ d	t	b	Вес weight	Артикул ident no.
	т	мм	мм	мм	кг	
AE 1 - 6	1,4	13	110	60	0,35	0321913000
AE 1 - 8	2,5	16	110	60	0,6	0321916000
AE 1 - 10	4,0	18	135	75	0,9	0321918000
AE 1 - 13	6,7	22	160	90	1,5	0321922000
AE 1 - 16	10,0	26	180	100	2,35	0321926000
AE 1 - 18	12,5	32	200	110	3,85	0321932000
AE 1 - 22	19,0	36	260	140	6,2	0321936000
AE 1 - 26	26,5	45	340	180	13,0	0321945000

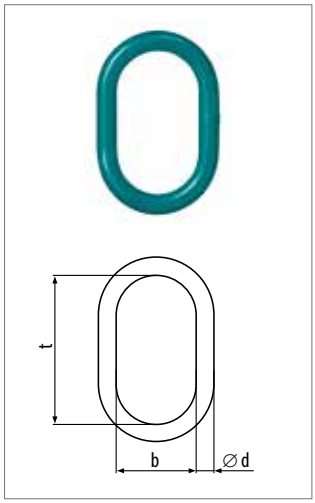

для 2-ветвевых цепных стропов
for two-leg chain slings

Обозначение Code	Грузоподъемность WLL		∅ d	t	b	Вес weight	Артикул ident no.
	0–45°	45–60°					
	т	т	мм	мм	мм	кг	
AE 2 - 6	2,0	1,4	13	110	60	0,35	0321913000
AE 2 - 8	3,55	2,5	18	135	75	0,9	0321918000
AE 2 - 10	5,6	4,0	22	160	90	1,5	0321922000
AE 2 - 13	9,5	6,7	26	180	100	2,35	0321926000
AE 2 - 16	14,0	10,0	32	200	110	3,85	0321932000
AE 2 - 18	18,0	12,5	36	260	140	6,2	0321936000
AE 2 - 22	26,5	19,0	45	340	180	13,0	0321945000
AE 2 - 26	37,0	26,5	56	400	200	23,54	0321956000

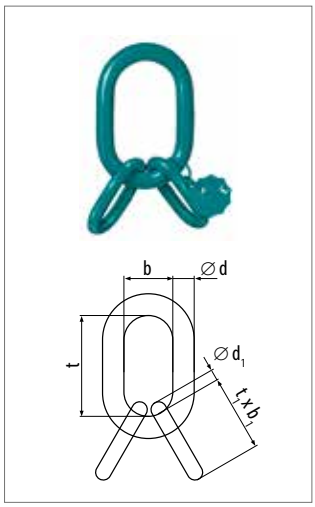

для 3-/ 4-ветвевых цепных стропов
for three- or four-leg chain slings

Обозначение Code	Грузоподъемность WLL		∅ d / ∅ d_1	t / t_1	b / b_1	Вес weight	Артикул ident no.
	0–45°	45–60°					
	т	т	мм	мм	мм	кг	
AE 4 - 6	3,0	2,12	18 / 13	135 / 54	75 / 25	1,35	0322006000
AE 4 - 8	5,3	3,75	22 / 16	160 / 70	90 / 34	2,40	0322008000
AE 4 - 10	8,4	6,0	26 / 18	180 / 85	100 / 40	3,65	0322010000
AE 4 - 13	14,0	10,0	32 / 22	200 / 115	110 / 50	6,25	0322013000
AE 4 - 16	21,2	15,0	36 / 26	260 / 140	140 / 65	10,0	0322016000
AE 4 - 18	26,5	19,0	45 / 32	340 / 150	180 / 70	18,95	0322018000
AE 4 - 22	40,0	28,0	50 / 36	350 / 170	190 / 75	23,4	0322022000
AE 4 - 26	56,0	40,0	63 / 45	430 / 180	220 / 90	47,0	0322026000

ENORM 10 — класс качества 10

ENORM 10 — Grade 10

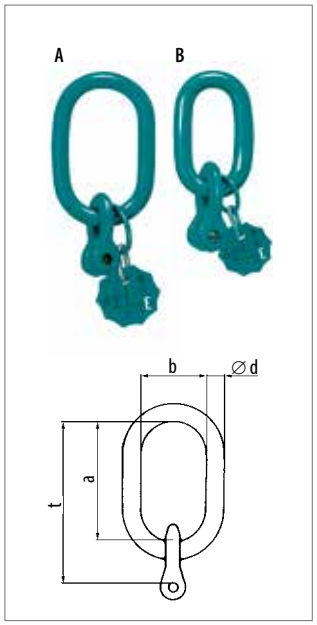

Навесные звенья A + B с вилочными соединителями

A + B Master links with eye-connectors

Обозначение Code	Грузоподъемность WLL	∅d	a	b	t	Вес weight	Артикул ident no.
	т	мм	мм	мм	мм	кг	
A 1 - 6	1,4	13	110	60	140	0,6	0320806000
A 1 - 8	2,5	16	110	60	151	0,9	0320808000
A 1 - 10	4,0	18	135	75	186	1,4	0320810000
A 1 - 13	6,7	22	160	90	223	2,4	0320813000
A 1 - 16	10,0	26	180	100	258	4,0	0320816000
A 1 - 18	12,5	32	200	110	289	6,2	0320818000
A 1 - 22	19,0	36	260	140	364	9,9	0320822000
B 1 - 6	1,4	13	54	25	84	0,4	0321406000
B 1 - 8	2,5	16	70	34	111	0,7	0321408000
B 1 - 10	4,0	18	85	40	136	1,0	0321410000
B 1 - 13	6,7	22	115	50	178	2,0	0321413000
B 1 - 16	10,0	26	140	65	218	3,6	0321416000
B 1 - 18	12,5	32	150	70	239	5,5	0321418000
B 1 - 22	19,0	36	170	75	274	8,0	0321422000

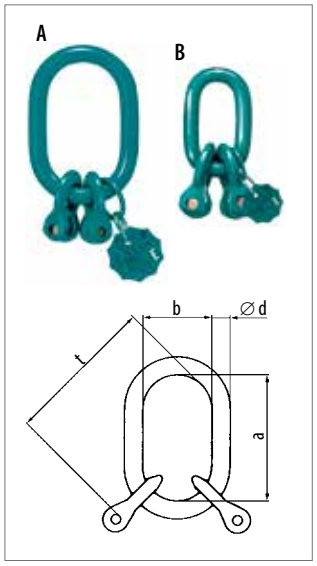

Обозначение Code	Грузоподъемность WLL		∅d	a	b	t	Вес weight	Артикул ident no.
	0–45°	45–60°						
	т	т	мм	мм	мм	мм	кг	
A 2 - 6	2,0	1,4	13	110	60	140	0,7	0320906000
A 2 - 8	3,55	2,5	18	135	75	176	1,4	0320908000
A 2 - 10	5,6	4,0	22	160	90	211	2,4	0320910000
A 2 - 13	9,5	6,7	26	180	100	243	4,0	0320913000
A 2 - 16	14,0	10,0	32	200	110	278	7,1	0320916000
A 2 - 18	18,0	12,5	36	260	140	349	11,0	0320918000
A 2 - 22	26,5	19,0	45	340	180	444	20,5	0320922000
B 2 - 6	2,0	1,4	13	54	25	84	0,5	0321506000
B 2 - 8	3,55	2,5	16	70	34	111	1,0	0321508000
B 2 - 10	5,6	4,0	18	85	40	136	1,5	0321510000
B 2 - 13	9,5	6,7	22	115	50	178	2,7	0321513000
B 2 - 16	14,0	10,0	26	140	65	218	5,7	0321516000
B 2 - 18	18,0	12,5	32	150	70	239	7,6	0321518000
B 2 - 22	26,5	19,0	36	170	75	274	10,3	0321522000

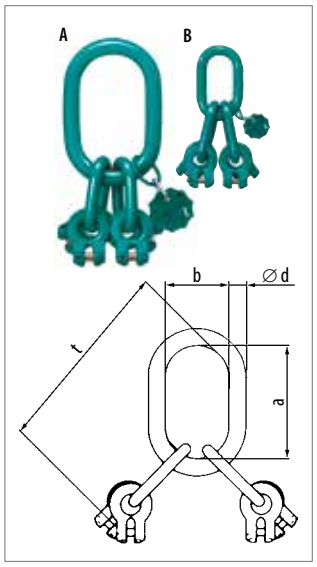

Обозначение Code	Грузоподъемность WLL		∅d	a	b	t	Вес weight	Артикул ident no.
	0–45°	45–60°						
	т	т	мм	мм	мм	мм	кг	
A 4 - 6	3,0	2,12	18	135	75	219	1,7	0321006000
A 4 - 8	5,3	3,75	22	160	90	271	3,2	0321008000
A 4 - 10	8,4	6,0	26	180	100	316	5,3	0321010000
A 4 - 13	14,0	10,0	32	200	110	378	9,3	0321013000
A 4 - 16	21,2	15,0	36	260	140	478	16,3	0321016000
A 4 - 18	26,5	19,0	45	340	180	579	28,1	0321018000
A 4 - 22	40,0	28,0	50	350	190	624	40,5	0321022000
B 4 - 6	3,0	2,12	16	70	34	154	1,2	0321606000
B 4 - 8	5,3	3,75	18	85	40	196	2,2	0321608000
B 4 - 10	8,4	6,0	22	115	50	251	3,9	0321610000
B 4 - 13	14,0	10,0	26	140	65	318	7,3	0321613000
B 4 - 16	21,2	15,0	32	150	70	368	13,0	0321616000
B 4 - 18	26,5	19,0	36	170	75	409	19,4	0321618000
B 4 - 22	40,0	28,0	40	170	80	444	28,4	0321622000

ENORM 10 — класс качества 10
ENORM 10 — Grade 10

Специальные навесные звенья для крановых крюков до № 8 (DIN 15400 / DIN 15401)
Special master link assemblies for crane hooks up to no. 8 (DIN 15400 / DIN 15401)

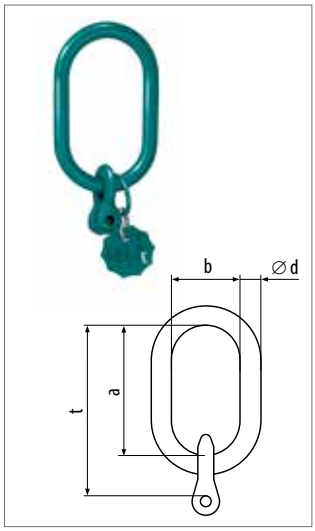

для 1-ветвевых цепных стропов
for single-leg chain slings

Обозначение Code	Грузоподъемность WLL	∅d	a	b	t	Вес weight	Артикул ident no.
	т	мм	мм	мм	мм	кг	
ESAK-1- 6-8	1,4	16	180	100	210	1,0	0332506000
ESAK-1- 8-8	2,5	18	180	100	221	1,4	0332508000
ESAK-1-10-8	4,0	20	180	100	231	1,9	0332510000
ESAK-1-13-8	6,7	22	180	100	243	2,6	0332513000

для размеров 16–22 мм подходят навесные звенья ENORM 10 A1.

Master link ENORM 10 A1 is suitable for sizes 16 – 22 mm also.

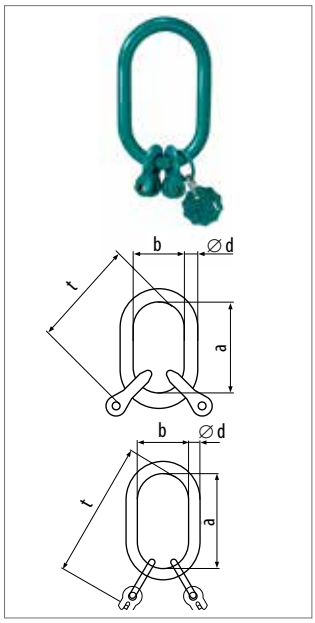

для 2-ветвевых цепных стропов
for two-leg chain slings

Обозначение Code	Грузоподъемность WLL		∅d	a	b	t	Вес weight	Артикул ident no.
	0–45°	45–60°						
	т	т	мм	мм	мм	мм	кг	
ESAK-2- 6-8	2,0	1,4	18	180	100	264	1,7	0332606000
ESAK-2- 8-8	3,55	2,5	20	180	100	221	1,8	0332608000
ESAK-2- 10-8	5,6	4,0	22	180	100	231	2,6	0332610000

для размеров 13–22 мм подходят навесные звенья ENORM 10 A2.

Master link ENORM 10 A2 is suitable for sizes 13 – 22 mm also.

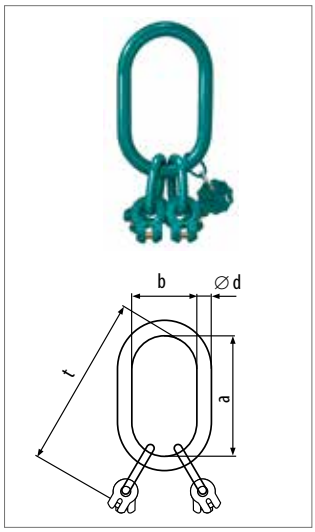

для 3-/ 4-ветвевых цепных стропов
for three- or four-leg chain slings

Обозначение Code	Грузоподъемность WLL		∅d	a	b	t	Вес weight	Артикул ident no.
	0–45°	45–60°						
	т	т	мм	мм	мм	мм	кг	
ESAK-4-6-8	3,0	2,12	20	180	100	280	2,6	0332706000
ESAK-4-8-8	5,3	3,75	22	180	100	291	3,4	0332708000

для размеров 10–22 подходят навесные звенья ENORM 10 A4.

Master link ENORM 10 A4 is suitable for sizes 10 – 22 mm also.

ENORM 10 — класс качества 10
ENORM 10 — Grade 10

Специальные навесные звенья для крановых крюков до № 16 (DIN 15400 / DIN 15401)
Special master link assemblies for crane hooks up to no. 16 (DIN 15400 / DIN 15401)

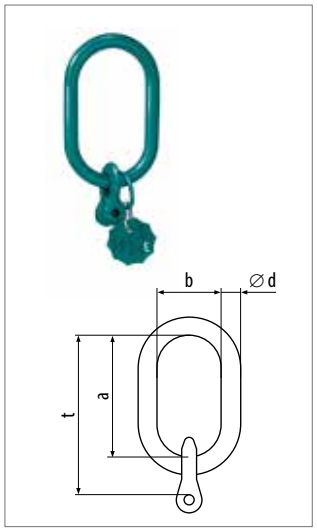

для 1-ветвевых цепных стропов
for single-leg chain slings

Обозначение Code	Грузоподъемность WLL	∅d	a	b	t	Вес weight	Артикул ident no.
	т	мм	мм	мм	мм	кг	
ESAK-1- 6-16	1,4	18	260	140	344	1,9	0332806000
ESAK-1- 8-16	2,5	20	260	140	301	2,2	0332808000
ESAK-1-10-16	4,0	22	260	140	311	2,8	0332810000
ESAK-1-13-16	6,7	26	260	140	323	4,1	0332813000
ESAK-1-16-16	10,0	30	260	140	338	6,0	0332816000
ESAK-1-18-16	12,5	34	260	140	349	8,0	0332818000

для размера 22 мм подходит навесное звено Enorm A1-22.

Master link Enorm A1-22 is suitable for size 22 mm also.

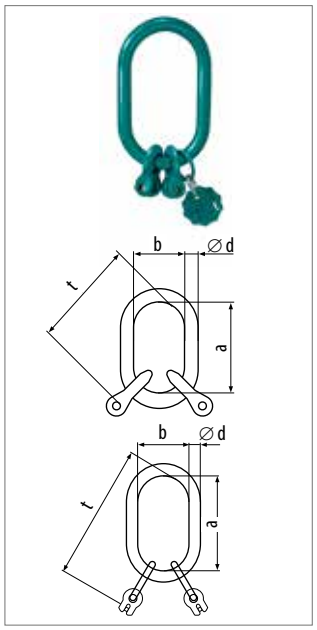

для 2-ветвевых цепных стропов
for two-leg chain slings

Обозначение Code	Грузоподъемность WLL 0–45°	45–60°	∅d	a	b	t	Вес weight	Артикул ident no.
	т	т	мм	мм	мм	мм	кг	
ESAK-2- 6-16	2,0	1,4	20	260	140	360	2,9	0332906000
ESAK-2- 8-16	3,55	2,5	22	260	140	301	2,8	0332908000
ESAK-2-10-16	5,6	4,0	26	260	140	311	4,2	0332910000
ESAK-2-13-16	9,5	6,7	30	260	140	323	6,0	0332913000
ESAK-2-16-16	14,0	10,0	34	260	140	338	9,0	0332916000

для размеров 18–22 подходят навесные звенья ENORM 10 A2.

Master link ENORM 10 A2 is suitable for sizes 18 – 22 mm also.

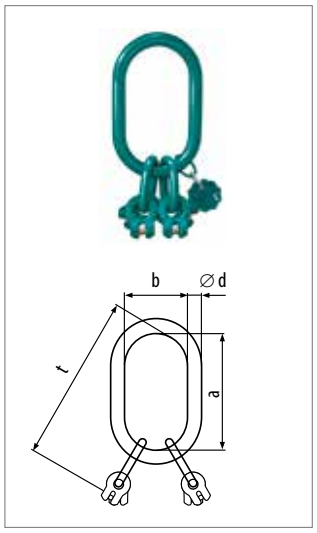

для 3-/ 4-ветвевых цепных стропов
for three- or four-leg chain slings

Обозначение Code	Грузоподъемность WLL 0–45°	45–60°	∅d	a	b	t	Вес weight	Артикул ident no.
	т	т	мм	мм	мм	мм	кг	
ESAK-4- 6-16	3,0	2,12	22	260	140	360	3,5	0333006000
ESAK-4- 8-16	5,3	3,75	26	260	140	386	5,3	0333008000
ESAK-4-10-16	8,4	6,0	30	260	140	396	7,2	0333010000
ESAK-4-13-16	14,0	10,0	34	260	140	438	11,2	0333013000

для размеров 16–22 подходят навесные звенья ENORM 10 A4.

Master link ENORM 10 A4 is suitable for sizes 16 – 22 mm also.

ENORM 10 — класс качества 10
ENORM 10 — Grade 10

Специальные навесные звенья для крановых крюков до № 25 (DIN 15400 / DIN 15401)
Special master link assemblies for crane hooks up to no. 25 (DIN 15400 / DIN 15401)

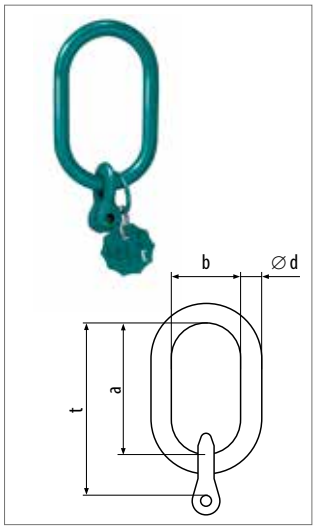

для 1-ветвевых цепных стропов
for single-leg chain slings

Обозначение Code	Грузоподъемность WLL	∅d	a	b	t	Вес weight	Артикул ident no.
	т	мм	мм	мм	мм	кг	
ESAK-1- 6-25	1,4	20	340	180	440	3,0	0333106000
ESAK-1- 8-25	2,5	22	340	180	451	3,65	0333108000
ESAK-1-10-25	4,0	24	340	180	391	3,9	0333110000
ESAK-1-13-25	6,7	28	340	180	403	5,8	0333113000
ESAK-1-16-25	10,0	32	340	180	418	7,8	0333116000
ESAK-1-18-25	12,5	38	340	180	429	11,3	0333118000
ESAK-1-22-25	19,0	40	340	180	444	14,9	0333122000

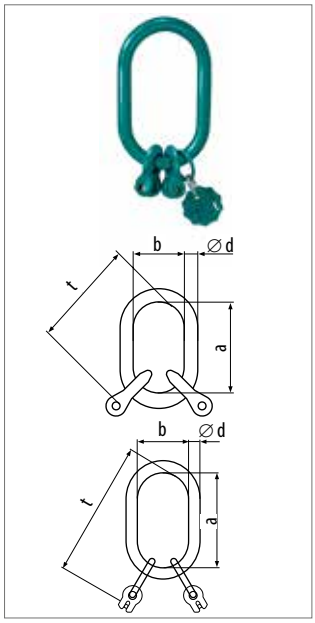

для 2-ветвевых цепных стропов
for two-leg chain slings

Обозначение Code	Грузоподъемность WLL 0–45°	45–60°	∅d	a	b	t	Вес weight	Артикул ident no.
	т	т	мм	мм	мм	мм	кг	
ESAK-2- 6-25	2,0	1,4	22	340	180	440	3,9	0333206000
ESAK-2- 8-25	3,55	2,5	24	340	180	451	4,6	0333208000
ESAK-2-10-25	5,6	4,0	28	340	180	476	7,1	0333210000
ESAK-2-13-25	9,5	6,7	32	340	180	403	7,7	0333213000
ESAK-2-16-25	14,0	10,0	38	340	180	418	12,2	0333216000
ESAK-2-18-25	18,0	12,5	40	340	180	429	14,4	0333218000

для размера 22 мм подходит навесное звено ENORM 10 A2-22.

Master link ENORM 10 A2-22 is suitable for size 22 mm also.

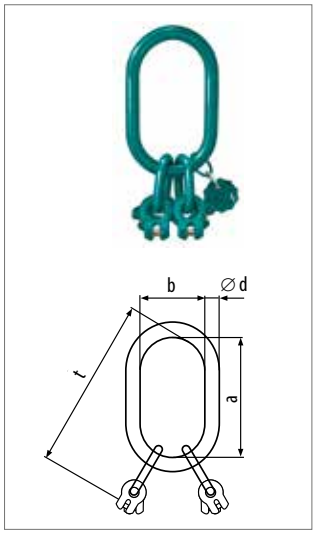

для 3-/ 4-ветвевых цепных стропов
for three- or four-leg chain slings

Обозначение Code	Грузоподъемность WLL 0–45°	45–60°	∅d	a	b	t	Вес weight	Артикул ident no.
	т	т	мм	мм	мм	мм	кг	
ESAK-4- 6-25	3,0	2,12	24	340	180	440	4,4	0333306000
ESAK-4- 8-25	5,3	3,75	28	340	180	466	7,1	0333308000
ESAK-4-10-25	8,4	6,0	32	340	180	476	9,0	0333310000
ESAK-4-13-25	14,0	10,0	38	340	180	518	14,3	0333313000
ESAK-4-16-25	21,2	15,0	42	340	180	558	21,2	0333316000

для размеров 18–22 подходят навесные звенья ENORM 10 A4.

Master link ENORM 10 A4 is suitable for sizes 18 – 22 mm also.

ENORM 10 — класс качества 10
ENORM 10 — Grade 10

Специальные навесные звенья для крановых крюков до № 40 (DIN 15400 / DIN 15401)
Special master link assemblies for crane hooks up to no. 40 (DIN 15400 / DIN 15401)

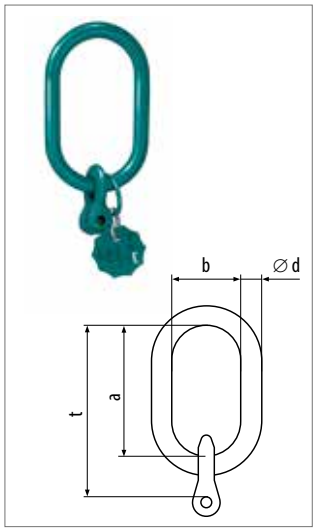

для 1-ветвевых цепных стропов
for single-leg chain slings

Обозначение Code	Грузоподъемность WLL	∅ d	a	b	t	Вес weight	Артикул ident no.
	т	мм	мм	мм	мм	кг	
ESAK-1- 6-40	1,4	20	430	220	530	3,6	0333406000
ESAK-1- 8-40	2,5	24	430	220	541	4,9	0333408000
ESAK-1-10-40	4,0	26	430	220	481	5,6	0333410000
ESAK-1-13-40	6,7	30	430	220	493	7,7	0333413000
ESAK-1-16-40	10,0	34	430	220	508	10,5	0333416000
ESAK-1-18-40	12,5	40	430	220	519	14,4	0333418000
ESAK-1-22-40	19,0	45	430	220	534	19,7	0333422000

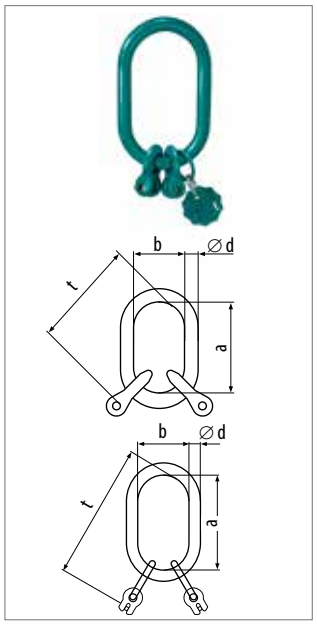

для 2-ветвевых цепных стропов
for two-leg chain slings

Обозначение Code	Грузоподъемность WLL		∅ d	a	b	t	Вес weight	Артикул ident no.
	0–45°	45–60°						
	т	т	мм	мм	мм	мм	кг	
ESAK-2- 6-40	2,0	1,4	24	430	220	530	5,3	0333506000
ESAK-2- 8-40	3,55	2,5	26	430	220	556	6,9	0333508000
ESAK-2-10-40	5,6	4,0	30	430	220	566	9,0	0333510000
ESAK-2-13-40	9,5	6,7	34	430	220	493	10,5	0333513000
ESAK-2-16-40	14,0	10,0	40	430	220	508	15,2	0333516000
ESAK-2-18-40	18,0	12,5	42	430	220	519	18,3	0333518000
ESAK-2-22-40	26,5	19,0	48	430	220	534	25,2	0333522000

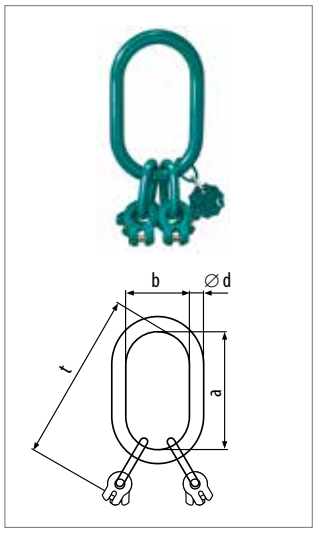

для 3-/ 4-ветвевых цепных стропов
for three- or four-leg chain slings

Обозначение Code	Грузоподъемность WLL		∅ d	a	b	t	Вес weight	Артикул ident no.
	0–45°	45–60°						
	т	т	мм	мм	мм	мм	кг	
ESAK-4- 6-40	3,0	2,12	26	430	220	530	6,2	0333606000
ESAK-4- 8-40	5,3	3,75	30	430	220	556	8,7	0333608000
ESAK-4-10-40	8,4	6,0	34	430	220	596	12,5	0333610000
ESAK-4-13-40	14,0	10,0	40	430	220	633	19,0	0333613000
ESAK-4-16-40	21,2	15,0	42	430	220	648	24,0	0333616000
ESAK-4-18-40	26,5	19,0	48	430	220	669	33,0	0333618000
ESAK-4-22-40	40,0	28,0	54	430	220	704	46,0	0333622000

ENORM 10 — класс качества 10
ENORM 10 — Grade 10

Программа крюков
Program of hooks

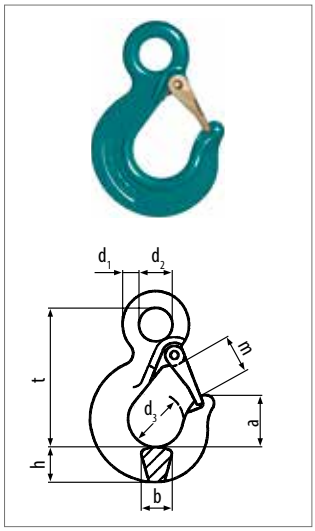

Крюк чалочный с проушиной EN 1677-2
Eye sling hooks EN 1677-2

Обозначение Code	Грузоподъемность WLL т	a мм	b мм	d_1 мм	d_2 мм	d_3 мм	h мм	m мм	t мм	Вес weight кг	Артикул ident no.
TOE 6	1,4	32	16	12	27	34	21	22	91	0,45	0363906000
TOE 8	2,5	44	21	13	29	48	27	30	112	0,7	0363908000
TOE 10	4,0	52	26	17	35	54	36	37	138	1,46	0363910000
TOE 13	6,7	67	33	20	41	70	47	47	170	2,6	0363913000
TOE 16	10,0	61	37	26	54	70	49	50	192	3,9	0363916000
TOE 18	12,5	71	43	30	45	72	57	54	200	5,9	0363918000
TOE 22	19,0	94	48	32	50	92	68	68	250	9,5	0363922000
TOE 26	26,5	93	58	36	60	95	80	68	265	11,4	0363926000

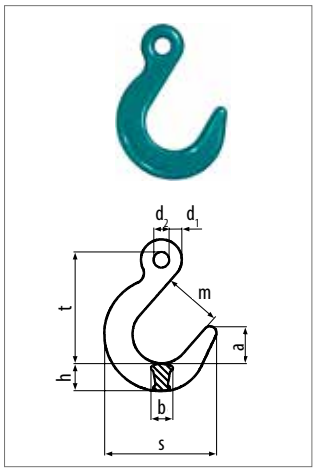

Литейный крюк с широким зевом
Foundry hooks

Обозначение Code	Грузоподъемность WLL т	a мм	b мм	d_1 мм	d_2 мм	h мм	m мм	s мм	t мм	Вес weight кг	Артикул ident no.
TGH 6	1,4	30	20	10	13	26	50	97	95	0,52	0362906000
TGH 8	2,5	40	25	12	18	32	63	120	121	1,0	0362908000
TGH 10	4,0	49	32	16	20	38	75	147	145	1,92	0362910000
TGH 13	6,7	58	39	20	25	43	87	170	175	3,0	0362913000
TGH 16	10,0	68	45	24	35	54	98	202	204	5,24	0362916000
TGH 18 / 22	19,0	83	56	32	46	65	118	254	250	10,1	0362922000

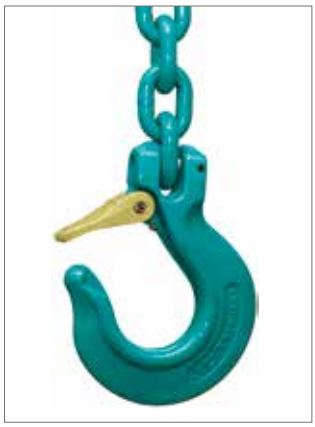

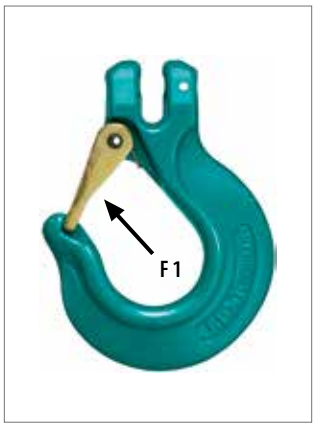

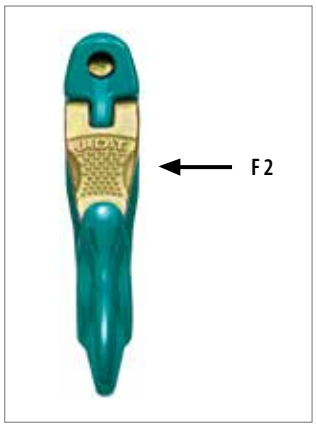

Крюки компании JDT сконструированы таким образом, что в случае перегрузки крюк резко не ломается, а раскрывается, позволяя грузу медленно спуститься с крюка.

JDT-hooks are designed in such a way that in the case of overload they do NOT break brittle, but hook opening visually increases and lets the load slowly slide down.

» Технические условия изготовления и испытания DIN 1677-2
» Усилия F 1 + F 2 должны составлять не менее 300 кг или 10 % грузоподъемности крюка.

» Manufacturing and testing specification DIN 1677-2
» Both forces F 1 + F 2 must have min. 300 kgs or 10 % of the WLL of the hook.

ENORM 10 — класс качества 10
ENORM 10 — Grade 10

Программа крюков
Program of hooks

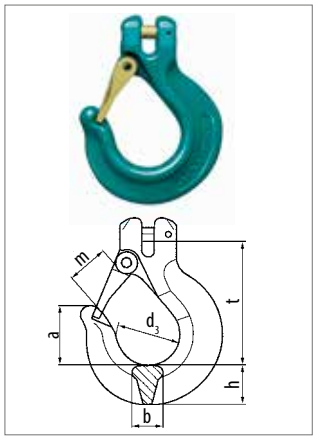

Крюк с вилочным разъемом — компактный
Clevis sling hook — Compact

Обозначение Code	Грузоподъемность WLL	a	b	d_3	h	m	t	Вес weight	Артикул ident no.
	т	мм	мм	мм	мм	мм	мм	кг	
GH 6	1,4	32	16	34	21	22	67	0,3	0360306000
GH 8	2,5	44	20	48	26	30	93	0,7	0360308000
GH 10	4,0	52	26	54	35	37	112	1,4	0360310000
GH 13	6,7	66	32	70	46	47	140	2,9	0360313000
GH 16	10,0	62	37	74	49	51	152	4,7	0360316000
GH 18	12,5	70	43	72	56	54	172	6,8	0360318000
GH 22	19,0	95	48	92	69	68	210	11,0	0360322000

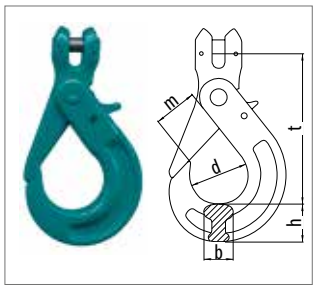

Автоматический крюк — самозакрывающийся
Self locking hook

Обозначение Code	Грузоподъемность WLL	b	d	m	h	t	Вес weight	Артикул ident no.
	т	мм	мм	мм	мм	мм	кг	
EAHG 8	2,5	20	45	38	28	111	0,75	0363808000
EAHG 10	4,0	28	55	46	34	142	1,5	0363810000
EAHG 13	6,7	36	68	56	45	175	3,3	0363813000

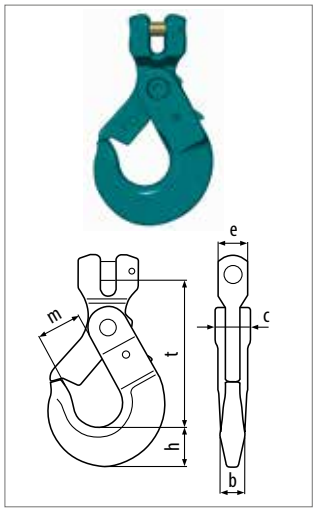

Крюки для цепных стропов для мульд
Hooks for multi bucket systems for chain slings

Обозначение Code	Грузоподъемность WLL	b	c	e	h	m	t	Вес weight	Артикул ident no.
	т	мм	мм	мм	мм	мм	мм	кг	
SHA 13	6,7	28	36	33	44	50	168	2,9	0360713000
SHA 16	10,0	28	36	35	44	50	166	3,0	0360716000

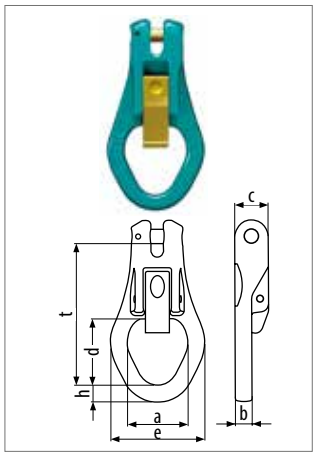

Такелажная петля для мульд
Quick latch for multi bucket systems

Обозначение Code	Грузоподъемность WLL	a	b	c	d	e	h	t	Вес weight	Артикул ident no.
	т	мм	мм	мм	мм	мм	мм	мм	кг	
AOS 13	6,7	72	20	40	79	112	20	168	2,5	0363513000
AOS 16	10,0	72	20	40	79	112	20	166	2,6	0363516000

ENORM 10 — класс качества 10
ENORM 10 — Grade 10

Программа крюков
Program of hooks

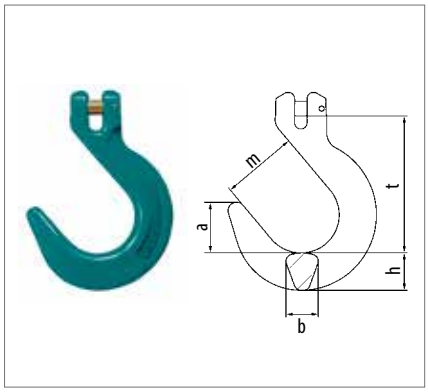

Литейный крюк с широким зевом
Foundry hooks

Обозначение Code	Грузоподъемность WLL	a	b	h	m	t	Вес weight	Артикул ident no.
	т	мм	мм	мм	мм	мм	кг	
WHG 18	12,5	77	53	54	114	218	7,8	0362318000
WHG 22	19,0	90	56	65	124	237	11,9	0362322000

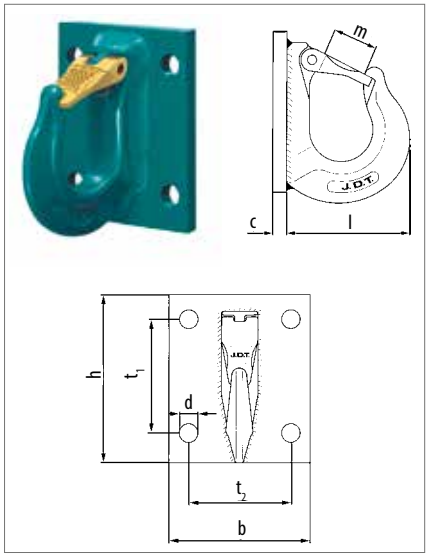

Привинчиваемый крюк
Hook - bolt-on type

Обозначение Code	a*	Грузоподъемность WLL	b	c	d	h	l	m	t_1	t_2	Вес weight	Артикул ident no.
		т	мм	мм	мм	мм	мм	мм	мм	мм	кг	
AHKG 6	M12	1,4	100	10	13	100	68	22	60	70	1,1	0362806000
AHKG 8	M12	2,5	110	10	13	135	90	30	75	80	1,76	0362808000
AHKG 10	M16	4,0	130	12	17	155	105	37	100	95	3,2	0362810000
AHKG 13	M20	6,7	160	15	22	185	137	47	120	110	5,8	0362813000
AHKG 16	M24	10,0	180	15	26	220	140	51	150	120	8,0	0362816000

* Болты должны соответствовать как минимум классу прочности 8.8 и быть проверенными на предмет наличия трещин.

* The screws shall comply at least with the quality grade 8.8 and be crack-tested.

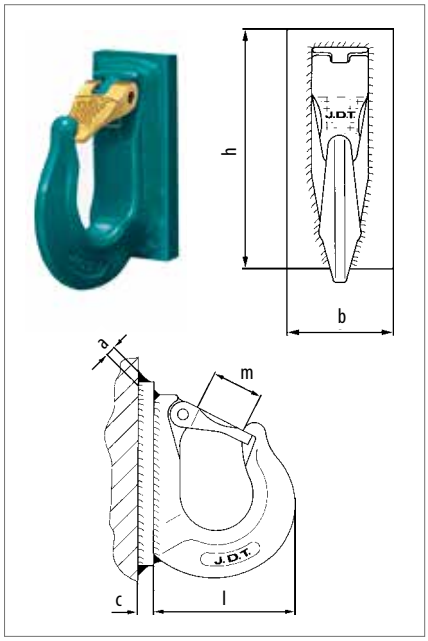

Приварной крюк
Hook - weld-on type

Обозначение Code	Грузоподъемность WLL	a	b	c	h	l	m	Вес weight	Артикул ident no.
	т	мм	мм	мм	мм	мм	мм	кг	
AHK 6	1,4	5	40	10	90	68	22	0,61	0362706000
AHK 8	2,5	5	50	10	115	90	30	1,2	0362708000
AHK 10	4,0	8	60	15	140	105	37	2,3	0362710000
AHK 13	6,7	8	70	15	175	135	47	3,9	0362713000
AHK 16	10,0	8	80	15	210	142	51	5,65	0362716000

ENORM 10 — класс качества 10
ENORM 10 — Grade 10

Соединительные элементы
Connecting assemblies

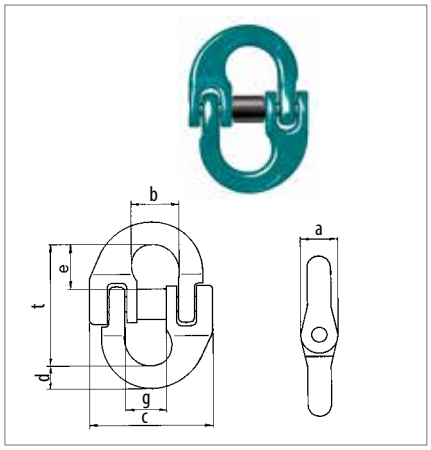

Соединительный замок
Coupling

Видеоролик о монтаже на www.jdt.de
Assembly Video on www.jdt.de

Обозначение Code	Грузоподъемность WLL	a	b	c	d	e	g	t	Вес weight	Артикул ident no.
	т	мм	мм	мм	мм	мм	мм	мм	кг	
TBSE 6	1,4	11	19	40	8	19	17	45	0,07	0352206000
TBSE 8	2,5	14	22	53	11	25	21	59	0,18	0352208000
TBSE 10	4,0	18	29	68	12	29	28	70	0,34	0352210000
TBSE 13	6,7	25	33	79	16	31	29	86	0,66	0352213000
TBSE 16	10,0	31	44	108	22	42	40	108	1,3	0352216000
TBSE 18	12,5	37	51	120	23	48	46	125	1,8	0352218000
TBSE 22	19,0	40	59	134	28	52	56	137	3,0	0352222000
TBSE 26	26,5	50	70	161	30	65	61	168	5,1	0352226000

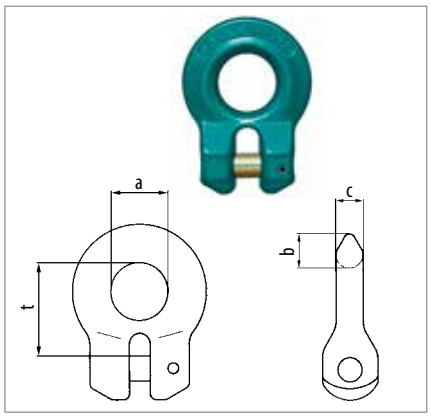

Вилочный соединитель
Eye-Connector

Обозначение Code	Грузоподъемность WLL	a	b	c	t	Вес weight	Артикул ident no.
	т	мм	мм	мм	мм	кг	
GV 6	1,4	17	12	9	30	0,1	0351806000
GV 8	2,5	24	16	12	41	0,2	0351808000
GV 10	4,0	29	19	15	51	0,4	0351810000
GV 13	6,7	36	24	18	63	0,8	0351813000
GV 16	10,0	46	30	23	78	1,6	0351816000
GV 18	12,5	52	34	26	89	2,3	0351818000
GV 22	19,0	58	37	29	104	3,6	0351822000

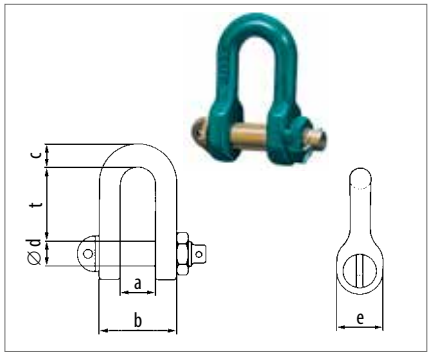

Соединительная скоба
Shackle

Видеоролик о монтаже на www.jdt.de
Assembly Video on www.jdt.de

Обозначение Code	Грузоподъемность WLL	a	b	c	Ød	e	t	Вес weight	Артикул ident no.
	т	мм	мм	мм	мм	мм	мм	кг	
VS 10	4,0	23	49	15	16	31	49	0,4	0351610000
VS 13	6,7	27	61	19	20	38	61	0,78	0351613000
VS 16	10,0	34	76	24	24	48	73	1,5	0351616000
VS 18	12,5	40	88	27	27	56	84	2,2	0351618000
VS 22	19,0	48	108	33	36	72	112	4,75	0351622000

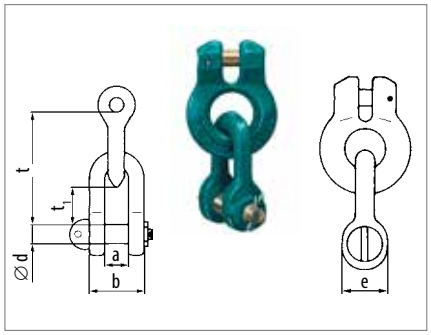

Вилочный соединитель со скобой
Eye-Connector with shackle

Обозначение Code	Грузоподъемность WLL	a	b	t_1	Ød	e	t	Вес weight	Артикул ident no.
	т	мм	мм	мм	мм	мм	мм	кг	
GVS 10	4,0	23	49	30	16	31	100	0,77	0352010000
GVS 13	6,7	27	61	37	20	38	124	1,55	0352013000
GVS 16	10,0	34	76	43	24	48	151	3,0	0352016000
GVS 18	12,5	40	88	50	27	56	173	4,5	0352018000

ENORM 10 — класс качества 10
ENORM 10 — Grade 10

Вертлюг на шарикоподшипниках EN 1677-1, вращаемый под нагрузкой
Special swivel – ball bearing EN 1677-1, rotable under load

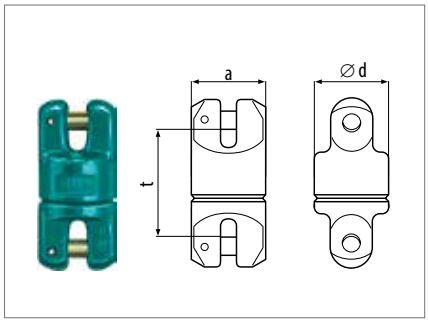

для цепных стропов EN 818-4
for chain slings EN 818-4

Обозначение Code	Грузоподъемность WLL	a	∅ d	t	Вес weight	Артикул ident no.
	т	мм	мм	мм	кг	
WG 6	1,4	36	36	46	0,36	0352306000
WG 8	2,5	43	41	54	0,59	0352308000
WG 10	4,0	52	51	70	1,16	0352310000
WG 13	6,7	65	59	82	2,24	0352313000

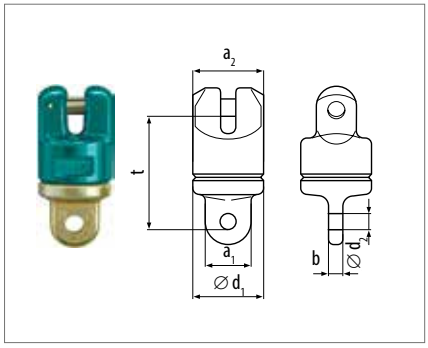

для цепных стропов EN 818-4, подходит для всех вилочных разъемов в модульной системе JDT
for chain slings EN 818-4 and suitable for all clevis heads of JDT-Assembling-System.

Обозначение Code	Грузоподъемность WLL	a_1	a_2	b	$∅ d_1$	$∅ d_2$	t	Вес weight	Артикул ident no.
	т	мм	мм	мм	мм	мм	мм	кг	
WGÖ 6	1,4	20	36	6	36	7,7	51	0,26	0352406000
WGÖ 8	2,5	26	43	8	41	10,6	56	0,41	0352408000
WGÖ 10	4,0	35	52	10	51	13,2	73	0,86	0352410000
WGÖ 13	6,7	43	65	13	59	17	88	1,51	0352413000

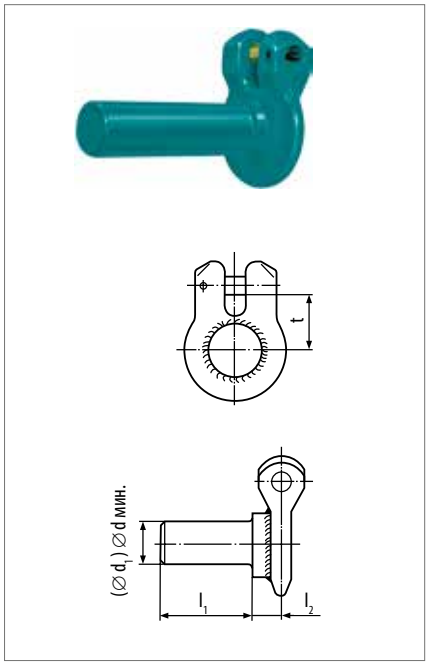

Шкворень с вилочным разъемом
Plug-in Connector

Обозначение Code	Грузоподъемность WLL	∅ d мин.- d макс.	∅ d	$l_1 \geq 2$ d	l_2	t	Вес weight	Артикул ident no.
	т	мм				мм	кг	
EB 6	1,4	17 - 24	Просьба указывать при заказе размеры d и l_1. When ordering, please state dimensions d and l_1.		11	21		0352506...
EB 8	2,5	23 - 30			15	29		0352508...
EB 10	4,0	29 - 48			18	34		0352510...
EB 13	6,7	36 - 42			24	42		0352513...
EB 16	10,0	46 - 52			29	54		0352516...
EB 18	12,5	52 - 64			33	60		0352518...

Соединительные шкворни **ENORM 10** можно использовать для транспортировки инструментов, у которых есть только обычное отверстие для крепления груза. При запросе/заказе обязательно указывать размеры >d + l_1 <. Отклонения от указанных размеров ∅ d мин. и l_2 влияют на значения грузоподъемности.

ENORM 10 plug in connectors can be used for transportation of tools, when only simple bores are available as load pick up points. When ordering please always indicate the values >d + l_1 <. The deviation from the required values ∅ d min. and l_2 influence the working load limit (WLL).

ENORM 10 — класс качества 10

ENORM 10 — Grade 10

Все клешневые укоротители компании JDT соответствуют требованиями стандарта DIN 5692.
JDT-shortening clutches comply with all requirements mentioned in the standard DIN 5692

VKS-V

VKS-B

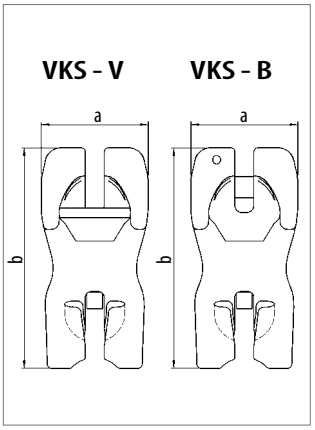

Обозначение Code	Грузоподъемность WLL т	a мм	b мм	Вес weight кг	Артикул ident no.
VKS-V 6 VKS-B 6	1,4	46	121	0,7	0371606000 0371606100
VKS-V 8 VKS-B 8	2,5	58	153	1,1	0371608002 0371608102
VKS-V 10 VKS-B 10	4 ,0	66	139	1,6	0371610000 0371610100
VKS-V 13 VKS-B 13	6,7	82	177	2,9	0371613000 0371613100
VKS-V 16 VKS-B 16	10,0	103	220	5,1	0371616000 0371616100

Инструкция по монтажу
Instruction for assembly

Видеоролик о монтаже на www.jdt.de
Assembly Video on www.jdt.de

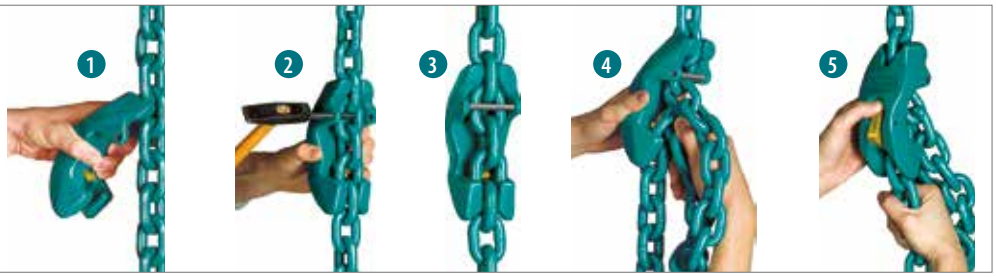

Запрещено
forbidden

ENORM 10 — класс качества 10
ENORM 10 — Grade 10

Укорачивающие элементы DIN 5692
Shortening assemblies DIN 5692

Клешневые укоротители
Clevis shortening clutches

Обозначение Code	Грузоподъемность WLL	a	t	Вес weight	Артикул ident no.
	т	мм	мм	кг	
VKE-S 18	12,5	101	134	4,0	0371218002
VKE-S 22	19,0	126	160	7,4	0371222002

Для использования VKE-S с 1-ветвевым цепным стропом требуется навесное звено A2, а с 2-ветвевым цепным стропом — навесное звено A4.

To use the VKE-S, an A2 master link is required for a single leg chain sling, and an A4 master link is required for two-leg chain slings.

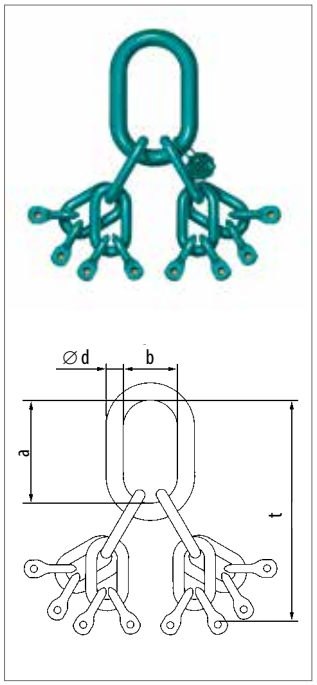

Специальное навесное звено
Special master links

Обозначение Code	Грузоподъемность WLL		∅d	a	b	t	Вес weight	Артикул ident no.
	0–45°	45–65°						
	т	т	мм	мм	мм	мм	кг	
SAVKE 3 / 4 18	26,5	19	45	340	180	749	54,4	0321818000
SAVKE 3 / 4 22	40,0	28	50	350	190	804	79,0	0321822000

Данное исполнение может применяться с укоротителем VKE-S для 3- / 4-ветвевых цепных стропов, в которых каждую ветвь можно укоротить.

This master link is suitable with VKE-S for three- or four-leg chain slings, where every chain leg has to be shortable.

ENORM 10 — класс качества 10
ENORM 10 — Grade 10

Талрепы с храповым механизмом и колоссальной нагрузкой натяжения согласно стандарту EN 12195-3
Ratchet type load binders with ENORM 10 lashing load as per EN 12195-3

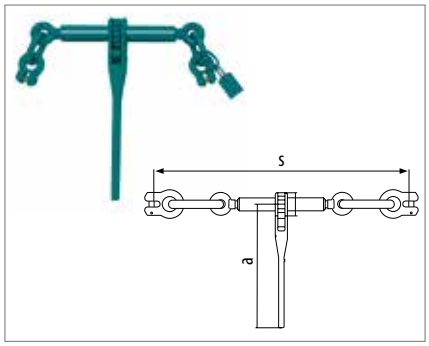

Обозначение Code	Допускаемая нагрузка LC		Сила натяжения STF	s	a	Вес weight	Артикул ident no.
	кН	даН	даН	мм	мм	кг	
ERSP 8	50	5000	1575	582 – 732	220	4,7	0371008100
ERSP 10	80	8000	3000	691 – 861	387	5,8	0371010100
ERSP 13	134	13400	3000	775 – 935	387	7,9	0371013100

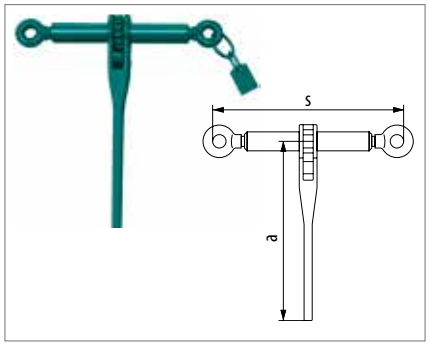

Обозначение Code	Допускаемая нагрузка LC		Сила натяжения STF	s	a	Вес weight	Артикул ident no.
	кН	даН	даН	мм	мм	кг	
ERSPÖ 8	50	5000	1575	360 – 510	220	3,45	0372708000
ERSPÖ 10	80	8000	3000	419 – 589	387	3,95	0372710000
ERSPÖ 13	134	13400	3000	419 – 579	387	4,50	0372713000

Цепные стяжки в сборе в соответствии со стандартом EN 12195-3
Assembled lashing chain as per EN 12195-3

Обозначение Code	Допускаемая нагрузка LC		Сила натяжения STF	Вес weight	Артикул ident no.
	кН	даН	даН	кг	
EZK 8	50	5000	1575	11,3	0370808200
EZK 10	80	8000	3000	16,8	0370810200
EZK 13	134	13400	3000	31,5	0370813200

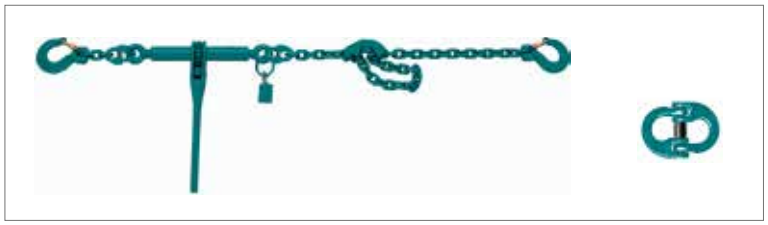

Обозначение Code	Допускаемая нагрузка LC		Сила натяжения STF	Вес weight	Артикул ident no.
	кН	даН	даН	кг	
EZKÖ 8	50	5000	1575	10,34	0372808000
EZKÖ 10	80	8000	3000	15,24	0372810000
EZKÖ 13	134	13400	3000	24,56	0372813000

ENORM 10 — класс качества 10
ENORM 10 — Grade 10

Специальные строповочные устройства
Special assemblies

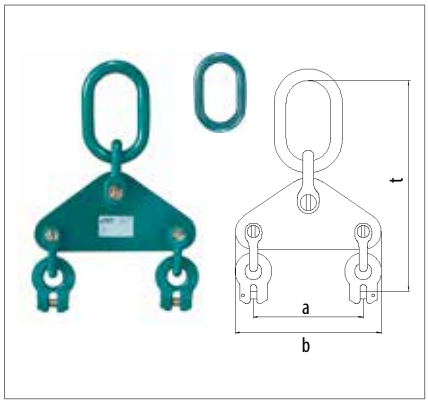

Балансир
Spreader plate

Обозначение Code	Грузоподъемность WLL 4-ветв. = 2×2 0–45°	45–60°	0–45°*	a	b	t	Звено master link	Вес weight	Артикул ident no.
	т	т	т	мм	мм	мм	мм	кг	
EAWI 1 10	5,6	4,0	11,2	185	255	399	22×160×190	7,7	0400110003
EAWI 1 13	9,5	6,7	19,0	245	325	470	26×180×100	13,9	0400113003
EAWI 1 16	14,0	10,0	28,0	300	390	556	32×200×110	24,2	0400116003
EAWI 1 18	18,0	12,5	36,0	320	420	661	38×260×140	35,8	0400118003

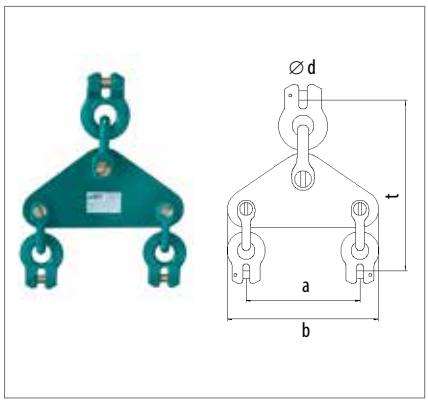

Балансир
Spreader plate

Обозначение Code	Цепь nominal size ∅d	Грузоподъемность WLL 4-ветв. = 2×2 0–45°	45–60°	0–45°*	a	b	t	Вес weight	Артикул ident no.
	мм	т	т	т	мм	мм	мм	кг	
EAWI 2 10	16×48	5,6	4,0	11,2	185	255	326	8,5	0400110004
EAWI 2 13	18×54	9,5	6,7	19,0	245	325	393	15,0	0400113004
EAWI 2 16	22×66	14,0	10,0	28,0	300	390	630	28,2	0400116004

H 4 10 мм 0–45° WLL 8 т

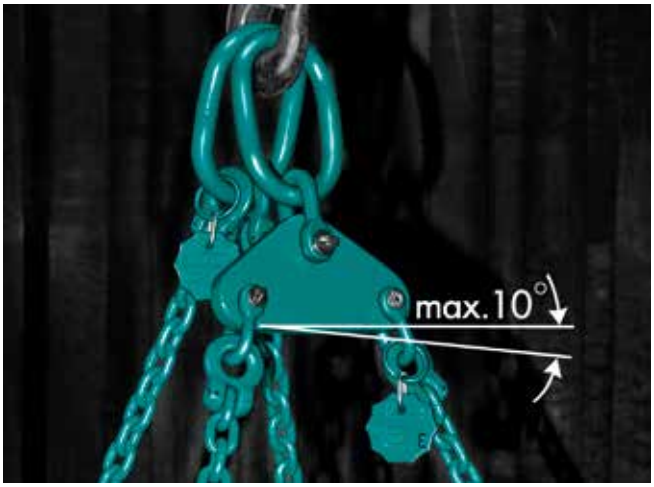

2 шт. H 2 10 мм 0–45° WLL 11,2 т

* Приведенные значения грузоподъемности действительны только при использовании двух 2-ветвевых цепных стропов, причем один из них установлен с балансиром и оба цепных стропа одновременно зацеплены за крановый крюк. Эти же значения действительны для одного 4-ветвевого цепного стропа, причем две ветви цепи должны быть оснащены балансиром. Данные значения грузоподъемности действуют только при симметричном распределении нагрузки (см. рисунок). Балансир EAWI 1 также поставляется со специальными навесными звеньями для крановых крюков № 8–40 согласно DIN 15041.

* The mentioned working load limits are valid only in case of using two of 2-leg chain slings. In this case one of the 2-leg chain slings must be assembled with a spreader plate and both chain slings have to be assembled to the crane hook. This is valid also in case of a 4-leg chain sling.
Where as 2 legs have to be assembled with a spreader plate.
The above mentioned working load limits are valid only in case of a symmetric distribution of load (see fig.).
The spreader plate EAWI 1 is also available with special links for crane hooks no. 8 up to 40 acc. DIN 15401.

ENORM 10 — класс качества 10
ENORM 10 — Grade 10

Специальные строповочные устройства
Special assemblies

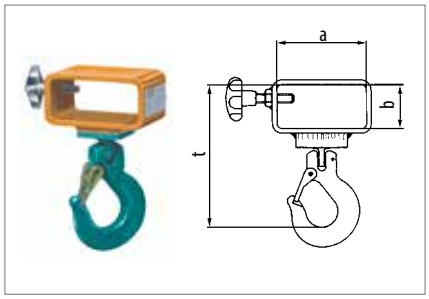

Адаптер с крюком для вилочных погрузчиков
Swivel-Hook for Forklift

Обозначение Code	Грузоподъемность WLL	a	b	t	Вес weight	Артикул ident no.
	т	мм	мм	мм	кг	
GS 8	2,5	126	64	180	5,0	0403208000
GS 10	4,0	143	66	230	7,5	0403210000
GS 13	6,7	160	80	280	10,5	0403213000

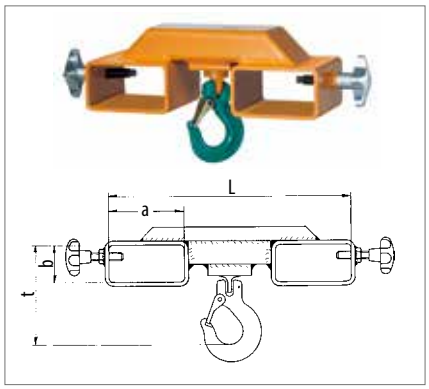

Адаптер с крюком для вилочных погрузчиков на две вилы
Swivel-Hook for Forklift - double -

Обозначение Code	Грузоподъемность WLL	a	b	L	t	Вес weight	Артикул ident no.
	т	мм	мм	мм	мм	кг	
GSD 8	2,5	126	64	365	125	11,4	0403308000
GSD 10	4,0	143	66	400	145	17,4	0403310000
GSD 13	6,7	160	80	400	200	20,1	0403313000

ENORM 10 — класс качества 10
ENORM 10 — Grade 10

Комплекты запчастей
Spare parts

Штифт и втулка для BSTBSE
Bolt and clamping sleeve for coupling BSTBSE

Обозначение Code	Палец bolt мм	Зажимная гильза clamping sleeve мм	Вес weight кг	Артикул ident no.
BSTBSE 6	5 × 40	11 × 12	0,01	0395106100
BSTBSE 8	6 × 53	13 × 15	0,02	0395108100
BSTBSE 10	8 × 67	16 × 20	0,06	0395110100
BSTBSE 13	10 × 79	22 × 20	0,09	0395113100
BSTBSE 16	12 × 108	24 × 26	0,15	0395116100
BSTBSE 18	15 × 120	30 × 31	0,27	0395118100
BSTBSE 22	16 × 134	32 × 41	0,40	0395122100
BSTBSE 26	19 × 161	38 × 43	0,60	0395126100

Предохранительный замок, зажимный штифт и пружина для AOS
Latch-spring-tensioning pin for AOS

Обозначение Code	Зажимный штифт clamping sleeve мм	Вес weight кг	Артикул ident no.
SFS 13	8 × 50	0,27	0394613000

Предохранительный замок, зажимный штифт и пружина для SHA
Latch-spring-tensioning pin for SHA

Обозначение Code	Зажимный штифт clamping sleeve мм	Вес weight кг	Артикул ident no.
FSSS 13 / 16	5 × 36 + 8 × 36	0,06	0390613000

Предохранительный замок, зажимный штифт и пружина для EAHG
Latch-spring-tensioning pin for EAHG

Обозначение Code	Зажимный штифт clamping sleeve мм	Вес weight кг	Артикул ident no.
EASFS 8	∅ 6 × 26	0,03	0394708000
EASFS 10	∅ 7 × 32	0,06	0394710000
EASFS 13	∅ 7 × 40	0,08	0394713000

Предельный калибр для цепи, EN 818-2 / 6 - 8 - 10 - 13 - 16 - 18 - 22 мм
Measuring gauge for chain, EN 818-2 / 6 - 8 - 10 - 13 - 16 - 18 - 22 mm

Обозначение Code	Артикул ident no.
GML 6 – 16	0391700000

По запросу также поставляются калибры до 28 мм.
Available up to 28 mm on demand.

ENORM 10 — класс качества 10
ENORM 10 — Grade 10

Комплекты запчастей
Spare parts

Предохранительный замок, зажимный штифт и пружина для GH
Latch-spring-spiral pin for GH

Видеоролик о монтаже на www.jdt.de
Assembly Video on www.jdt.de

Обозначение Code	Вес weight кг	Артикул ident no.
FFSG 6	0,02	0394506000
FFSG 8	0,04	0394508000
FFSG 10	0,09	0394510000
FFSG 13	0,17	0394513000
FFSG 16	0,29	0394516000
FFSG 18	0,45	0394518000
FFSG 22	0,64	0394522000

Соединительный штифт и предохранительный штифт для вилочных разъемов
Bolt and clamping sleeve for clevis-head

Обозначение Code	Палец bolt мм	Зажимный штифт clamping sleeve мм	Вес weight кг	Артикул ident no.
BS 6	7,5 × 17	3 × 18	0,01	0390806000
BS 8	10,4 × 23	3 × 22	0,02	0390808000
BS 10	13,0 × 27	5 × 28	0,03	0390810000
BS 13	16,8 × 38	6 × 36	0,07	0390813000
BS 16	20,7 × 46	6 × 45	0,13	0390816000
BS 18	24,0 × 55	6 × 50	0,20	0390818000
BS 22	28,7 × 72	8 × 60	0,38	0390822000

Соединительный штифт и предохранительный штифт для крюка SHA
Bolt and clamping sleeve for hook SHA

Обозначение Code	Палец bolt мм	Зажимный штифт clamping sleeve мм	Вес weight кг	Артикул ident no.
BSA 13	16,8 × 38	6 × 32	0,07	0391013000
BSA 16	20,7 × 46	6 × 32	0,13	0391016000

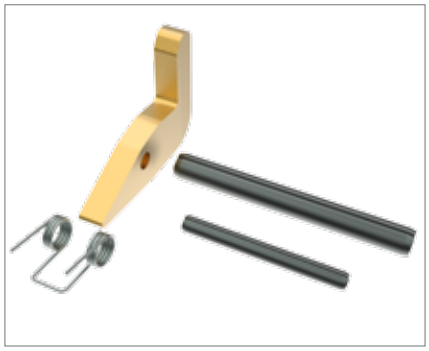

Предохранительный замок, зажимный штифт и пружина для VKS-V
Locking device - spring - roll - pin for VKS-V

Обозначение Code	Вес weight кг	Артикул ident no.
FFS VKS-V 6	0,10	0393806000
FFS VKS-V 8	0,10	0393808000
FFS VKS-V 10	0,10	0393810001
FFS VKS-V 13	0,12	0393813001
FFS VKS-V 16	0,12	0393816000

Наш сервис — залог вашей безопасности
Our service — your safety

Возникли проблемы? Мы поможем вам найти решение. Воспользуйтесь нашими солидными знаниями в своих интересах.

If you have a problem, we will help you with a solution. Use our knowledge to your advantage.

Обучение
Training

На обучающих курсах в компании JDT вы получите основательные знания по правильному обращению со строповочными устройствами.

Our training sessions at JDT give you solid knowledge of the right way to handle lifting equipment.

Консультационные услуги
Advice

Ваши проблемы и пожелания реализуются в конкретных решениях, предлагаемых компанией JDT.

The problems and requirements that you record are transformed into suggested solutions at JDT.

Специальные конструкции
Special equipment

Зачем изобретать велосипед, если наш богатый опыт позволяет найти уже готовые, аналогичные решения проблемы?

Why reinvent the wheel, when you can call on similar solutions from our wealth of experience?

Проверка строповочных устройств
Lifting equipment inspection

Согласно нормам UW BGR 500 строповочные устройства должны по крайней мере один раз в год подвергаться визуальной проверке и каждые три года — проверке на предмет наличия трещин.

According to the UW BGR 500 lifting equipment must be subjected to detailed visual inspection at least once a year and at a minimum of every three years a special crack detection.

Сервис — проверка строповочных устройств
Service — lifting equipment inspection

Визуальная проверка

Как правило, все строповочные устройства должны подвергаться визуальной проверке перед каждым вводом в эксплуатацию. В соответствии с предписаниями UW BGR 500 и новым постановлением об эксплуатационной безопасности рабочего оборудования по крайней мере раз в год строповочные устройства должны подвергаться более доскональной визуальной проверке. Мы можем выполнить данную проверку на вашем предприятии. Наш персонал сертифицирован согласно стандарту DIN EN ISO 9712.

Visual inspection

Lifting equipment must always be subjected to visual inspection before being used. According to the UW BGR 500 regulations and the new Occupational Health and Safety Regulations, lifting equipment must be subjected to detailed visual inspection at least once a year. We can carry out this work for you in your plant. Among other qualifications and standards, our staff is certified in accordance with DIN EN ISO 9712.

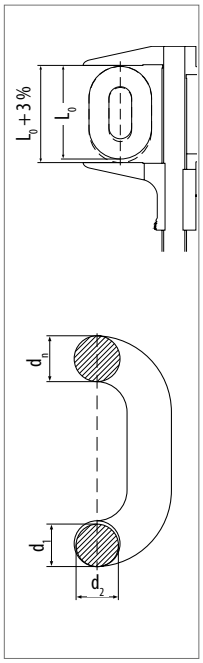

Растяжение
Внутреннее удлинение цепи не должно составлять более 5 %, что соответствует внешнему удлинению в 3 %.

Elongation
The elongation of the chain must not exceed 5 % measured inside the link. This corresponds to an outside elongation of 3 %.

Измерение степени износа
Среднее значение при измерении степени износа должно составлять минимум 0,9 × d.

Wear determination
The wear must not exceed 10 % of the nominal wire diameter of the chain link 0,9 × d.

$$\frac{d_1 + d_2}{2} \geq 0{,}9\,d$$

Вы можете сделать это проще и быстрее с помощью предельных калибров, разработанных компанией JDT. Доступны калибры для цепей диаметром 6–28 мм.

Easier and faster with JDT-Measuring gauges for chain 6–28 mm.

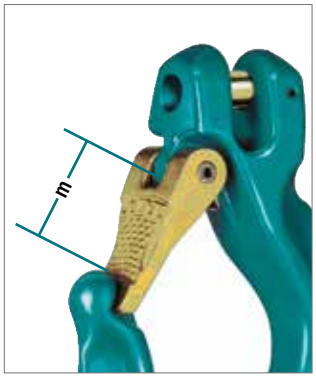

Зев крюка может быть не более чем на 10 % больше номинального размера > m < в каталоге. Уменьшение диаметра штифта может составлять не более 10 %.

The hook opening must not exceed 10 % of the nominal size > m < in the catalog. Maximum permitted wear of the bolt must be less than 10 % of nominal.

Сервис — проверка строповочных устройств
Service — lifting equipment inspection

Как минимум раз в 3 года цепные стропы должны подвергаться специальной проверке на предмет наличия трещин / испытанию под нагрузкой. Мы можем провести данные испытания прямо у вас на предприятии. Наш персонал имеет квалификацию, необходимую для выполнения данных проверок, и может проконсультировать вас в соответствии с предписаниями отраслевого страхового союза.

At a minimum of every three years, chain slings must undergo special inspection, including crack detection or load tests. We can carry out these inspections for you on site, on your premises. Our staff is specially trained in this testing and is qualified to give you advice on the requirements of the various regulatory authorities.

Возможен ремонт прямо на месте.
If neccessary repair work can be done immediately on site as well.

Магнитопорошковая дефектоскопия для выявления трещин.
Magnetic crack detection.

Компьютерная программа >SERVICE< для электронной регистрации данных и управления строповочными устройствами, находящимися в вашем распоряжении. Автоматическое сравнение проверенных строповочных устройств. Программа защищена паролем и, следовательно, доступна только авторизованным вами сотрудникам.

>SERVICE< PC program for the electronic recording and administration of your lifting equipment. Automatic comparison of the lifting equipment inspected. The program is password protected and therefore only accessible to authorised persons

Настоящий каталог был составлен с максимальной тщательностью, несмотря на это мы просим прощения за возможные ошибки, которые могли быть допущены. Погрешности и опечатки не исключены. Размеры указаны со стандартными допусками, принятыми в данной отрасли. Прочие технические характеристики, в частности, сведения о грузоподъемности, касаются определенных условий эксплуатации и в отдельных случаях могут отличаться от указанных значений. Поэтому просим вас понять, что мы можем предоставлять информацию, имеющую обязательный характер, только тогда, когда нам известны особенности конкретного случая применения. Все иллюстрации, чертежи, размеры, значения веса и т. д. могут изменяться по техническим причинам без предварительного уведомления и поэтому являются необязательными. Представленные цвета могут отличаться от оригинальных по техническим причинам, обусловленным фотосъемкой и печатью.

The greatest possible care has been taken in the preparation and production of this catalogue. We apologize for any errors which should nevertheless have found their way in to it. Printing and other errors excepted. Dimensions are subject to the usual technical tolerances. Other technical indications, especially those relating to, working load limit are valid for specific operating conditions, and deviations from the figures stated may occur in individual cases. We therefore ask for your understanding that we can only provide binding information if we have knowledge of the specific application. All illustrations, drawings, dimensions, weights etc. are subject to change and are therefore without engagement. They may be changed for technical reasons without notice. The colours depicted may deviate from the original due to technical reasons associated with photography and printing.

БОЛЬШЕ ЧЕМ ЦЕПЬ

Строповочные устройства MAXNORM 12 класса качества 12
Lifting equipment MAXNORM 12 Grade 12

Строповочные устройства NORM 8 класса качества 8
Lifting Equipment NORM 8 Grade 8

Такелажные точки
Attachment points

Цепи для горнодобывающей отрасли
Mining Chain

Робототехника
Robotics

Мы, компания JDT, являясь предприятием, производящим свою продукцию под знаком Made in Germany с 1819 года, делаем ставку на высочайшее качество продукции, инновационный потенциал, максимальную производительность, доступность и индивидуальный подход к клиенту во всех сферах нашей деятельности. Уже почти два столетия компания JDT улучшает производственные процессы и продукцию, реализуя новые идеи и новаторские изобретения, всегда учитывая интересы клиентов. Сегодня компания JDT, насчитывающая около 200 квалифицированных сотрудников, является мировым лидером среди производителей комплексных цепных систем и принадлежностей для горнодобывающих и промышленных предприятий, а также специалистом по системной интеграции роботов в сфере промышленной автоматизации.

As a company that is proud to offer products that are Made in Germany, we at JDT have been passionately offering top quality products, innovation, performance, availability and customer-oriented service in all areas since 1819. For nearly two hundred years, JDT has been improving production processes and products with new ideas and groundbreaking inventions — always to the customer's benefit. Today, with around 200 qualified staff, JDT is a leading global manufacturer of complete chain systems and accessories for mining and industry, as well as a system integrator of robots in the field of industrial automation.

JDT — БОЛЬШЕ ЧЕМ ЦЕПЬ

Строповочные устройства ENORM 10 класса качества 10

Lifting equipment ENORM 10 Grade 10

Строповочные устройства JDT серии ENORM 10 изготовляются по стандарту EN 818 и являются единственным настоящим классом качества 10 благодаря материалу, который специально выбран для их изготовления компанией JDT. Строповочные устройства ENORM 10 отличаются высокой прочностью при одновременно повышенной вязкости, а также чрезвычайной термостойкостью. В данном каталоге представлена подробная информация обо всех изделиях серии ENORM 10.

With roots in the ENORM 10 series and adherence to the specifications of EN 818, the material specifically selected by JDT is the single thing that provides JDT lifting accessories with real grade 10. ENORM 10 lifting accessories are characterised by their high strength alongside increased toughness and an above average resistance to extreme temperatures. This catalogue provides information concerning the complete ENORM 10 product range as well as all the necessary details.

J. D. Theile GmbH & Co. KG
Letmather Straße 26 – 45
D-58239 Schwerte (Шверте, Германия)

Телефон: 0 23 04 / 757 - 0
Факс: 0 23 04 / 757 - 177
www.jdt.de

Издание 04/2015