Грузоподъемные цепные стропы и такелаж
Нержавеющие цепи и комплектующие
Специальные такелажные изделия
Подъемно-тяговые механизмы

Электрические грузоподъемные устройства
Грузозахватные приспособления
Грузоподъемные текстильные стропы

Стяжные ремни
Цепные стяжные системы
Динамометры

Содержание

Грузоподъемные цепные стропы и такелаж
Цепи и комплектующие класс 8 | G80 - стр. 3-25
Цепи и комплектующие класс 10 | G100 - стр. 26-37
Цепи и комплектующие GrabiQ | G100 - стр. 38-46

Специальные такелажные изделия
приварные скобы и крюки: стр. 50
рым-болты: стр. 50-53
быстроразборные звенья nemag: стр. 54-57

Подъемно-тяговые механизмы
Цепные ручные/рычажные тали и каретки - стр. 58-63
Храповые лебедки и монтажно-тяговые механизмы - стр. 64-65
Канатные ручные лебедки и краны - стр. 66-72

Электрические грузоподъемные устройства
Цепные тали и крановые установки GIS - стр. 73-111
Вакуумные грузоподъемные устройства GIS - стр. 112-119
Канатные тельферы и лебедки - стр. 120-122

Грузозахватные приспособления
Захваты: вилочные, балочные, для металла, бочек, труб - стр. 123-134
Реечные домкраты, перманентные магниты - стр. 135-137
Грузоподъемные траверсы - стр. 138-141

Грузоподъемные текстильные стропы
Ленточные и круглопрядные стропы - стр. 142-147
Многоветвевые текстильные стропы - стр. 148-152
Защитные приспособления для текстильых стропов - стр. 153-154

Стяжные ремни
ремни для крепления грузов - стр. 156-163
дополнительные приспособления - стр. 164-167

Цепные стяжные системы
Однокомпонентные и двухкомпонентные класс 8 - стр. 169-172
Однокомпонентные и двухкомпонентные класс 10 - стр. 173-174

Нержавеющие цепи и комплектующие
Грузоподъемные стропы и комплектующие NIRO класс 5 - стр. 176-185
Цепи для талей, водяных насосов, якорные цепи - стр. 186-188
Сведения о коррозионной устойчивости - стр. 189

Динамометры
Измирительные приборы натяжного усилия - стр. 190-191
Крановые весы - стр. 192

ГРУППА H.F.S.

H.F.S. – одно из лидирующих специализированных предприятий на европейском рынке грузоподъемного оборудования. Компания основана в 1990 году в Австрии.

На сегодняшний день H.F.S. – это международная группа, в которую входит 10 компаний полного цикла обслуживания – от проектирования технических решений и поставки оборудования до его сервисного обслуживания и испытаний. Головное производственное предприятие группы в Пишельдофе (Австрия, Каринтия) сертифицировано в системе ISO 9001:2008. Вся продукция, поставляемая H.F.S. изготавливается в строгом соответствии с Европейскими Нормами (EN).

Собственное производство под торговыми марками H.F.S. и S.F.S. в сочетании с решениями признанных в мире производителей грузоподъемного оборудования подчеркивают профиль компании. В H.F.S. уделяется особое внимание специфике работы с грузами в отдельных отраслях: металлургии, машиностроении, строительстве, транспорте, химической и пищевой промышленности, сфере специальзированных монтажных услуг, лесозаготовке, в портах, на складских комплексах, в сфере развлечений и прочее.

Торговый представитель H.F.S. в Вашем регионе:

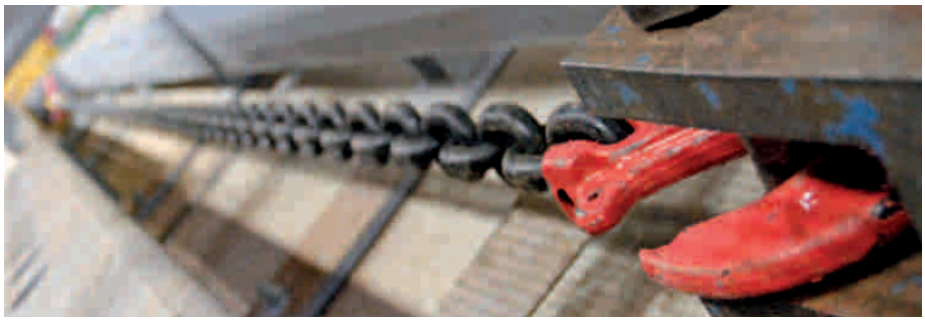

ГРУЗОПОДЪЕМНЫЕ СТРОПЫ КЛАСС 8 / G80

ТАБЛИЦЫ ДЛЯ ПРАВИЛЬНОГО ПОДБОРА КОМПЛЕКТУЮЩИХ G80

Овальные кольца и подвесные гарнитуры

	1 ветвь (1СЦ)		2 ветви (2СЦ)		3-4 ветви (3СЦ, 4СЦ)	
Цепь HFS класс 8 / G80	Овальное кольцо типа A	Овальное кольцо типа SA	Овальное кольцо типа A	Овальное кольцо типа SA	Подвесная гарнитура G	Подвесная гарнитура SG
Ø мм	код товара	код товара	код товара	код товара	код товара	код товара
5x16	A 10	SA 10	A 10	SA 10	G 5	-
6x18	A 13	SA 13	A 13	SA 13	G 6/7	-
7x21	A 13	SA 13	A 16	SA 13	G 6/7	SG 7
8x24	A 16	SA 13	A 18	SA 16	G 8	SG 8
10x30	A 18	SA 16	A 12	SA 20	G 10	SG 10
13x39	A 22	SA 20	A 26	SA 26	G 13	SG 13
16x48	A 26	SA 26	A 32	SA 32	G 16	SG 16
18x54	A 32	SA 32	A 36	SA 38	G 18	SG 20
19x57	A 32	SA 32	A 36	-	-	-
20x60	A 36	SA 36	A 40	SA 38	G 20	SG 20
22x66	A 36	SA 38	A 45	-	G 22	SG 22
26x78	A 45	-	A 50	-	G 26	SG 26
32x96	A 50	-	A 60	-	G 32	
Страница 6	Страница 7	Страница 7	Страница 7	Страница 7	Страница 7	Страница 8

Соединительные и укорачивающие элементы

Цепь HFS класс 8 / G80	Соединительное звено V	Соединительная скоба VB	Соединительное звено для текстиль-ных стропов RSK	Укорачивающий крюк с проушиной PO	Укорачивающий крюк с вилочным сопряжением PK	Укорачивающая “лапа” с вилочным сопряжением VKL/VKLS
Ø мм	код товара	код товара	код товара	код товара	код товара	код товара
6x18	V 6	VB 6	-	PO 6	PK 5/6	VKL 6 / VKLS 6
7x21	V 7	VB 7	-	PO 7/8	PK 7/8	VKL 7 / VKLS 7
8x24	V 8	VB 8	RSK 08	PO 7/8	PK 7/8	VKL 8 / VKLS 8
10x30	V 10	VB 10	RSK 10	PO 10	PK 10	VKL 10 / VKLS 10
13x39	V 13	VB 13	RSK 13	PO 13	PK 13	VKL 13 / VKLS 13
16x48	V 16	VB 16	RSK 16	PO 16	PK 16	VKL 16 / VKLS 16
18x54	V 20	-	-	PO 20	PK 18/20	-
19x60	V 20	VB 20	-	PO 20	PK 18/20	-
22x66	V 22	-	-	PO 22	PK 22	-
26x78	V 26	VB 26	-	PO 26	-	-
32x96	V 32	-	-	PO 32	-	-
Страница 6	Страница 8	Страница 8	Страница 9	Страница 8	Страница 9	Страница 9

ТАБЛИЦЫ ДЛЯ ПРАВИЛЬНОГО ПОДБОРА КОМПЛЕКТУЮЩИХ G80

Грузовые крюки

Цепь HFS класс 8 / G80	Грузовой крюк с проушиной HOS	Грузовой крюк с вилочным сопряжением KHS	Самозапирающийся грузовой крюк SHO	Самозапирающийся грузовой крюк SHK	Грузовой крюк с вертлюгом LHW	Литейный крюк с проушиной GHO
Ø мм	код товара	код товара	код товара	код товара	код товара	код товара
5x16	HOS 5/6	KHS 5/6	SHO 5/6	SHK 5/6	-	-
6x18	HOS 5/6	KHS 5/6	SHO 5/6	SHK 5/6	-	-
7x21	HOS 7/8	KHS 7/8	SHO 7/8	SHK 7/8	LHW 7/8	GHO 7/8
8x24	HOS 7/8	KHS 7/8	SHO 7/8	SHK 7/8	LHW 7/8	GHO 7/8
10x30	HOS 10	KHS 10	SHO 10	SHK 10	LHW 10	GHO 10
13x39	HOS 13	KHS 13	SHO 13	SHK 13	LHW 13	GHO 13
16x48	HOS 16	KHS 16	SHO 16	SHK 16	LHW 16	GHO 16
18x54	HOS 18/20	KHS 18/20	SHO 18/20	-	-	GHO 18/20
20x60	HOS 18/20	KHS 18/20	SHO 18/20	-	-	GHO 18/20
22x66	HOS 22	KHS 22	SHO 22	-	-	GHO 22
26x78	HOS 26	-	-	-	-	GHO 26
32x96	HOS 32	-	-	-	-	GHO 32
Страница 6	Страница 10	Страница 10	Страница 10	Страница 10	Страница 11	Страница 11

Скобы и специальные приспособления

Цепь HFS класс 8 / G80	Такелажная скоба прямая SCH P	Такелажная скоба с вилочным сопряжением KSCHW	Крюк для самосвалов GKC	Захват для бетонных колец BRG	Петлевой крюк SH	Вертлюг электро-изоляционный SKLI
Ø мм	код товара	код товара	код товара	код товара	код товара	код товара
5x16	SCH P 5	-	-	-	-	-
6x18	SCH P 6	-	-	-	-	-
7x21	SCH P 7/8	KSCHW 7	-	BRG 7	SH 7/8	SKLI 7/8
8x24	SCH P 7/8	KSCHW 8	-	-	SH 7/8	SKLI 7/8
10x30	SCH P 10	KSCHW 10	-	-	SH 10	SKLI 10
13x39	SCH P 13	KSCHW 13	GKC 13	-	SH 13	SKLI 13
16x48	SCH P 16	-	-	-	SH 16	SKLI 16
18x54	-	-	-	-	-	SKLI 18
20x60	-	-	-	-	-	-
Страница 6	Страница 12	Страница 12	Страница 12	Страница 12	Страница 18	Страница 21

ЦЕПЬ HFS КЛАСС 8 /G80/

Класс прочности цепи:	Цепь HFS G80	сооответствует EN 818-2 и европейской директиве по машинам 98/37/EG
Рабочая нагрузка:		200 Н/мм²
Испытательное усилие:		500 Н/мм² - соответствует нагрузке, превышающей рабочую грузоподъемность в 2,5 раза
Разрывающее усилие:		800 Н/мм² - соответствует нагрузке, превышающей рабочую грузоподъемность в 4 раза
Относительное удлинение при разрыве :		не менее 20%
Испытания на изгиб согласно EN 818-2:		0,8 x номинального диаметра цепи
Условия эксплуатации:	Цепь HFS G80 Комплектующие G80	макс. 400°C макс. 400°C
Маркировка класа стали на изделии:	Цепь HFS G80 Комплектующие G80	8 8
Поверхность:	Цепь HFS G80 Комплектующие G80	специальное лаковое покрытие / черный цвет специальное порошковое покрытие

Маркировочная бирка цепного стропа HFS:
Все необходимые сведения указываются на металлической бирке HFS. Для простой идентификации и во избежания неточностей в определении класса качества (прочности) цепных стропов используются специальные отдельные бирки.

Маркировка:
кодовый номер допуска к производству грузоподъемных цепей
Ø диаметр цепи в мм
Максимальная грузоподъемность в кг (в зависимости от угла отклонения ветви от вертикали)
Класс прочности 8 (G80)
Порядковый номер стропа

Монтирование маркировочной бирки HFS. выполняется квалифицированным уполномоченным персоналом согласно EN 818-4. Бирка служит для идентификации класса цепного стропа (грузоподъемности) и возможностей его применения (допустимых температурных условий). Бирка HFS может быть использована лишь в том случае, если при изготовлении стропа соблюдено правило соответствия цепи и комплектующих. При отклонении грузоподъемности стропа, например, из-за комплектации изделия нестандартными элементами, маркировочная бирка не может быть использована. Несоблюдение данного указания может привести к материальному ущербу или несчастному случаю. По указанным обстоятельствам H.F.S. не несет ответственности.

Сертификат о прохождении испытаний:

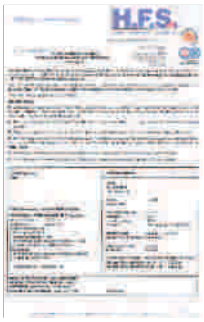

Для всех изделий HFS предоставляется сертификат о прохождении испытаний, подтверждающий характеристики каждого конкретного изделия (партии).

Цепь HFS класс 8 / Grad 80 согласно EN 818-2 – размеры, нагрузки, вес

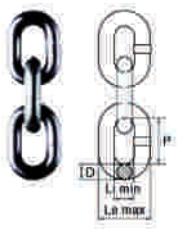

Коэффициент запаса прочности 4:1

Калибр цепи	Допуст. отклонение	Шаг, P	Допуст. отклонение	Li / min.	Le / max.	Вес	Грузоподъ-емность	Разрывное усилие
Ø мм	мм	мм	мм	мм	мм	кг/м	кг	кН
6	±0.24	18	±0.5	7,8	22,2	0,8	1.120	45,2
7	±0.28	21	±0.6	9,1	25,9	1,1	1.500	61,6
8	±0.32	24	±0.7	10,4	29,6	1,4	2.000	80,4
10	±0.40	30	±0.9	13	37	2,2	3.150	126
13	±0.52	39	±1.2	16,9	48,1	3,8	5.300	212
16	±0.62	48	±1.4	20,8	59,2	5,7	8.000	322
18	±0.90	54	±1.6	23,4	66,6	7,3	10.000	407
20	±1.00	60	±1.8	26	74	9	12.500	503
22	±1.10	66	±2.0	28,6	81,4	10,9	15.000	608
26	±1.30	78	±2.3	33,8	96,2	15,2	21.200	849
32	±1.60	96	±2.9	41,6	118	23	31.500	1.290

Максимальная грузоподъемность цепных стропов класса прочности 8 /G80/

Цепь	1 ветвь (1СЦ)	2 ветви (2СЦ)		3-4 ветви (3СЦ, 4СЦ)		Петлевой строп
	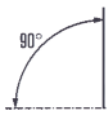	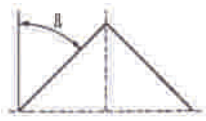				
		0°<ß≤45°	0°<ß≤60°	0°<ß≤45°	0°<ß≤60°	
Ø мм	кг	кг		кг		кг
6	1.120	1.600	1.120	2.360	1.700	1.800
7	1.500	2.120	1.500	3.150	2.240	2.500
8	2.000	2.800	2.000	4.250	3.000	3.150
10	3.150	4.250	3.150	6.700	4.750	5.000
13	5.300	7.500	5.300	11.200	8.000	8.500
16	8.000	11.200	8.000	17.000	11.800	12.500
18	10.000	14.000	10.000	21.200	15.000	16.000
20	12.500	17.000	12.500	26.500	19.000	20.000
22	15.000	21.200	15.000	31.500	22.400	23.600
26	21.200	30.000	21.200	45.000	31.500	33.500
32	31.500	45.000	31.500	67.000	47.500	50.000

Понижающие коэффициенты грузоподъемности для стропов G80

Коэффициент грузоподъемности в зависимости от температурных условий Класс 8 /Grad 80/	от -40° до 200°C 1	от 200° до 300°C 0,9	от 300° до 400°C 0,75
Несимметричное распределение нагрузки			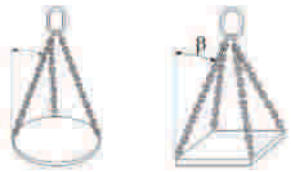
Коэффициент грузоподъемности в зависимости от угла отклонения ветви от вертикали	до 45°: 0,7 45° - 60°: 1	до 45°: 0,7 45° - 60°: 1	до 45°: 0,5 до 45° - 60°: 0,7
Коэффициент грузоподъемности в зависимости от нагрузки на канты	R = больше чем 2x Ø цепи 1	R = больше чем Ø цепи 0,7	R = Ø цепи или меньший 0,5
Коэффициент грузоподъемности в зависимости от плавности подъема	незначительные рывки 1	средние рывки 0,7	значительные рывки недопустимо

Овальное кольцо A

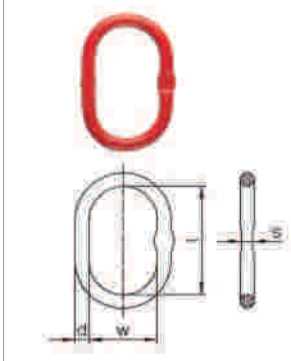

Артикул	Цепь ⊥	Цепь Λ	Код товара	Размеры d	Размеры t	Размеры w	Размеры s	Вес	Грузоподъемность (0-45°)
	Ø мм	Ø мм		мм				кг	кг
5800010	5	-	A 10	10	80	50	8	0,14	1.400
5800011	6+7	6	A 13	13	110	60	10	0,34	2.300
5800012	8	7	A 16	16,5	110	60	14	0,53	3.500
5800013	10	8	A 18	19	135	75	14	0,92	5.000
5800014	13	10	A 22	23	160	90	17	1,60	7.600
5800015	16	13	A 26	27	180	100	20	2,46	9.600
5800016	18	16	A 32	33	200	110	26	4,14	11.800
5800017	20	18	A 36	36	260	140	-	6,22	25.100
5800017	22	20	A 36	36	260	140	-	6,22	25.100
5800018	26	22	A 45	45	260	140	-	12,82	30.800
5800019	32	26	A 50	50	350	190	-	16,55	40.000
5800020	36	32	A 60	60	400	200	-	27,1	60.000
5800020	40	36	A 60	60	400	200	-	27,1	60.000

Овальное кольцо SA

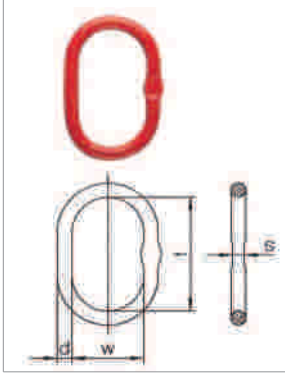

Артикул	Цепь ⊥	Цепь Λ	код товара	Размеры d	Размеры t	Размеры w	Размеры s	Вес	Грузоподъемность (0-45°)
	Ø мм	Ø мм		мм				кг	кг
43678	6+7+8	6+7	SA 13	14	120	70	10	0,44	2.300
35381	10	8	SA 16	16,5	140	80	14	0,67	3.200
43684	13	10	SA 20	20	160	95	14	1,21	5.400
43680	16	13	SA 26	27	190	110	20	2,65	10.100
43685	18+20	16	SA 32	33	230	130	26	4,78	15.700
43922	22	18+20	SA 38	38	275	150	29	7,48	20.500
48238	26	22	SA 45	45	340	180	-	12,82	30.800
48241	32	26	SA 50	50	350	190	-	16,55	40.000
31910	36	32	SA 56	60	400	200	-	27,01	60.000

Подвесная гарнитура G

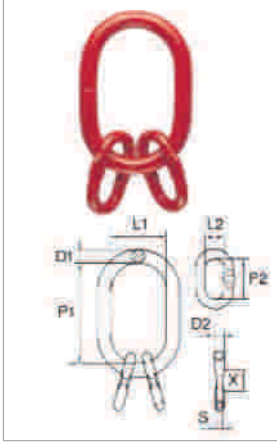

Артикул	Цепь Λ	Код товара	Размеры D1	Размеры P1	Размеры L1	Размеры D2	Размеры P2	Размеры L2	Размеры SxX	Вес	Грузоподъемность, 0-45°
	Ø мм		мм							кг	кг
580072	6	G6/7	19	135	75	13	60	38	10x25	1,32	4.200
580072	7	G6/7	19	135	75	13	60	38	10x25	1,32	4.200
580073	8	G8	23	160	90	16,5	70	34	14x25	2,32	7.600
580074	10	G10	27	180	100	18,5	85	50	14x35	3,52	9.600
580075	13	G13	33	200	110	23	115	60	17x35	6,26	11.800
580076	16	G16	36	260	140	27	140	65	20x45	9,86	19.700
580077	18	G18	45	340	180	33	150	70	-	18,92	30.700
580079	20	G20	50	350	190	33	150	70	-	22,65	34.100
581099	22	G22	50	350	190	36	170	75	-	25,19	40.000
581090	26	G26	60	400	200	40	170	80	-	38,01	54.000
581080	32	G32	70	460	250	50	200	100	-	66,60	76.000

Переходное кольцо B

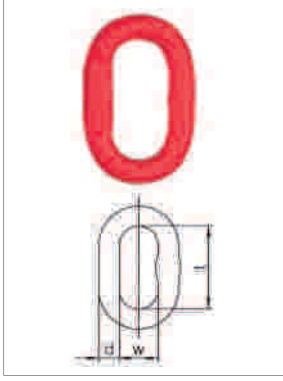

Артикул	Код товара	Размеры d	Размеры t	Размеры w	Вес	Грузоподъемность (0-45°)
		мм			кг	кг
580041	B 07	7	35	16	0,035	1.120
581041	B 08	9	44	20	0,07	1.500
580043	B 10	10	44	20	0,09	2.000
580045	B 13	13	54	25	0,18	4.000
580046	B 16	16	70	34	0,36	3.150
580047	B 18	18	85	40	0,53	5.300
580048	B 20	20	85	40	0,68	6.700
580049	B 22	22	115	50	1,06	8.000
580050	B 26	26	140	65	1,82	15.000
580051	B 32	32	150	70	3,05	21.200

Подвесная гарнитура SG

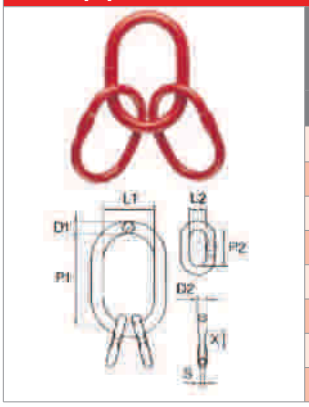

Артикул	Цепь	Код товара	Размеры							Вес	Грузоподъ-емность (0-45°*)
			D1	P1	L1	D2	P2	L2	SxX		
	Ø mm		мм							кг	кг
43894	7	SG7	20	160	95	14	120	70	10x25	2,09	3.150
43895	8	SG8	23	160	110	16,5	140	80	13x25	3,11	4.250
43682	10	SG10	27	190	110	20	160	95	14x35	5,08	7.000
43688	13	SG13	33	230	130	27	190	110	20x45	10,09	13.200
43689	16	SG16	38	275	150	33	230	130	26x45	17,05	20.500
43690	20	SG20	45	340	180	38	275	150	29x50	27,79	26.900
45983	22	SG22	50	350	190	45	340	180	-	42,19	40.000
58994	26	SG26	60	400	200	50	350	190	-	60,12	52.500

Переходная гарнитура GAS2 [для крановых крюков и автокранов]

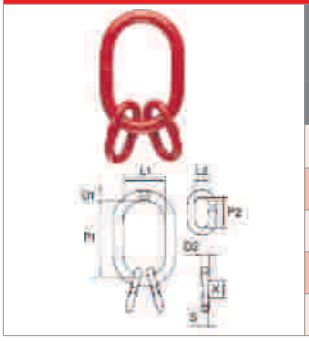

Артикул	Цепь	Код товара	Размеры						Вес	Грузоподъ-емность
			D1	P1	L1	D2	P2	L2		
	Ø mm		мм						кг	кг
581072	6	GAS2-6	18	300	190	13	54	25	2,1	1600
581073	8	GAS2-8	22	300	190	16	70	34	3,34	2800
582074	10	GAS2-10	26	300	190	18	85	40	4,78	4250
581075	13	GAS2-13	32	300	190	22	115	50	7,82	7500
581076	16	GAS2-16	36	300	190	26	140	65	10,9	11200

Соединительное звено V

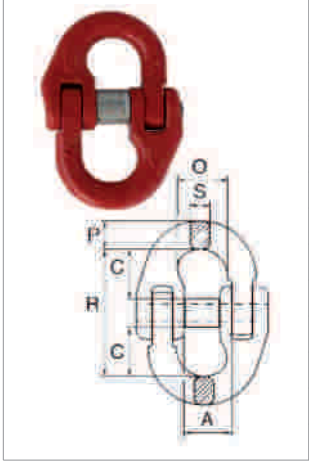

Артикул	Цепь	Код товара	Размеры						Вес	Грузоподъ-емность
			A	C	O	R	P	S		
	Ø мм		мм						кг	кг
580091	6	V 6	14,1	18	18	44,4	7,8	7,6	0,06	1.120
581089	7	V 7	16,3	20	20	51	10	9	0,12	1.500
580089	7+8	V 8	18,35	25	23	61,5	11,5	10	0,18	2.000
580094	10	V 10	23	30	27	72	12,6	12,6	0,33	3.150
580095	13	V 13	27,6	36	34	88	19	16,7	0,7	5.300
580096	16	V 16	33	40	39	103	21	21	1,14	8.000
580097	18+20	V 18/20	41,7	48	47	115	29,5	24,5	2,1	12.500
580092	22	V 22	49	51	55	133	26,5	26,5	2,2	15.000
581099	26	V 26	61	68	67	164	32	30	5,1	21.200
580101	32	V 32	80	80	86	194	40	32	8,5	31.500

Соединительная скоба VB

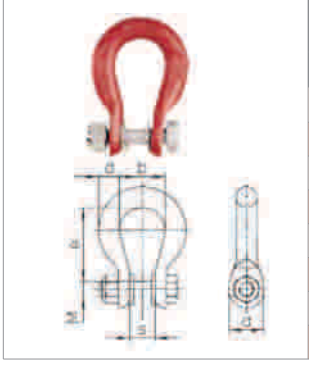

Артикул	Цепь	Код товара	Размеры						Вес	Грузоподъ-емность
			e	b	d	s	a	M		
	Ø мм		мм						кг	кг
580523	6	VB 6	34	21	9	11	16	7	0,07	1.120
580524	7	VB 7	49	28	13	16	22	8	0,2	1.500
580525	8	VB 8	48	28	13	16	22	10	0,22	2.000
580526	10	VB 10	60	36	16	20	27	12	0,38	3.150
580527	13	VB 13	72	39	18	24	34	16	0,67	5.300
580528	16	VB 16	80	47	23	32	44	20	1,21	8.000
580529	20	VB 19	96	56	26	36	52	24	1,97	12.500
581530	26	VB 26	132	77	33	49	66	30	4,06	21.200

Соединительное звено для текстильных стропов RSK

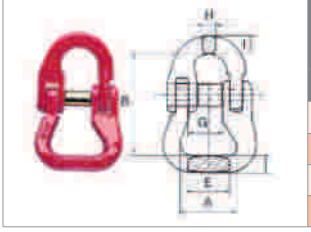

Артикул	Цепь	Код товара	Размеры						Вес	Грузоподъ-емность
			A	B	E	G	H	I		
	Ø мм		мм						кг	кг
590041	8	RSK 8	40	66	18	18,35	10	11,5	0,3	2.000
590042	10	RSK 10	50	81	21	23	12,6	12,6	0,5	3.150
590043	13	RSK 13	60	104	27,5	27,6	16,7	19	1,1	5.300
590044	16	RSK 16	66,5	112,5	40	33	21	21	2	8.000

Укорачивающий крюк с проушиной PO

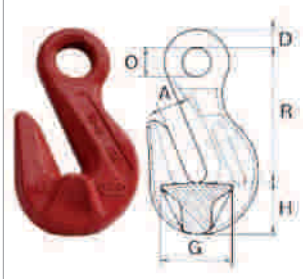

Артикул	Цепь	Код товара	Размеры						Вес	Грузоподъ-емность
			A	D	O	R	G	H		
	Ø мм		мм						кг	кг
580160	5+6	PO 5/6	8	7	12	51	24	15	0,12	1.120
580161	7+8	PO 7/8	10	10	16	60	30	24	0,23	2.000
580163	10	PO 10	13	11	21	80	44	31	0,59	3.150
580164	13	PO 13	16,5	15,5	26	100	57	41	1,38	5.300
580165	16	PO 16	20	19	30	116	64	44	2,01	8.000
580166	18+20	PO 18/20	23,5	22	36	135	85	53	3,75	12.500
580169	22	PO 22	27	25	38	157	97	62	5,35	15.000
580168	26	PO 26	30	30	55	210	85	80	9,62	21.200
580170	32	PO 32	39	40	60	240	93	90	18,6	31.500

Укорачивающий крюк с вилочным сопряжением PK

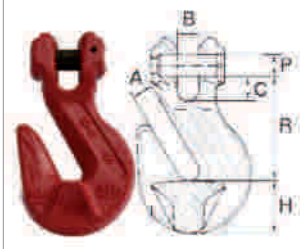

Артикул	Цепь	Код товара	Размеры						Вест	Грузоподъ-емность
			A	B	C	P	R	H		
	Ø мм		мм						кг	кг
580240	5+6	PK 5/6	8	7	8	7,4	24	15	0,10	1.120
580241	7+8	PK 7/8	10	9	10	9	30	24	0,27	2.000
580243	10	PK 10	13	13	14	13	44	31	0,75	3.150
580244	13	PK 13	17	17	17	16	53	38	1,35	5.300
580245	16	PK 16	20	20	20	21	64	44	2,30	8.000
580246	18+20	PK 18/20	23,5	24	24	24	85	53	4,10	12.500
580247	22	PK 22	27	27	26	26	97	62	5,65	15.000

Укорачивающая ‘лапа’ VKLS [с защелкой]

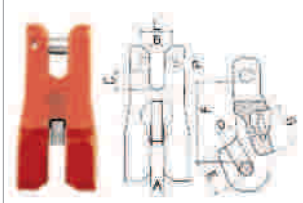

Артикул	Цепь	Код товара	Размеры							Вес	Грузоподъ-емность
			A	B	C	D	E	F	PxL		
	Ø mm		мм							кг	кг
580270	6	VKLS 6	45	10	10	8	19	45	7,5x17,5	0,21	1.120
580271	7	VKLS 7	58	10	10	9,5	23,5	56	9x22,5	0,48	1.500
580272	8	VKLS 8	58	10	10	9,5	23,5	56	10x22,5	0,48	2.000
580273	10	VKLS 10	12	12	14,5	12	32,5	78	13x31,5	1,12	3.150
580274	13	VKLS 13	15,5	15,5	18	15,5	44	90	16x42	1,83	5.300
580275	16	VKLS 16	19	21	21	19	50	106	21x51,5	2,83	8.000

Укорачивающая ‘лапа’ VKL [без защелки]

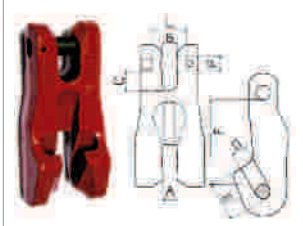

Артикул	Цепь	Код товара	Размеры							Вес	Грузоподъ-емность
			A	B	C	D	E	F	PxL		
	Ø mm		мм							кг	кг
580270	6	VKL 6	8	10	10	8	19	45	7,5x17,5	0,21	1.120
580271	7	VKL 7	9,5	10	10	9,5	23,5	56	9x22,5	0,48	1.500
580272	8	VKL 8	9,5	10	10	9,5	23,5	56	10x22,5	0,48	2.000
580273	10	VKL 10	12	12	14,5	12	32,5	78	13x31,5	1,12	3.150
580274	13	VKL 13	15,5	15,5	18	15,5	44	90	16x42	1,83	5.300
580275	16	VKL 16	19	21	21	19	50	106	21x51,5	2,83	8.000

Грузовой крюк с проушиной HOS

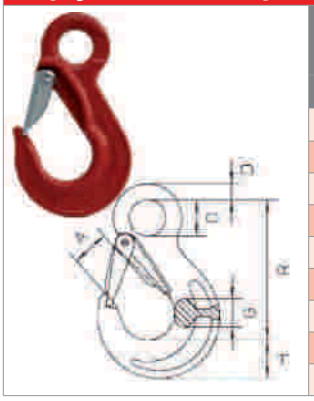

Артикул	Цепь	Код товара	Размеры						Вес	Грузоподъ-емность
			A	D	O	R	G	H		
	Ø мм		мм						кг	кг
580140	5+6	HOS 5/6	19	10	20	84,5	16,5	21	0,2	1.120
580141	7+8	HOS 7/8	26	11	25	106	19	27	0,5	2.000
580142	10	HOS 10	31	16	34	131	26	33	1,1	3.150
580143	13	HOS 13	39	19	43	164	33	43,5	2,2	5.300
580144	16	HOS 16	45	24,5	50	182,5	40	50	3,5	8.000
580145	18+20	HOS 18/20	53	27	55	205	48	55	4,7	12.500
580147	22	HOS 22	62	29	60	225	50	62	7,3	15.000
580148	26	HOS 26	73	35	70	257	60	75	12,0	21.200
580149	32	HOS 32	87	39	66	299	78	89	22,4	31.500

Грузовой крюк с вилочным сопряжением KHS

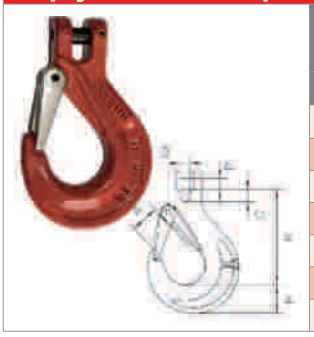

Артикул	Цепь	Код товара	Размеры							Вес	Грузоподъ-емность
			A	B	C	G	H	P	R		
	Ø мм		мм							кг	кг
580220	5+6	KHS 5/6	19	7,2	8	15	20	7,4	69	0,2	1.120
580221	7+8	KHS 7/8	26	10	10	19	28	9	95	0,6	2.000
580222	10	KHS 10	31	12	14	25	34,5	12,5	109	1,1	3.150
580223	13	KHS 13	39	15	17	34	41	16	136	2,0	5.300
580224	16	KHS 16	45	18	22	37	49	20	155	3,5	8.000
580226	18+20	KHS 18/20	53	23	26	51	53	24	183,5	5,0	12.500
580146	22	KHS 22	62	24,5	30	50	62	27	213,5	12,1	15.000

Самозапирающийся грузовой крюк SHO

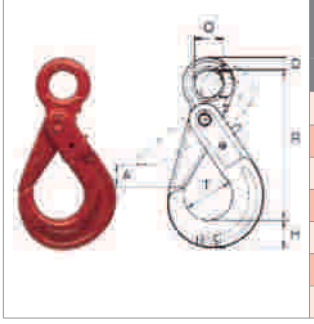

Артикул	Цепь	Код товара	Размеры							Вес	Грузоподъ-емность
			A	D	O	R	T	G	H		
	Ø мм		мм							кг	кг
580681	5+6	SHO 5/6	28	11	21	110	35	16	20	0,5	1.120
580682	7+8	SHO 7/8	34	12	27	136	43	20	26	0,9	2.000
580683	10	SHO 10	45	15	34,5	169	56	25	30	1,5	3.150
580684	13	SHO 13	52	20	40	205	69	34	40	2,7	5.300
580685	16	SHO 16	60	27	50	251	80	35	50	5,7	8.000
580686	18+20	SHO 18/20	70	30	60	290	90	50	62	7,9	12.500
580687	22	SHO 22	81	32	70	322	100	52	65	11,2	15.000

Самозапирающийся грузовой крюк SHK

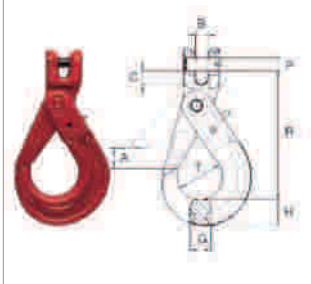

Артикул	Цепь	Код товара	Размеры								Вес	Грузоподъ-емность
			A	B	C	P	R	T	G	H		
	Ø мм		мм								кг	кг
580603	5+6	SHK 5/6	28	7	8	7,5	94	35	16	20	0,5	1.120
580606	7+8	SHK 7/8	34	9	10	9	123	43	20	26	0,9	2.000
580607	10	SHK 10	45	12	14	13	144	56	25	30	1,6	3.150
580608	13	SHK 13	52	15	17	16	180	69	34	40	2,9	5.300
580609	16	SHK 16	60	18	21	21	217	80	35	50	5,8	8.000

Грузовой крюк с вертлюгом LHW [необорачиваемый под нагрузкой]

Артикул	Цепь	Код товара	Размеры							Вес	Грузоподъ-емность
			L	B	C	E	A	G	H		
	Ø мм		мм							кг	кг
580598	7+8	LHW 7/8	154	28	28	38	12	18	24	0,8	2.000
580599	10	LHW 10	192	35	37	44	15	23	31	1,43	3.200
580600	13	LHW 13	238	40	47	48	19	28	36	2,89	5.400
580601	16	LHW 16	295	53	65	61	25	35	44	5,23	8.000

Грузовой крюк с вертлюгом LHWK [оборачиваемый под нагрузкой]

Артикул	Цепь	Код товара	Размеры							Вес	Грузоподъ-емность
			L	B	C	E	A	G	H		
	Ø мм		мм							кг	кг
580598	7+8	LHWK 7/8	156	28	29	38	12	18	24	0,86	2.000
580599	10	LHWK 10	191	35	35	44	15	23	31	1,50	3.150
580600	13	LHWK 13	236	40	45	48	19	28	36	3,0	5.300
580601	16	LHWK 16	295	53	63	61	25	35	44	5,5	8.000

Крюк с вертлюгом SWH [самозапирающийся, необорачиваемый под нагрузкой]

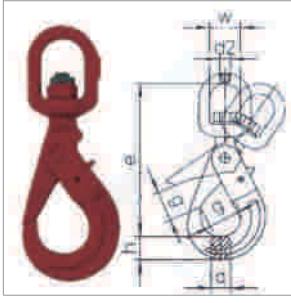

Артикул	Цепь	Код товара	Размеры						Вес	Грузоподъ-емность
			e	h	d2	w	a	g		
	Ø мм		мм						кг	кг
580581	6	SWH 6	160	20	13	35	16	28	0,6	1.120
580582	7+8	SWH 7/8	181	26	13	35	23	34	1,1	2.000
580583	10	SWH 10	218	30	16	42	25	45	2,0	3.150
580600	13	SWH 13	269	40	20	49	34	52	4,0	5.300
580601	16	SWH 16	319	50	24	60	35	60	6,8	8.000

Литейный крюк с проушиной GHO

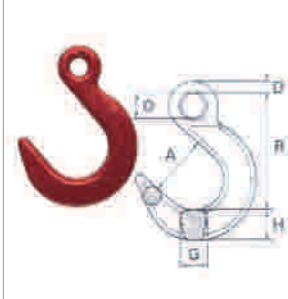

Артикул	Цепь	Код товара	Размеры						Вес	Грузоподъ-емность
			A	D	O	R	G	H		
	Ø мм		мм						кг	кг
580295	7+8	GHO 7/8	64	13,5	18	123	26	31	31	2.000
580296	10	GHO 10	78	16	22	149	32	36	36	3.150
580297	13	GHO 13	89	19	27	174	39	39	43	5.300
580298	16	GHO 16	102	22	47	224	46	46	50	8.000
580299	18+20	GHO 18/20	114	28	56	260	54	54	61	12.500
581299	22	GHO 22	127	32	47	265	65	65	69	15.000
580300	26	GHO 26	136	34	54	305	72	72	80	21.200
581300	32	GHO 32	165	37	60	327	83	83	95	31.500

Такелажная скоба прямая типа SCH P [высокопрочная]

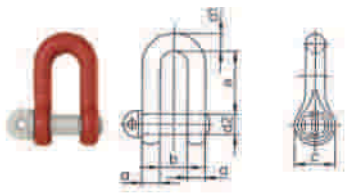

Артикул	Цепь	Код товара	Размеры						Вес	Грузоподъ-емность
			e	b	a	d1	c	d2		
	Ø мм		мм						кг	кг
580329	5	SCH P 5	18	8	5	6	12	6	0,02	800
580330	6	SCH P 6	24	11	7	8	16	8	0,05	1.120
580331	7+8	SCH P 7/8	30	14	8	10	20	10	0,09	2.000
580332	10	SCH P 10	36	17	10	12	24	12	0,20	3.150
580333	13	SCH P 13	49	21	13	15	32	16	0,30	5.300
580334	16	SCH P 16	61	27	17	19	40	20	0,70	8.000

Такелажная скоба с вилочным сопряжением KSCHW

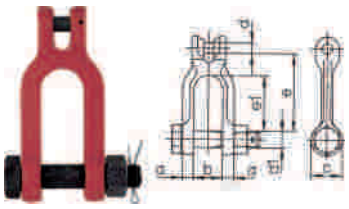

Артикул	Код товара	Размеры							Вес	Грузоподъ-емность
		e	e1	b	a	d	c	d1		
		мм							кг	кг
580650	KSCHW 7	76	54	28	12	9	31	16	0,49	1.900
580651	KSCHW 8	76	54	28	12	10	31	16	0,49	2.500
580652	KSCHW 10	105	76	34	16	13	39	20	0,95	4.000
580653	KSCHW 13	113	77	44	21	16	50	24	1,89	6.700

Стационарное прямое соединение с цепью (отсутсвие риска утери). Применяется также в качестве точки крепления цепи, например, в траверсах.

Крюк для самосвалов GKC

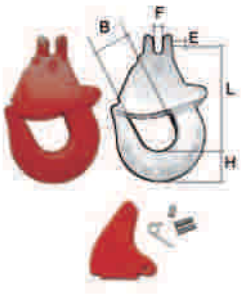

Артикул	Код товара	Размеры					Вес	Грузоподъ-емность
		L	B	E	F	H		
		мм					кг	кг
590123	GKC 13	164	49	16	14,5	43	3,2	5.000
590126	Защелка GKC							

590126 Ремкомплект крюка для самосвалов GKC 13 в составе: защелка, пружина + штифт

Контейнерный крюк CH-3

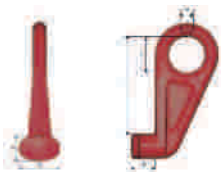

Артикул.	Код товара	Размеры						Вес	Грузо-подъемность
		A	L	B	E	H	G		
		мм						кг	кг
580280	CH-3	25	187	70	46	47	75	3,87	12.500
580281	CH-3, 45°left	25	187	70	46	47	75	3,79	12.500
580282	CH-3, 45°right	25	187	70	46	47	75	3,88	12.500

Захват самозапирающийся для бетонных колец BRG

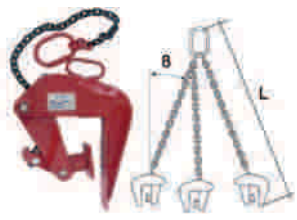

Артикул	Код товара	Описание	Макс. Ø колец		Вес	Грузоподъ-емность, 0-30°
			мм	мм	кг	кг
590108	BRG	Захват самозапирающийся	-	-	-	-
590110	BRG-7-III	Строп цепной 3-х ветвевой в сборе для бетонных колец	1300	1.500	35,40	2.500
590111	BRG-7-III		1800	2.000	37,00	2.500
590113	BRG-7-III		2300	2.500	39,70	2.500

ОБЗОР ТАКЕЛАЖНЫХ СКОБ HFS/SFS

ОПРЕДЕЛЕНИЕ ТЕРМИНОВ

Допустимая рабочая нагрузка / Грузоподъемность / Working Load Limit (WLL) = Максимальный груз, для работы с которым при условии линейной нагрузки допускается отдельное комплектующее изделие или грузоподъемное приспособление в сборе. На ряду с общепринятым обозначением WLL часто также используется сокращение SWL (Safe Working Load).

Испытательная нагрузка / Proofload (PL) = Предельная нагрузка, используемая при проведении испытаний комплектующих или грузоподъемных приспособлений в сборе. Тестируемое изделие не должно деформироваться или иметь видимые повреждения после его проверки испытательной нагрузкой.

Разрывающая нагрузка / Minimum Breaking Load (MBL) = Минимальная линейная нагрузка, воздействие которой на комлектующее изделие или грузоподъемное приспособление в сборе может привести к их разрушению.

Коэффициент запаса прочности / Safety factor (S.F.) = Соотношение значений разрывающей нагрузки (MBL) и грузоподъемности (WLL), например 6,0

Ударная нагрузка / Shockload = Результирующая нагрузка от удара или рывка статического груза. Ударная нагрузка как правило значительно превышает нагрузку, создаваемую статическим грузом. Допустимы подъемные операции только с слабыми и умеренными ударными нагрузками.

ДОКУМЕНТЫ, ПОДТВЕРЖДАЮЩИЕ КАЧЕСТВО ПРОДУКЦИИ

На скобы HFS/SFS могут быть оформлены следующие документы:

- **Акт испытаний по желанию клиента**
- **Заводской сертификат** в соответствии с EN 10204 - 2.1
- **Сертификат на материал** в соответствии с EN 10204 - 3.1
- **Свидетельство об обратной прослеживаемости** в соответствии с EN 10204 - 3.1
- **Протокол приемо-сдаточных испытаний независимой организации**

МАРКИРОВКА

При маркировке такелажных скоб HFS/SFS указывается:

- **Грузоподъемность**/Working Load Limit (тонн)
- **Код обратной прослеживаемости**/Traceability code
- **Коэффициент запаса прочности**/Safetyfactor
- **Знак CE,** подтверждающий соответствие европейским директивам по машинам

УКАЗАНИЯ ПО ПРИМЕНЕНИЮ

Обязательная проверка перед применением такелажной скобы должна включать:

- проверку читаемости всех маркировочных обозначений на изделии
- проверку соответсвия размеров скобы и болта
- визуальный осмотр скобы и болта на наличие повреждений
- контроль наличия разводного шплинта в скобах с болтом и гайкой
- визуальный контроль отсутствия на скобе и болте трещин, углублений и коррозии

ЗАПРЕЩАЕТСЯ:

- примение скоб в условиях воздействия высоких температур. Снижение грузоподъемности!
- изменение формы скобы или ремонт скобы с помощью сварки

ОБЗОР ТАКЕЛАЖНЫХ СКОБ HFS/SFS

ПОНИЖАЮЩИЕ КОЭФФИЦИЕНТЫ ГРУЗОПОДЪЕМНОСТИ

Фактор экстремальных температурных условий

0 - 200 °C	100% допустимой рабочей нагрузки (WLL)
200 - 300 °C	90% допустимой рабочей нагрузки (WLL)
300 - 400 °C	75% допустимой рабочей нагрузки (WLL)
> 400 °C	скобы не допускаются к применению

Фактор нелинейных (боковых) нагрузок

Боковых нагрузок следует избегать, поскольку изделия на них не рассчитаны. Если таких нагрузок избежать невозможно, применяются слудующие понижающие коэффициенты в зависимости от угла, воздействующей на изделие боковой нагрузки:

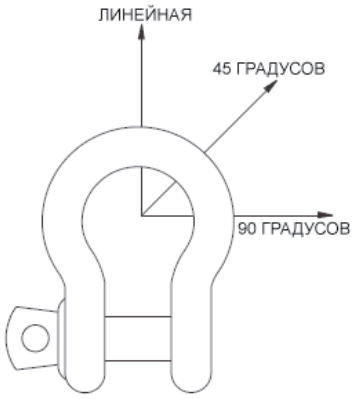

Угол	Новая грузоподъемность
0°	100% допустимой рабочей нагрузки (WLL)
45°	70% допустимой рабочей нагрузки (WLL)
90°	50% допустимой рабочей нагрузки (WLL)

ПРАВИЛА МОНТАЖА

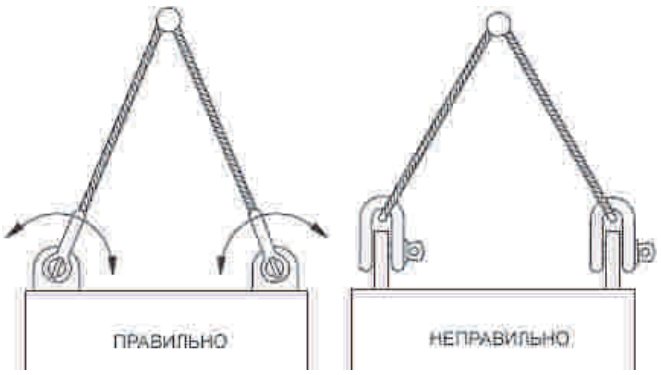

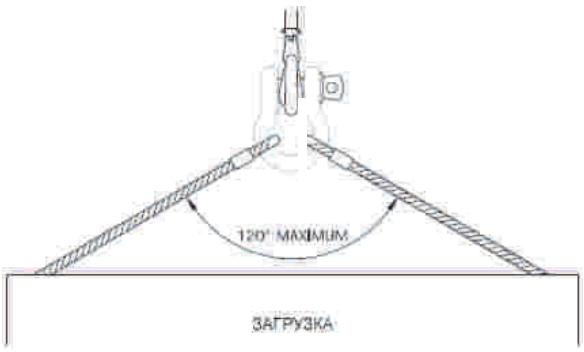

ТАКЕЛАЖНЫЕ СКОБЫ ОМЕГАОБРАЗНОЙ ФОРМЫ

Такелажная скоба SCH GES BMS

[болт, гайка, разводной шплинт]

- горячее цинкование скобы
- сталь высокой прочности
- маркировка грузоподъемности и типоразмера изделия

[соответствие EN 13889]

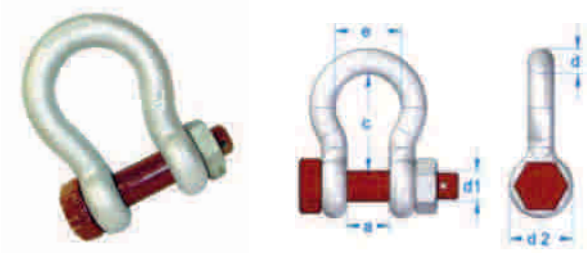

Артикул	Типоразмер	Болт Ø	Внутр. размер	Внутрен. длина	Ушко снаружи	Внутрення дуга	Вес	Грузоподъемность
	d	d1	a	c	d2	e	кг	т
581001	1/4"	8	12	29	16	20	0,07	0,5
581016	5/16"	10	13	32	20	21	0,13	0,75
581000	3/8"	11	16	36	22	26	0,17	1,0
581002	7/16"	13	18	43	26	29	0,25	1,5
582000	1/2"	16	21	48	30	33	0,4	2,0
581003	5/8"	19	27	60	40	43	0,7	3,25
581004	3/4"	22	32	71	48	51	1,3	4,75
581005	7/8"	25	36	84	54	58	1,8	6,5
581316	1"	29	43	95	60	68	2,5	8,5
581006	1.1/8"	32	46	108	67	74	3,5	9,5
581018	1.1/4"	35	52	119	76	82	5,0	12,0
581320	1.3/8"	38	57	133	84	92	6,8	13,5
581007	1.1/2"	41	60	146	92	98	8,8	17,0
581008	1.3/4"	51	73	178	110	127	14,1	25,0
581009	2"	57	83	197	127	146	20,8	35,0
581010	2.1/4"	65	95	222	135	160	29	42,5
581013	2.1/2"	70	105	267	152	184	42,3	55,0
581014	3"	82	127	330	165	200	65,3	85,0
581015	3.1/2"	95	146	381	203	230	112,5	120,0

Такелажная скоба SCH GES B

[винт-резьба]

- горячее цинкование скобы
- сталь высокой прочности
- маркировка грузоподъемности и типоразмера изделия

[соответствие EN 13889]

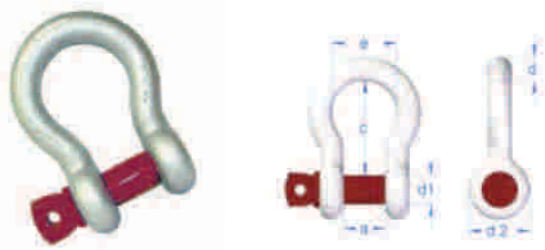

Артикул	Типоразмер	Болт Ø	Внутр. размер	Внутрен. длина	Ушко снаружи	Внутрення дуга	Вес	Грузоподъемность
	d	d1	a	c	d2	e	кг	т
580309	1/4"	8	12	28	17	20	0,06	0,5
580310	5/16"	10	13	31	21	21	0,11	0,75
580311	3/8"	11	16	36	25	26	0,15	1,0
580312	7/16"	13	18	42	27	29	0,2	1,5
580313	1/2"	16	21	48	30	33	0,3	2,0
580314	5/8"	19	27	60	40	43	0,7	3,25
580315	3/4"	22	32	71	48	51	1,0	4,75
580317	7/8"	25	36	84	54	58	1,5	6,5
580316	1" -	29	43	95	60	68	2,4	8,5
580318	1.1/8"	32	46	108	67	74	3,2	9,5
580319	1.1/4"	35	52	119	76	82	4,3	12,0
580320	1.3/8"	38	57	133	84	92	5,7	13,5
580325	1.1/2"	41	60	146	92	98	7,8	17,0
580322	1.3/4"	51	73	178	110	127	12,5	25,0
580326	2" -	57	83	197	127	146	18,5	35,0
580327	2.1/2"	70	105	267	152	184	37,6	55,0

ТАКЕЛАЖНЫЕ СКОБЫ ПРЯМОЙ ФОРМЫ

Такелажная скоба SCH GER BMS

[болт, гайка, разводной шплинт]

- горячее цинкование скобы
- сталь высокой прочности
- маркировка грузоподъемности и типоразмера изделия

[соответствие EN 13889]

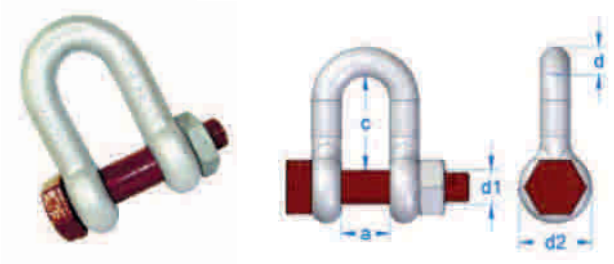

Артикул	Типоразмер	Болт Ø	Внутр. размер	Внутр. длина	Ушко снаружи	Вес	Грузоподъемн.
	d	d1	a	c	d2	кг	т
510500	1/4"	8	12	29	16	0,06	0,5
510501	5/16''	10	13	32	20	0,11	0,75
510502	3/8"	11	16	36	22	0,15	1
510503	7/16"	13	18	43	26	0,2	1,5
510504	1/2"	16	21	41	30	0,3	2
510505	5/8"	19	27	51	40	0,7	3,25
510506	3/4"	22	32	60	48	1,2	4,75
510507	7/8"	25	36	71	54	1,6	6,5
510508	1"	29	43	81	60	2,4	8,5
510509	1.1/8"	32	46	90	67	3,3	9,5
510510	1.1/4"	35	52	100	76	4,6	12
510511	1.3/8"	38	57	113	84	6,0	13,5
510512	1.1/2"	41	60	124	92	8,3	17
510513	1.3/4"	51	73	146	110	12,8	25
510514	2"	57	83	171	127	18,5	35
510515	2.1/2"	70	105	203	152	38,0	55

85 т, 120 т и 150 т по запросу!

Такелажная скоба SCH GER B

[болт, гайка, разводной шплинт]

- горячее цинкование скобы
- сталь высокой прочности
- маркировка грузоподъемности и типоразмера

[соответствие EN 13889]

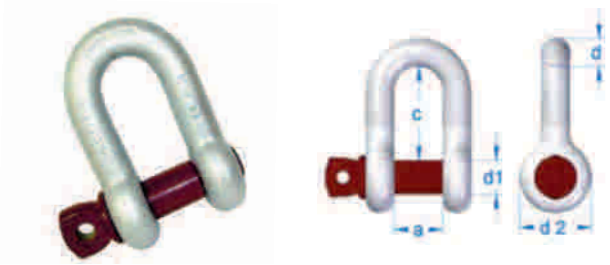

Артикул	Типоразмер	Болт Ø	Внутр. размер	Внутр. длина	Ушко снаружи	Вес	Грузоподъемн.
	d	d1	a	c	d2	кг	т
582331	1/4"	8	12	29	16	0,06	0,5
581310	5/16''	10	13	26	21	0,1	0,75
581311	3/8"	11	16	31	25	0,15	1
581312	7/16"	13	18	36	27	0,2	1,5
582313	1/2"	16	21	41	30	0,3	2
582314	5/8"	19	27	51	40	0,6	3,25
582315	3/4"	22	32	60	48	1,0	4,75
581317	7/8"	25	36	71	54	1,4	6,5
582316	1"	29	43	81	60	2,0	8,5
581318	1.1/8"	32	46	90	67	3,0	9,5
581319	1.1/4"	35	52	100	76	4,0	12
582320	1.3/8"	38	57	113	84	5,4	13,5
581325	1.1/2"	41	60	124	92	7,3	17
582322	1.3/4"	51	73	146	110	11,3	25
580345	2"	57	83	171	127	16,2	35
580346	2.1/2"	70	105	203	152	33,3	55

Захват угловой для листового металла BWW

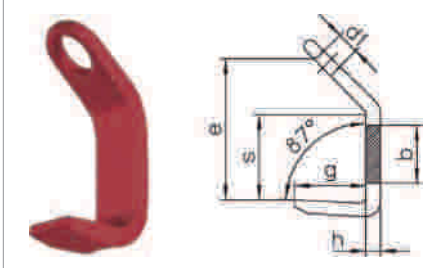

Артикул	Код товара	Размеры						Вес	Грузоподъ-емность
		e	s	b	h	d1	g		
		мм						кг	кг
580351	BWW 7/8	131	80	50	18	28	55	1,12	2.500
580352	BWW 10	168	100	70	20	38	65	2,60	4.000
580353	BWW 13	207	130	80	26	40	90	5,90	6.700
580354	BWW 16	261	160	100	33	50	110	10,80	10.000
580355	BWW 19/20	302	185	120	40	60	130	17,20	16.000
580356	BWW 22	363	220	140	50	75	150	31,30	19.000

Для подъема стальных листов и панелей. Рекомендуемый угол отклонения ветвей стропа от вертикали 15-30°. Используется с не менее чем 3-х ветвевым цепным стропом.

Захват вилочного типа для листового металла GHW

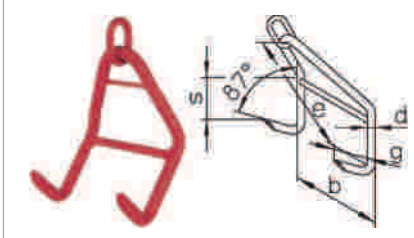

Артикул	Код товара	Размеры					Овальное звено	Вес	Грузоподъ-емность
		s	b	g	d	e			
		мм						кг	кг
580370	GHW 5/6	100	190	65	23	203	BW 13	2,08	1.400
580371	GHW 7/8	150	254	100	30	300	BW 16	5,40	2.500
580372	GHW 10	200	380	130	40	402	BW 22	16,10	4.000
580373	GH 13	300	500	195	50	592	BW 26	31,50	5.300
580374	GH 16	400	600	250	60	781	BW 26	63,40	8.000

Для транспортировки пакетов листового металла и больших плит. Используются только в паре. Рекомендуемый угол отклонения ветвей стропа от вертикали 30-45°.

Крюк S-образный SM

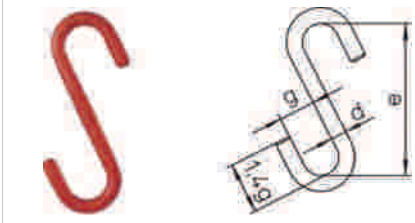

Артикул	Код товара	Размеры			Вес	Грузоподъ-емность
		e	g	d		
		мм			кг	кг
580390	SM 5	180	42	16	0,60	800
580392	SM 7/8	220	53	23	1,50	2.000
580394	SM 10	280	63	27	2,60	3.150
580395	SM 13	400	90	40	8,20	5.300
580396	SM 16	500	120	50	16,00	8.000
580397	SM 19	550	130	60	26,00	11.200
581398	SM 22	750	175	80	64,50	15.000

Для перемещения рулонов и строительной сетки

Крюк FA для перемещения бочек

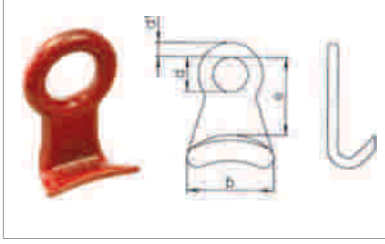

Артикул	Код товара	Размеры				Вес	Грузоподъ-емность
		e	d	d1	b		
		мм				кг	кг
15098	FA 5/6	90	40	17	70	0,80	500

Для перемещения бочек. Захваты используется только в паре.
Используется, как правило, в составе кольцевых цепных стропов G80 6mm г/п 500кг:
II A-S-FA 2,5м или II A-S-FA 1,0м. Угол отклонения ветвей цепи от вертикали 30°.

Крюк EHS

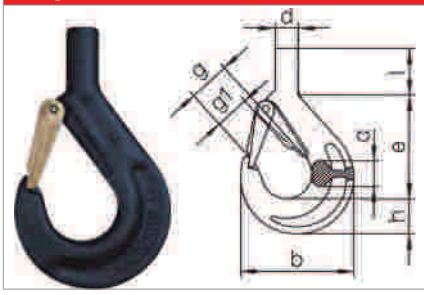

Артикул	Код товара	Размеры								Вес	Грузоподъ-емность
		e	h	a	d	g1	g	b	l		
		мм								кг	кг
580173	EHS 7/8	85	27	19	18	26	32	88	33	0,53	2.000
580171	EHS 10	102	33	25	22	30	39	108	43	1,1	3.150
580172	EHS 13	125	40	30	26	38	48	130	50	1,8	5.300

По запросу поставляется с обработанным стержнем.

Высокопрочные подъемные клещи HZ

Артикул	Код товара	Ширина захвата *	Размеры		Вес	Грузоподъ-емность
			g	d		
		мм	мм		кг	кг
15089	HZ 0,125	100-200	310	15	2,3	125
15090	HZ 0,25	130-300	466	20	4,5	250
15091	HZ 0,5	160-400	629	28	11	500
15092	HZ 1	215-500	808	30	17	1.000
15093	HZ 2	250-600	959	30	26	2.000

Для подъема сортовой стали небольшой длины.

* Во избежание выскальзывания перемещаемого груза, зажим изделий с диаметром меньше, чем минимальная ширина захвата, осуществляется непосредственно наконечниками клещей

Петлевой крюк SH

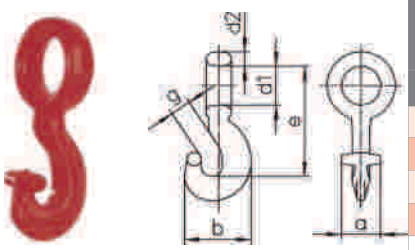

Артикул	Код товара	Размеры						Вес	Используемое переходное звено	Грузоподъ-емность
		e	d1	d2	g	b	a			
		мм						кг		кг
15382	SH 7/8	95	31	11	16	51	32	0,34	B 9	2.000
15388	SH 10	118	41	15	19	62	43	0,69	B 13	3.150
15426	SH 13	148	51	19	26	82	50	1,85	B 16	5.300
15462	SH 16	180	63	22	30	99	64	3,06	B 20	8.000

Крюк для стягивания цепных петлевых стропов

Цепь для транспортировки балок и шпунтовой доски

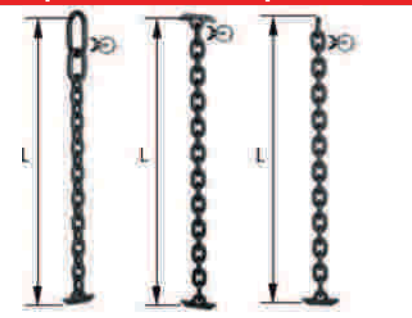

Артикул	Исполнение	Цепь	Полезная длина	Вес	Грузоподъемн.
		Ø мм	мм	кг	т
364210	сварная система	10	1000	2,6	1,6
364310		10	650	1,8	1,6
364 313		13	1000	4,4	3,15
364410	с двумя костылями	10	650	1,8	1,6
364 413		13	1000	4,4	3,15
364510	простое	10	650	1,8	1,6
364 513		13	1000	4,4	3,15

Костылек для шпунтовых цепей

Артикул	Цепи	Размеры					Толщина материала	Вес
	Ø мм	a	b	c	l	n	мм	кг
365210	10	15	86	10	15	37	14	0,165
365211	10	15	95	10	15	37	14	0,17
365212	13	25	120	15	18	59	15	0,45

Переходной комплект для однорогого кранового крюка

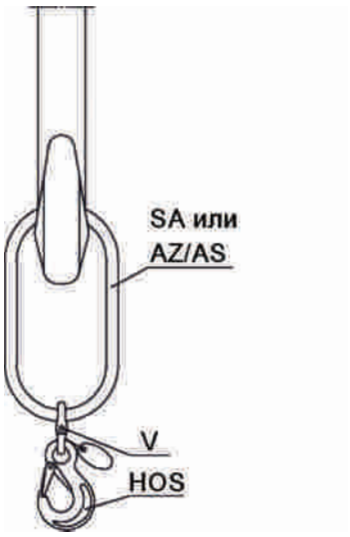

Артикул	Код товара	Однорогий крюк по DIN 15401	Вес кг	Грузоподъ-емность кг
68769	ÜW 32/4 IA-HOS	- Nr. 32	11,50	4.000
68770	ÜW 32/6,7 IA-HOS	- Nr. 32	12,40	6.700
68771	ÜW 32/10 IA-HOS	- Nr. 32	13,90	10.000
68772	ÜW 32/16 IA-HOS	- Nr. 32	26,40	16.000
68773	ÜW 32/19 IA-HOS	- Nr. 32	29,00	19.000
70195	ÜW 32/26,5 IA-HOS	- Nr. 32	33,70	26.500
68776	ÜW 50/6,7 IA-HOS	- Nr. 50	23,90	6.700
68778	ÜW 50/10 IA-HOS	- Nr. 50	25,40	10.000
68780	ÜW 50/16 IA-HOS	- Nr. 50	26,60	16.000
68782	ÜW 50/19 IA-HOS	- Nr. 50	29,20	19.000
68784	Ü 50/21,2 IA-HOS	- Nr. 50	35,80	21.200
68786	Ü 50/31,5 IA-HOS	- Nr. 50	75,80	31.500
70210	ÜW 100/26,5 IA-HOS	- Nr. 100	65,10	26.500
68790	Ü 100/31,5 IA-HOS	- Nr. 100	78,80	31.500

Переходной комплект для двурогого кранового крюка

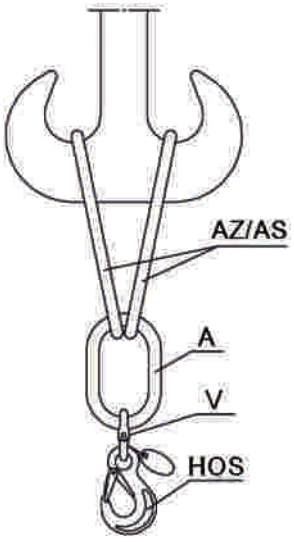

ANr.	Code	Двурогий крюк по DIN 15401	Вес кг	Грузоподъ-емность кг *
68775	ÜW 50/4 II A-HOS	- Nr. 50	27	4.000
68777	ÜW 50/6,7 II A-HOS	- Nr. 50	27,9	6.700
68779	ÜW 50/10 II A-HOS	- Nr. 50	29,4	10.000
68781	ÜW 50/16 II A-HOS	- Nr. 50	31,6	16.000
68783	ÜW 50/19 II A-HOS	- Nr. 50	66,4	19.000
70205	ÜW 50/26,5 II A-HOS	- Nr. 50	71,1	26.500
68787	Ü 50/31,5 II A-HOS	- Nr. 50	84,8	31.500
70212	ÜW 100/26,5 II A-HOS	- Nr. 100	129,7	26.500
68891	Ü 100/31,5 IIAW-HS Connex	- Nr. 100	143,4	31.500

* Угол отклонения звеньев AZ/AS от вертикали: макс. 35°
Учитывать грузоподъемность!

Переходное звено AZ/AS

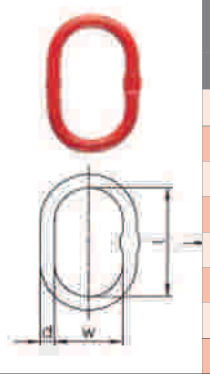

Артикул	Код товара	Размеры g	d		Вес	Грузоподъ-емность
		мм			кг	кг
581013	AZ18	18	350	190	1,9	1.600
581014	AZ22	22	350	190	2,9	3.150
581015	AZ26	26	350	190	4,1	4.500
582016	AS32	32	300	190	6,3	7.500
582017	AS33	33	350	250	7,3	7.000
535784	AS36	36	300	190	8,1	11.200
535785	AS45	45	400	320	16,3	14.000
535786	AS60	60	400	320	30,0	40.000

Соединительный комплект SKT [с соединительным штифтом]

Артикул	Цепь	Код товара	Размеры				Вес	Грузоподъ-емность
			L	B	G	E		
	Ø мм		мм				кг	кг
590061	7+8	SKT-7/8-8	28	18	9	22	0,1	2.000
590062	10	SKT-10-8	34	25	12	26	0,2	3.200
590063	13	SKT-13-8	44	30	15	33	0,4	5.400
590064	16	SKT-16-8	52	36	19	40	0,6	8.000
590065	19	SKT-18/20-8	63	43	22	48	1,1	12.500
590066	22	SKT-22-8	76	50	24	60	1,7	15.500
590067	26	SKT-26-8	80	58	29	61	2,6	21.600
590068	32	SKT-32-8	100	70	36	78	4,9	32.000

Грузовой крюк ESKN

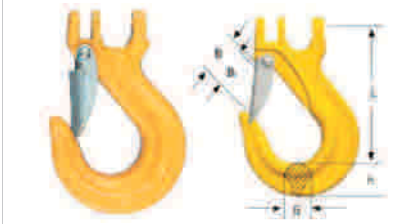

Артикул	Цепь	Код товара	Размеры				Вес	Грузоподъ-емность
			L	B	G	E		
	Ø мм		мм				кг	кг
590031	7+8	SKN 7/8	90	27	18	21	0,4	2.000
590032	10	SKN 10	115	34	23	29	0,8	3.200
590033	13	SKN 13	145	42	28	36	1,8	5.400
590034	16	SKN 16	178	54	38	43	3,4	8.000
590035	19	SKN 18	197	59	49	51	5,1	12.500

Подвесное звено закрытое SKG

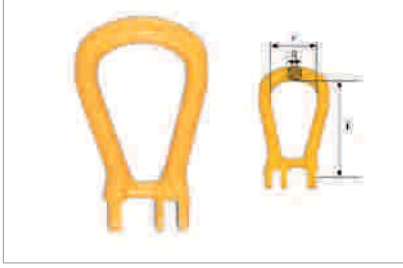

Артикул	Цепь	Код товара	Размеры			Вес	Грузоподъ-емность
			L	E	G		
	Ø мм		мм			кг	кг
590011	7+8	SKG-7/8-8	99	50	14	0,3	2.000
590012	10	SKG-10-8	127	66	18	0,6	3.200
590013	13	SKG-13-8	145	72	22	1,1	5.400
590014	16	SKG-16-8	175	82	25	1,5	8.000
590015	19	SKG-18/20-8	204	105	30	3,0	12.500

Подвесное звено открытое SKO

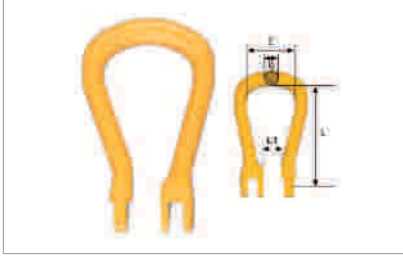

Артикул	Цепь	Код товара	Размеры			Вес	Грузоподъ-емность
			L	E	G		
	Ø мм		мм			кг	кг
590021	7+8	SKO-7/8-8	99	50	14	0,3	2.000
590022	10	SKO-10-8	127	66	18	0,6	3.200
590023	13	SKO-13-8	145	72	22	1,1	5.400
590024	16	SKO-16-8	175	82	25	1,5	8.000
590025	19	SKO-18/20-8	204	105	30	2,9	12.500

Соединительная петля для текстильных стропов SKR

Артикул	Код товара	Размеры			Вес	Грузоподъ-емность
		L	B	K		
		мм			кг	кг
590041	SKR-7/8-8	35	40	18	0,2	2.000
590042	SKR-10-8	42	47	24	0,4	3.200
590043	SKR-13-8	50	53	29	0,7	5.400
590044	SKR-16-8	62	67	35	1,3	8.000
590045	SKR-18/20-8	71	80	43	1,9	12.500
590046	SKR-22-8	111	125	50	5,3	15.500
590047	SKR-26-8	129	150	58	8,9	21.600

Вертлюг электроизоляционный SKLI

Артикул	Цепь Ø мм	Код товара	Размеры L мм	Размеры D мм	Вес кг	Грузоподъемность кг
590091	7+8	SKLI 7/8	75	48	0,7	2.000
590092	10	SKLI 10	97	59	1,3	3.200
590093	13	SKLI 13	120	75	2,8	5.400
590094	16	SKLI 16	137	90	4,6	8.000
590095	18	SKLI 18	159	104	7,3	12.500

Соединительный штифт SKA [с гильзой]

Артикул	Код товара	Вес кг
590071	SKA 7/8	0,02
590072	SKA 10	0,04
590073	SKA 13	0,08
590074	SKA 16	0,14
590075	SKA 18	0,26

Предохранительные замки для грузовых крюков

Кованная защелка для всех типов крюков с маркировкой типоразмера

Литая защелка для крюков стяжных цепных устройств 13-мм

Литая защелка для крюков

Защелка из листового металла для крюков EGKN и SFS

Защелка для крюков OKN/EKN

Ремкомплект [штампованный, для крюков EKN, EGKN, SFS]

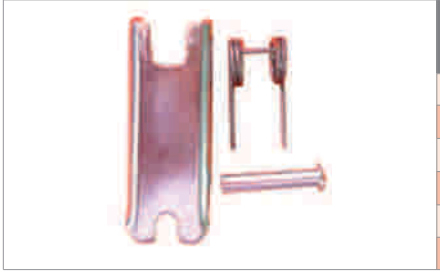

Артикул	Цепь Ø мм	Код товара	для крюков типоразмера
Z100445	6	6	5/6
Z100447	7+8	7/8	7/8
Z100450	10	10	10
Z100449	13	13	13
Z100217	16	16	16
Z100453	18	18	18

Ремкомплект для крюков HOS и KHS

Артикул	Цепь Ø мм	Код товара	для крюков типоразмера
580459	6	6	HOS/KHS 5/6
580460	7+8	7/8	HOS/KHS 7/8
580461	10	10	HOS/KHS 10
580462	13	13	HOS/KHS 13
580463	16	16	HOS/KHS 16
580464	18	18	HOS/KHS 18
580465	22	22	HOS/KHS 22
580466	26	26	HOS 26
580467	32	32	HOS 32

защелка из литого чугуна

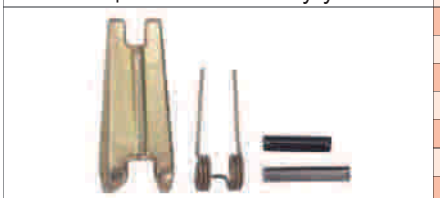

533117	6	6	HOS/KHS 5/6
533118	7+8	7/8	HOS/KHS 7/8
533119	10	10	HOS/KHS 10
533120	13	13	HOS/KHS 13
533132	16	16	HOS/KHS 16
533133	18/20	18	HOS/KHS 18
533134	22	22	HOS/KHS 22
533762	26/32	26/32	HOS 26/32

кованная защелка

Ремкомплект для самозапирающихся крюков

Артикул	Цепь Ø мм	Код товара	применяется с крюками
533104	6	6	SHO6 / SHK6
533137	7+8	7/8	SHO7/8 / SHK7/8
533108	10	10	SHO10 / SHK10
533109	13	13	SHO13 / SHK13
533110	16	16	SHO16 / SHK16

Набор штифтов для самозапирающихся крюков с вилкой

Артикул	Цепь Ø мм	Код товара	Применяется с крюком
580459	6	6	SHK6
580460	7+8	7/8	SHK7/8
580461	10	10	SHK10
580462	13	13	SHK13
580463	16	16	SHK16

Набор штифтов для грузовых и укорачивающих крюков с вилкой

Артикул	Цепь Ø мм	Код товара	Применяется с крюками
580459	6	6	HKS6 / PK6
580460	7+8	7/8	HKS7/8 / PK7/8
580461	10	10	HKS10 / PK10
580462	13	13	HKS13 / PK13
580463	16	16	HKS16 / PK16

Штифт с гильзой для соединительных звеньев

Артикул	Цепь Ø мм	Код товара	Применяется с звеном
580100	6	6	V 6
580101	7+8	7/8	V 7/8
580102	10	10	V 10
580103	13	13	V 13
580104	16	16	V 16
580105	18/20	18	V 18
580106	22	22	V 22
580107	26	26	V 26
580108	32	32	V 32

Комплект “болт-гайка” для соединительной скобы VB

Артикул	Цепь Ø мм	Код товара	применяется с скобой
12854	6	6	VB 6
12856	7+8	7/8	VB 7/8
12857	10	10	VB 10
12858	13	13	VB 13
12859	16	16	VB 16
12860	19	19	VB 19

Маркировочные бирки

Артикул	Код товара	Применение
580544	TKA-I	одноветвевой строп
580545	TKA-M	многоветвевой строп
580547	TKA HB-RS	текстильный строп
580546	TKA ZKS	стяжное цепное устройство

КОНСТРУКЦИИ СТРОПОВ

Наиболее часто используемые цепные стропы HFS G80

1СЦ (одноветвевые)

1СЦ укорачиваемые

2СЦ (двухветвевые)

КОНСТРУКЦИИ СТРОПОВ

Наиболее часто используемые цепные стропы HFS G80

2СЦ (двухветвевые)

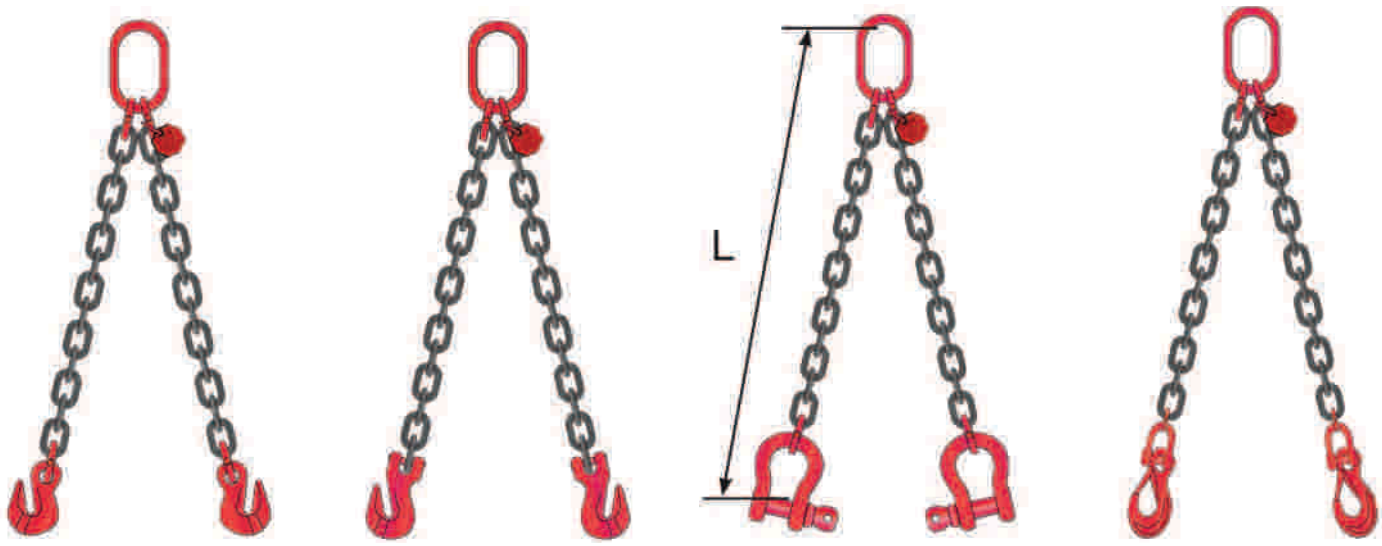

2СЦ укорачиваемые

3СЦ (трехветвевые)

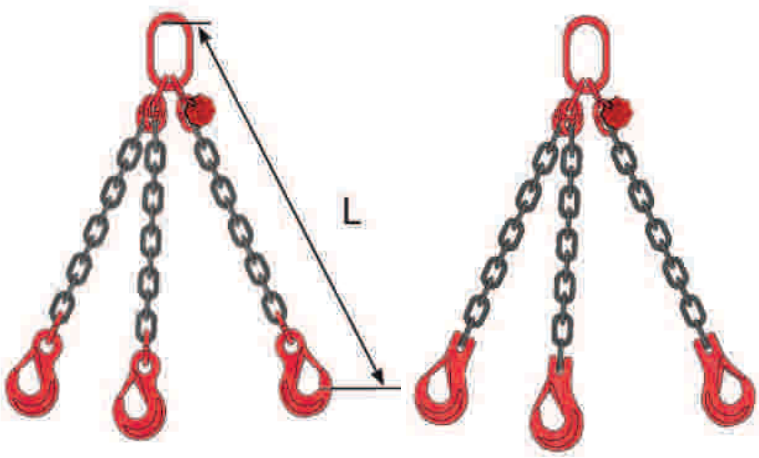

4СЦ (четырехветвевые)

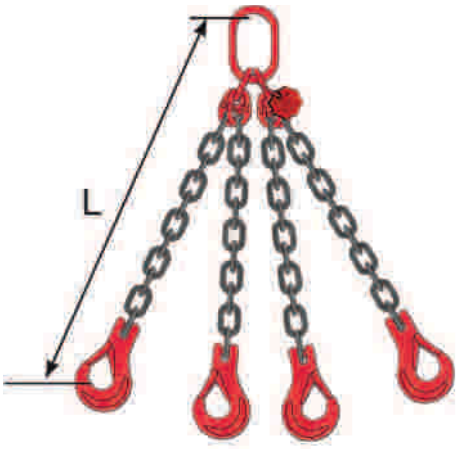

Кольцевые и петлевые

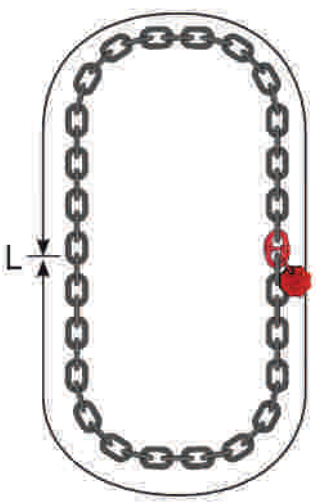

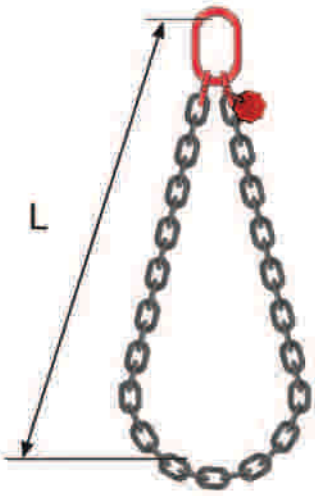

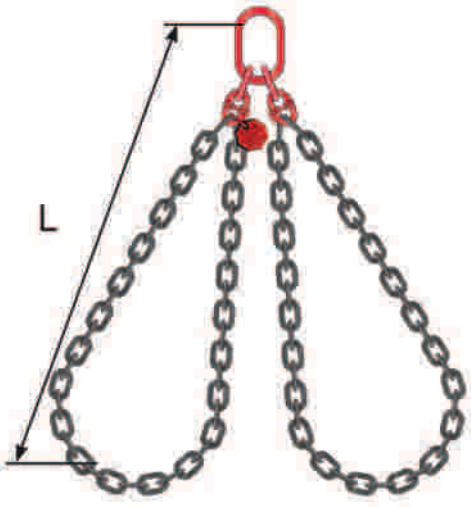

ГРУЗОПОДЪЕМНЫЕ СТРОПЫ HFS G100

Преимущества изделий класса 10 / HFS G100

- **Надежно:** благодаря фиолетовой окраске изделия HFS 10-го класса всегда легко отличимы от стропов и комплектующих 8-го класса

- **Прочность:** увиличенная на 25% грузоподъемность по сравнению с G80 обеспечивает возможность перехода на меньший диаметр цепи

пример:
для двухветвевых стропов >>

Грузоподъемность, кг	Диаметр цепи HFS G80 (мм)	Диаметр цепи HFS G100 (мм)
3550	10	8
5600	13	10
9000	16	13

- **Малый вес:** ввиду меньшего диаметра цепи значительно снижается общий вес стропов по сравнению с изделиями 8-го класса (G80), достигается еще большее удобство в обращении

пример:
для двухветвевых стропов длиной 3м >>

Грузоподъемность, кг	Вес цепи HFS G80 (мм)	Вес цепи HFS G100 (мм)
3550	16,2	11,0
5600	27,6	17,6
9000	42,2	29,6

- **Долговечность:** еще более износостойкие благодаря повышенной прочности стали
- **Простота:** посредством многофункциональных укорачивающих крюков регулировка длины стропов еще более удобна
- **Контроль комплектации:** соответсвующая маркировка на цепях и компонентах
- **Качество:** предприятие сертфиицировано в системе ISO 9001
- **Постоянство:** опыт HFS накоплен на протяжении десятилетий работы в отрасли

МАРКИРОВКА

- кодовый номер допуска к производству грузоподъемных цепей
- Диаметр цепи в мм
- Максимальная грузоподъемность в кг
- Порядковий номер стропа

Для всех изделий HFS предоставляется сертификат о прохождении испытаний, подтверждающий характеристики каждого конкретного изделия (партии)

ЦЕПЬ HFS КЛАСС 10 /G100/

Класс прочности цепи:		согласно EN 818-2 и европейской директиве 98/37/EG
Рабочая нагрузка:	Цепь HFS G100	250 Н/мм²
Испытательное усилие:		625 Н/мм² - соответствует нагрузке, превышающей рабочую грузоподъемность в 2,5 раза
Разрывающее усилие:		1000 Н/мм² - соответствует нагрузке, превышающей рабочую грузоподъемность в 4 раза
Относительное удлинение при разрыве:		не менее 20%
Испытания на изгиб согласно EN 818-2:		0,8 x номинального диаметра цепи
Условия эксплуатации:	Цепь HFS G100 Комплектующие	max. 380°C max. 380°C
Маркировка класса стали	Цепь HFS G100 Комплектующие	“8S” примерно каждые 0,3м на цепях Ø до 16мм (цепи Ø от 19мм - 0,9м) “10” (некоторые комплектующие - “8S”)
Поверхность:	Цепь HFS G100 Комплектующие	специальное лаковое покрытие / фиолетовый специальное порошковое покрытие / фиолетовый

Маркировочная бирка цепного стропа HFS 10-го класса:
Все необходимые сведения указываются на металлической бирке HFS. Для простой идентификации и во избежания неточностей в определении класса качества (прочности) цепной продукции используются специальные отдельные бирки.

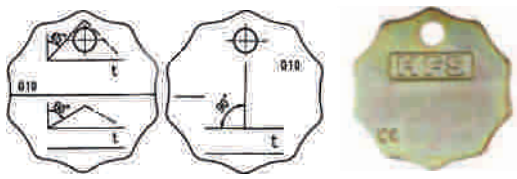

Цепь HFS G100

(Маркировка: 8S)
Максимальные температурные условия эксплуатации: 380°C

Монтирование маркировочной бирки HFS выполняется квалифицированным уполномоченным персоналом согласно EN 818-4. Заготовка маркировочной бирки HFS служит для идентификации класса цепной продукции (грузоподъемности) и условий эксплуатации (температур). Бирка HFS может быть использована лишь в том случае, если при изготовлении стропа соблюдено правило соответствия цепи и компонентов. При отклонении грузоподъемности стропа, например, из-за комплектации изделия нестандартными элементами, маркировочная бирка не может быть использована. Несоблюдение данного указания может привести к материальному ущербу или несчастному случаю. По указанным обстоятельствам HFS не несет ответственности.

Максимальная грузоподъемность цепей класса прочности 10 /G100/

Цепь	1 ветвь / 1СЦ	2 ветви / 2 СЦ		3-4 ветви / 3СЦ-4СЦ		Замкнутый кольцевой строп
	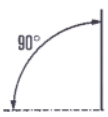	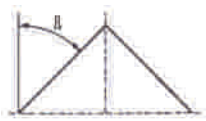				
		0°<ß≤45°	0°<ß≤60°	0°<ß≤45°	0°<ß≤60°	
Ø мм	кг	кг		кг		кг
6	1.400	2.000	1.400	3.000	2.120	2.240
7	1.900	2.650	1.900	4.000	2.800	3.000
8	2.500	3.550	2.500	5.300	3.750	4.000
10	4.000	5.600	4.000	8.000	6.000	6.300
13	6.700	9.500	6.700	14.000	10.000	10.600
16	10.000	14.000	10.000	21.200	15.000	16.000
19	14.000	20.000	14.000	30.000	21.200	22.400
22	19.000	26.500	19.000	40.000	28.000	30.000

При эксплуатации цепей в осложненных условиях (например, при высокой температуре окружающей среды, несеметричности захвата, нагрузке на канты, рывках при подъеме) максимальные значения грузоподъемностей приведенной выше таблицы уменьшаются. Для определения допустимых нагрузок в осложненных условиях эксплуатации применяются **понижающие коэффициенты грузоподъемности по таблице на странице 28.**

Понижающие коэффициенты грузоподъемности для стропов G100

Коэффициент грузоподъемности в зависимости от температурных условий	от -40° до 200°C 1	от 200° до 300°C 0,9	от 300° до 380°C 0,75
Несимметричное распределения нагрузки Коэффициент грузоподъемности в зависимости от угла наклона			
	до 45° 0,7 / 45° - 60° 1	до 45° 0,7 / 45° - 60° 1	до 45° 0,5 / 45° - 60° 0,7
Коэффициент грузоподъемности в зависимости от нагрузки на канты	R = больше чем 2x Ø цепи 1	R = больше чем Ø цепи 0,7	R = Ø цепи или меньший 0,5
Коэффициент грузоподъемности в зависимости от плавности подъема	незначительные рывки 1	средние рывки 0,7	значительные рывки не допускаются

Овальные кольца и подвесные гарнитуры для 1-ветвевых стропов

Цепь HFS G100	Овальное кольцо A/S	Овальное кольцо SA/S	Овальное кольцо SAR	Подвесная гарнитура KAK1 с укорачивателем
Ø мм	Код товара	Код товара	Код товара	Код товара
6	A/S 13	SA/S 13	-	KAK1 6
7	A/S 13	SA/S 13	-	KAK1 7
8	A/S 16	SA/S 16	-	KAK1 8
10	A/S 18	SA/S 18	SAR 10	KAK1 10
13	A/S 22	SA/S 22	SAR 13	KAK1 13
16	A/S 26	SA/S 26	SAR 16	KAK1 16
19	A/S 32	SA/S 32	SAR 19/22	-
22	A/S 36	SA/S 36	SAR 19/22	-
Страница 27	Страница 30	Страница 30	Страница 31	Страница 31

Овальные кольца и подвесные гарнитуры для 2-ветвевых стропов

Цепь HFS G100	Овальное кольцо A/S	Овальное кольцо SA/S	Подвесная гарнитура SAR2	Подвесная гарнитура KAK2 с укорачивателями
Ø мм	Код товара	Код товара	Код товара	Код товара
6	A/S 13	SA/S 13	SAR2-6/7/8/4-6	KAK2-6
7	A/S 16	SA/S 16	SAR2-6/7/8/4-6	KAK2-7
8	A/S 18	SA/S 18	SAR2-6/7/8/4-6	KAK2-8
10	A/S 22	SA/S 22	SAR2-10/4-7/8	KAK2-10
13	A/S 26	SA/S 26	SAR2-13/4-10	KAK2-13
16	A/S 32	SA/S 32	SAR2-16/4-13	KAK2-16
19	A/S 36	SA/S 36	SAR2-19/4-16	-
22	A/S 45	-	-	-
Страница 27	Страница 30	Страница 30	Страница 31	Страница 32

Овальные кольца и подвесные гарнитуры для 3- и 4-ветвевых стропов

Цепь HFS G100	Подвесная гарнитура G/S	Подвесная гарнитура SG/S	Подвесная гарнитура SAR2	Подвесная гарнитура KAK4 с укорачивателями
Ø мм	Код товара	Код товара	Код товара	Код товара
6	G/S 6	SG/S 6	SAR2-6/7/8/4-6	KAK4-6
7	G/S 7-8	SG/S 7-8	SAR2-10/4-7/8	KAK4-7
8	G/S 7-8	SG/S 7-8	SAR2-10/4-7/8	KAK4-8
10	G/S 10	SG/S 10	SAR2-13/4-10	KAK4-10
13	G/S 13	SG/S 13	SAR2-16/4-13	KAK4-13
16	G/S 16	SG/S 16	SAR2-19/4-16	KAK4-16
19	G/S 19-20	-	-	-
22	G/S 22	-	-	-
Страница 27	Страница 30	Страница 31	Страница 31	Страница 32

Соединительные и укорачивающие элеменeнты

Цепь HFS G100	Соединительное звено V/S	Укорачивающий крюк VK/S	Укорачивающий крюк P/S	Укорачивающий крюк с замком PS/S	Укорачивающий крюк с вилкой PK/S
Ø мм	Код товара	Код товара	Код товара	Код товара	Код товара
6	V/S 6	VK/S 6	P/S 6	-	PK/S 6
7	V/S 7	VK/S 7	P/S 7	PS/S 7/8	PK/S 7
8	V/S 8	VK/S 8	P/S 8	PS/S 7/8	PK/S 8
10	V/S 10	VK/S 10	P/S 10	PS/S 10	PK/S 10
13	V/S 13	VK/S 13	P/S 13	PS/S 13	PK/S 13
16	V/S 16	VK/S 16	P/S 16	-	PK/S 16
19	V/S 19/20	-	P/S 19/20	-	PK/S 19/20
22	V/S 22	-	P/S 22	-	PK/S 22
Страница 27	Страница 32	Страница 32	Страница 33	Страница 33	Страница 33

Грузовые крюки

Цепь HFS G100	Крюк с вилкой HKS/S	Самозапирающийся крюк HKSB/S	Крюк с проушиной HS/S	Самозапирающийся крюк HSB/S	Литейный крюк с проушиной GH/S
Ømм	Код товара	Код товара	Код товара	Код товара	Код товара
6	HKS/S 6	HKSB/S 6	HS/S 6	HSB/S 6	-
7	HKS/S 7	HKSB/S 7	HS/S 7-8	HSB/S 7-8	GH/S 7-8
8	HKS/S 8	HKSB/S 8	HS/S 7-8	HSB/S 7-8	GH/S 7-8
10	HKS/S 10	HKSB/S 10	HS/S 10	HSB/S 10	GH/S 10
13	HKS/S 13	HKSB/S 13	HS/S 13	HSB/S 13	GH/S 13
16	HKS/S 16	HKSB/S 16	HS/S 16	HSB/S 16	G H/S 16
19	HKS/S 19-20	-	HS/S 19-20	HSB/S 19-20	GH/S 19-20
22	HKS/S 22	-	HS/S 22	HSB/S 22	-
Страница 27	Страница 33	Страница 33	Страница 34	Страница 34	Страница 34

Цепь HFS G100 согласно EN 818-2 – размеры, нагрузки, вес

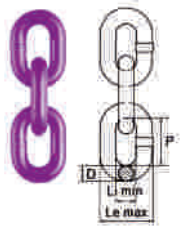

Цепи повышенной грузоподъемности

Цепь	Шаг P	Li / min.	Le / max.	Вес	Грузоподъемность	Разрывное усилие
Ø мм	мм	мм	мм	кг/м	кг	кН
6	18	8,7	22,2	0,89	1.400	56,7
7	21	9,5	25,2	1,20	1.900	77
8	24	10,9	28,8	1,57	2.500	100
10	30	13,5	36,0	2,46	4.000	157
13	39	17,5	46,8	4,18	6.700	266
16	48	21,5	57,6	6,28	10.000	402
19	57	26,6	69,4	8,90	14.000	567
22	66	29,5	79,2	11,88	19.000	760

Овальное кольцо A/S

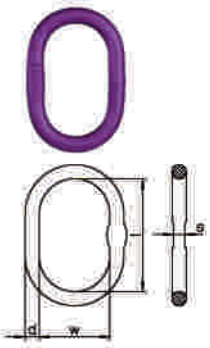

Артикул	Цепь ⊥	Цепь Λ	Код товара	Размеры d	Размеры t	Размеры w	Размеры s	Вес	Грузоподъемность 0-45°
	Ø мм	Ø мм		мм				кг	кг
501262	6+7	6	A 13	13	110	60	10	0,34	2.300
501255	8	7	A 16	16,5	110	60	14	0,53	3.500
501256	10	8	A 18	19	135	75	14	0,92	5.000
501257	13	10	A 22	23	160	90	17	1,60	7.600
501258	16	13	A 26	27	180	100	20	2,46	10.000
501259	19	16	A 32	33	200	110	26	4,14	14.000
501260	22	19	A 36	36	260	140	-	6,22	25.100
501046	-	22	A 45	45	340	180	-	12,82	30.800

Овальное кольцо SA/S

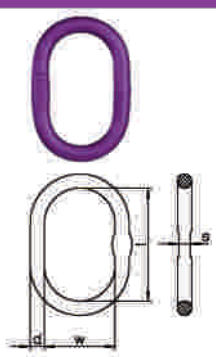

Артикул	Цепь ⊥	Цепь Λ	Код товара	Размеры d	Размеры t	Размеры w	Размеры s	Вес	Грузоподъемность 0-45°
	Ø мм	Ø мм		мм				кг	кг
545881	6+7	6	SA 13	14	120	70	10	0,44	2.300
545884	8	7	SA 16	16	140	80	13	0,67	3.500
545886	10	8	SA 18	19	160	95	14	1,09	4.200
545888	13	10	SA 22	23	160	110	17	1,69	6.700
545890	16	13	SA 26	27	190	110	20	2,65	10.100
545892	19	16	SA 32	33	230	130	26	4,78	16.000
545894	22	19	SA 36	38	275	150	29	7,48	21.200

Подвесная гарнитура G/S

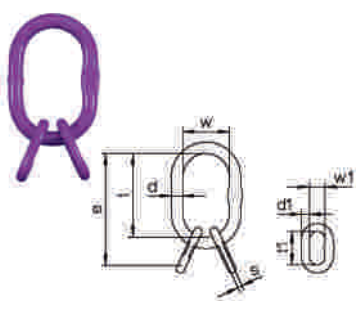

Артикул	Цепь	Код товара	Размеры e	d	t	w	d1	t1	w1	s	Вес	Грузоподъемность 0-45°
	Ø мм		мм								кг	кг
565153	6	G/S 6	189	19	135	75	13	54	25	10	1,26	4.200
565154	7+8	G/S 7/8	230	23	160	90	16,5	70	34	14	2,32	7.600
565155	10	G/S 10	265	27	180	100	19,5	85	40	14	3,68	9.600
565156	13	G/S 13	315	33	200	110	23	115	50	17	6,46	14.000
565157	16	G/S 16	400	36	260	140	27	140	65	20	10,06	21.200
565033	19+20	G/S 19/20	500	50	350	190	33	150	70	26	22,87	34.100
565042	22	G/S 22	520	50	350	190	36	170	75	-	24,79	40.000

Подвесная гарнитура SG/S [для крановых крюков большего размера]

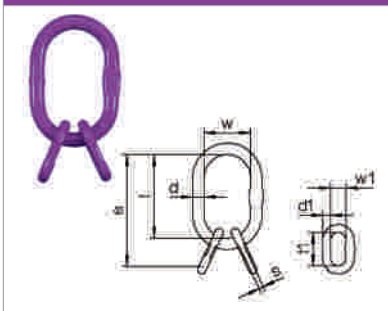

Артикул	Цепь	Код товара	Размеры								Вес	Грузоподъемность 0-45°
			e	d	t	w	d1	t1	w1	s		
	Ø мм		мм								кг	кг
545929	6	SG/S 6	189	19	135	75	13	54	25	10	1,26	4.200
546055	7+8	SG/S 7/8	230	23	160	90	16,5	70	34	14	2,32	7.600
546198	10	SG/S 10	265	27	180	100	19,5	85	40	14	3,68	9.600
546211	13	SG/S 13	315	33	200	110	23	115	50	17	6,46	14.000
546218	16	SG/S 16	400	36	260	140	27	140	65	20	10,06	21.200

Подвесная гарнитура SAR

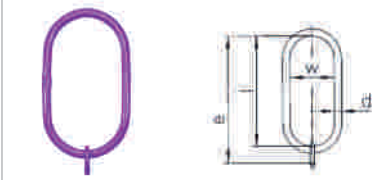

Артикул	Цепь	Код товара	Размеры				применим до № крюка по DIN15401	Вес	Грузоподъемность 0-45°
	⊥		d	t	w	e			
	Ø мм		мм					кг	кг
570058	10	SAR 10	27	340	180	410	№25	4,8	4.000
570061	13	SAR 13	27	340	180	340	№25	4,4	6.700
570062	16	SAR 16	33	340	180	340	№25	6,7	10.000
570063	19+22	SAR 19/20	40	340	180	340	№25	10,0	19.000

Подвесная гарнитура SAR2

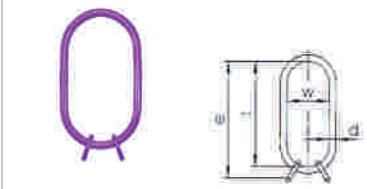

Артикул	Цепь		Код товара	Размеры				применим до № крюка по DIN15401	Вес	Грузоподъемность 0-45°
	Λ	⩚		d	t	w	e			
	Ø мм			мм					кг	кг
570081	6+7+8	6	SAR2 6/7/8	23	340	180	394	№25	3,5	3.550
570065	10	7+8	SAR2 10	27	340	180	410	№25	5,1	5.600
570074	13	10	SAR2 13	33	340	180	425	№25	8,0	9.500
570076	16	13	SAR2 16	40	340	180	455	№25	12,3	14.000
570079	19	16	SAR2 19	40	340	180	480	№25	13,8	21.200

Подвесная гарнитура KAK1 с укорачивателем

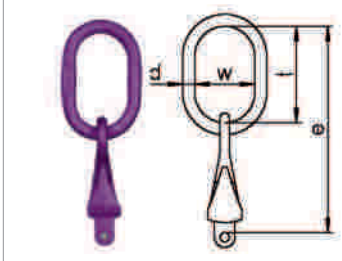

Артикул	Цепь	Код товара	Размеры				вес	Грузоподъемность 0-45°
	⊥		d	t	w	e		
	Ø мм		мм				кг	кг
550599	6	KAK1 13	13	110	60	194	0,64	1.400
570018	7	KAK1 16	13	110	60	232	0,96	1.900
550600	8	KAK1 18	16,5	110	60	232	1,16	2.500
550601	10	KAK1 22	19	135	75	294	2,17	4.000
550602	13	KAK1 26	23	160	90	363	4,30	6.700
550603	16	KAK1 32	27	180	100	413	7,26	10.000

Подвесная гарнитура KAK2 с укорачиватилями

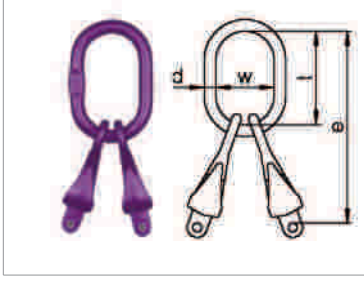

Артикул	Цепь ⊥	Код товара	Размеры				Вес	Грузоподъемность ß	
			d	t	w	e		0°-45°	45°- 60°
	Ø мм		мм				кг	кг	кг
550609	6	KAK2- 6	13	110	60	194	0,94	2.000	1.400
570024	7	KAK2- 7	16,5	110	60	232	1,77	2.650	1.900
550610	8	KAK2- 8	19	135	75	257	2,18	3.550	2.500
550611	10	KAK2- 10	23	160	90	319	4,10	5.600	4.000
550612	13	KAK2- 13	27	180	100	383	7,86	9.500	6.700
550613	16	KAK2- 16	33	200	110	433	13,74	14.000	4.000

Подвесная гарнитура KAK4 с укорачиватилями

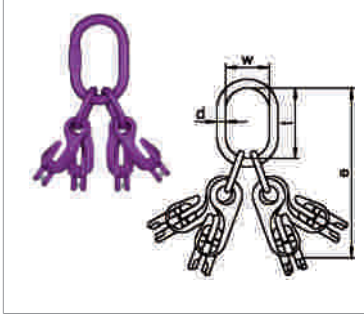

Артикул	Цепь ⊥	Код товара	Размеры				Вес	Грузоподъемность ß	
			d	t	w	e		0°-45°	45°- 60°
	Ø мм		мм				кг	кг	кг
550619	6	KAK4-6	19	135	75	273	2,40	2.000	1.400
570031	7	KAK4- 7	23	160	90	352	4,84	2.650	1.900
550620	8	KAK4- 8	23	160	90	352	4,84	3.550	2.500
550621	10	KAK4- 10	27	180	100	424	8,82	5.600	4.000
550622	13	KAK4- 13	33	200	110	518	17,26	9.500	6.700
550623	16	KAK4-16	36	260	140	633	29,26	14.000	4.000

Соединительное звено V/S

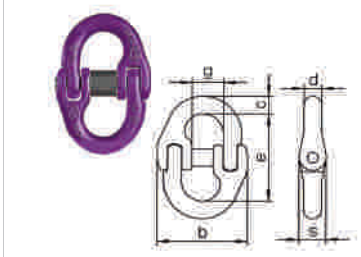

Вес	Цепь	Код товара	Размеры						Вес	Грузоподъ-емность
			e	c	s	d	b	g		
	Ø мм		мм						кг	кг
565653	6	V/S 6	44,4	7,8	11	7,6	39	14,1	0,06	1.400
569997	7	V/S 7	51	10	12,9	9	46,5	16,3	0,12	1.900
565657	8	V/S 8	61,5	11,5	15	10	53	18,35	0,18	2.500
565654	10	V/S 10	72	12,6	17,8	12,6	63	23	0,33	4.000
565655	13	V/S 13	88	19	22	16,7	79	27,6	0,7	6.700
565656	16	V/S 16	103	21	29	21	106	33	1,14	10.000
569998	19+20	V/S 19-20	115	29,5	34,8	24,5	118	41,7	2,14	16.000
570002	22	V/S 22	135	29	38	27	146,5	48	3,21	19.000

Укорачивающий крюк VK/S

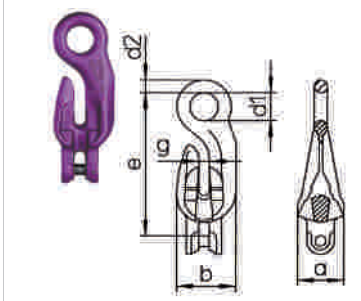

Артикул	Цепь	Код товара	Размеры						Вес	Грузоподъ-емность
			e	c	s	d	b	g		
	Ø мм		мм						кг	кг
550448	6	VK/S 6	84	37	28,5	18	9	8	0,3	1.400
569995	7	VK/S 7	122	54	39	24	12	10,5	0,62	1.900
550449	8	VK/S 8	122	54	39	24	12	10,5	0,63	2.500
550450	10	VK/S 10	159	68,5	50	31	14	13	1,25	4.000
550451	13	VK/S 13	203	92	64	37	18	15	2,7	6.700
550452	16	VK/S 16	233	102	80	48	24	18	4,8	10.000

Укорачивающий крюк с проушиной P/S

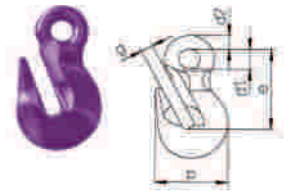

Артикул	Цепь	Код товара	Размеры					Вес	Грузоподъ-емность
			e	c	s	d	b		
	Ø мм		мм					кг	кг
569985	6	P/S 6	51	47,4	12	8,5	8	0,18	1.400
569986	7+8	P/S 7-8	70,5	58	20	11,5	10,5	0,4	2.500
569988	10	P/S 10	88	76	22	15	13	0,9	4.000
569991	13	P/S 13	113	101	26	18	17	1,8	6.700
569992	16	P/S 16	129	118	32	23	19	3,6	10.000
569984	19+20	P/S 19-20	151	150	36	27	23,6	6,15	16.000
569993	22	P/S 22	170	165	42	31	27	8,27	19.000
513316	26	P/S 26	201	195	50	37	32	13,8	26.500

Укорачивающий крюк с вилочным сопряжением PK/S

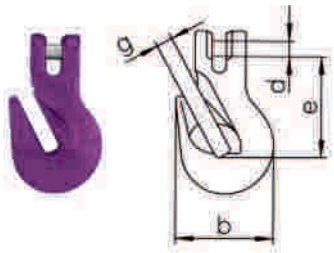

Артикул	Цепь	Код товара	Размеры				Вес	Грузоподъ-емность
			e	b	d	g		
	Ø мм		мм				кг	кг
569972	6	PK/S 6	45	47,4	7,4	8	0,19	1.400
569973	7	PK/S 7	61	58	9	10,5	0,38	1.900
569975	8	PK/S 8	60,5	58	10	10,5	0,38	2.500
569977	10	PK/S 10	76	76	12,5	13	0,85	4.000
569978	13	PK/S 13	104	101	16	17	1,9	6.700
569979	16	PK/S 16	107	122	20	19	3,6	10.000
569971	19+20	PK/S 19-20	141	150	24	23,6	6,15	16.000
569980	22	PK/S 22	158	165	27	26	9	19.000

Крюк с вилочным сопряженением HKS/S [с кованой защелкой]

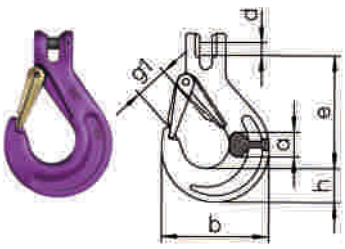

Артикул	Цепь	Код товара	Размеры						Вес	Грузоподъ-емность
			e	h	a	d	g1	b		
	Ømм		мм						кг	кг
550416	6	HKS/S 6	69	20	15	7,4	19	66	0,2	1.400
569968	7	HKS/S 7	95	28	19	9	26	90	0,6	1.900
550418	8	HKS/S 8	94,5	28	19	10	26	90	0,6	2.500
550419	10	HKS/S 10	109	33	25	12,5	31	108	1,1	4.000
550420	13	HKS/S 13	136	40	34	16	39	131	2	6.700
550421	16	HKS/S 16	155	49	37	20	45	153	3,48	10.000
569969	19+20	HKS/S 19-20	183,5	53	46	24	53	177	5	16.000
569970	22	HKS/S 22	213,5	62	50	27	62	196	12,1	19.000

Самозапирающийся крюк с вилочным сопряжением HKSB/S

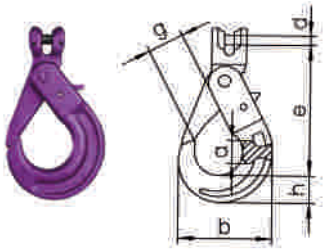

Артикул	Цепь	Код товара	Размеры						Вес	Грузоподъ-емность
			e	c	s	d	b	g		
	Ø мм		мм						кг	кг
534638	6	HKSB/S 6	94	20	16	71	7,5	28	0,5	1.400
569966	7	HKSB/S 7	123	26	20	88	9	34	0,9	1.900
534639	8	HKSB/S 8	123	26	20	88	10	34	0,9	2.500
534640	10	HKSB/S 10	144	30	25	107	13	45	1,6	4.000
534642	13	HKSB/S 13	180	40	34	138	16	52	2,9	6.700
534678	16	HKSB/S 16	217	50	35	168	21	60	5,8	10.000

Укорачивающий крюк PS/S с проушиной и фиксатором

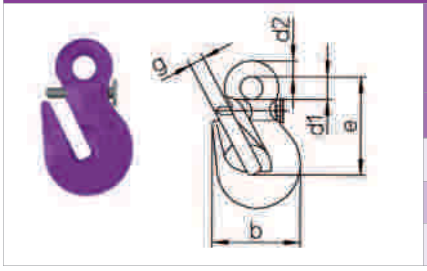

Артикул	Цепь	Код товара	Размеры					Вес	Грузоподъ-емность
			e	c	s	d	b		
	Ø мм		мм					кг	кг
569981	7+8	PS/S 7-8	70,5	58	20	11,5	10,5	0,4	2.500
569982	10	PS/S 10	88	76	22	15	13	0,9	4.000
569983	13	PS/S 13	113	101	26	18	17	1,8	6.700

Крюк с проушиной HS/S с кованой защелкой

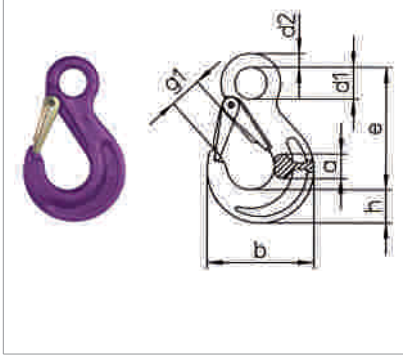

Артикул	Цепь	Код товара	Размеры							Вес	Грузоподъ-емность
			e	h	a	d1	d2	g1	b		
	Ømм		мм							кг	кг
569952	6	HS/S 6	84,5	21	16,5	20	10	19	68	0,2	1.400
569958	7+8	HS/S 7-8	106	27	19	25	11	26	88	0,5	2.500
569953	10	HS/S 10	131	33	26	34	16	31	108,5	1,1	4.000
569954	13	HS/S 13	164	43,5	33	43	19	39	133,7	2	6.700
569955	16	HS/S 16	182,5	50	40	50	24,5	45	154,6	3,5	10.000
569950	19+20	HS/S 19-20	205	55	48	55	27	53	177,5	4,7	16.000
569956	22	HS/S 22	225	62	50	60	29	62	196	7,3	19.000
513409	26	HS/s 26	259	75	60	70	37	73	235	12,8	26.500

Самозапирающийся крюк HSB/S

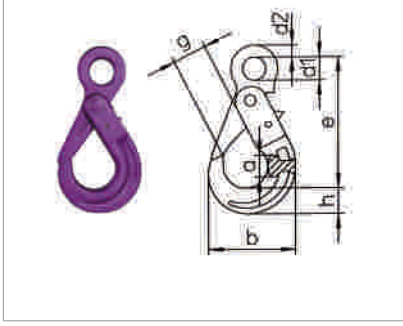

Артикул	Цепь	Код товара	Размеры							Вес	Грузоподъ-емность
			e	h	a	b	d1	d2	g		
	Ø мм		мм							кг	кг
566588	6	HSB/S 6	110	20	16	71	21	11	28	0,5	1.400
566589	7+8	HSB/S 7-8	136	26	20	88	27	12	34	0,9	2.500
566590	10	HSB/S 10	169	30	25	107	34,5	15	45	1,5	4.000
566591	13	HSB/S 13	205	40	34	138	40	20	52	2,7	6.700
566592	16	HSB/S 16	251	50	35	168	50	27	60	5,7	10.000
569964	19+20	HSB/S 19-20	290	62	50	194	60	30	70	7,9	16.000
569965	22	HSB/S 22	322	65	52	211	70	32	81	11,2	19.000

Литейный крюк с проушиной GH/S

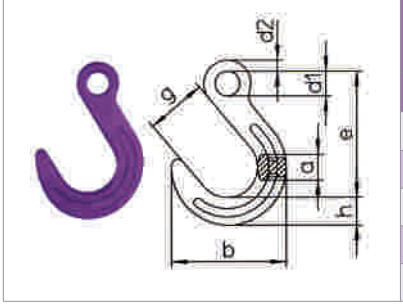

Артикул	Цепь	Код товара	Размеры							Вес	Грузоподъ-емность
			e	h	a	d1	d2	g	b		
	Ø мм		мм							кг	кг
569963	7+8	GH/S 7-8	131	29	25	24	11	64	118	0,92	2.500
569960	10	GH/S 10	158	35	32	31	14	76	143	1,77	4.000
569961	13	GH/S 13	190	42	40	39	17	89	170	2,82	6.700
569662	16	GH/S 16	224	50	46	47	22	102	200	5,03	10.000
569959	19+20	GH/S 19-20	260	61	54	56	28	114	231	7,6	16.000

Кованая защелка для грузовых крюков

Артикул	Цепь, мм	Код товара	Применяется с / запасная часть к
533117	6	FG 6	HKS/S 6 + HS/S 6
533118	7+8	FG 7-8	HKS/S 7 + HKS/S 8 + HS/S 7-8
533119	10	FG 10	HKS/S 10 + HS/S 10
533120	13	FG 13	HKS/S 13 + HS/S 13
533132	16	FG 16	HKS/S 16 + HS/S 16
533133	19+20	FG 19	HKS/S 19-20 + HS/S 19-20
533134	22	FG 22	HKS/S 22 + HS/S 22
563762	26/32	FG 26/32	HS/S 26/32

Комплект штифтов для грузовых и укорачивающих крюков

Артикул	Цепь	Код товара	Применяется с / запасная часть к
770167	6	KBG 6 U	HKS/S 6 + VK/S 6 + PK/S 6
770168	7	KBG 7 U	HKS/S 7 + VK/S 7 + PK/S 7
770169	8	KBG 8 U	HKS/S 8+ VK/S 8+ PK/S 8
770178	10	KBG 10 U	HKS/S 10 + VK/S 10 + PK/S 10
770179	13	KBG 13 U	HKS/S 13 + VK/S 13 + P K/S 13
770183	16	KBG 16 U	HKS/S 16 + VK/S 16 + PK/S 16
770170	19+20	KBG 19-20	HKS/S 19-20 + PK/S 19-20
770171	22	KBG 22	HKS/S 22 + PK/S 22

Комплект штифтов для самозапирающегося крюка

Артикул	Цепь, мм	Код товара	Применяется с / запасная часть к
733113	6	KBG/HKSB 6	HKSB/S 6
770172	7	KBG/HKSB 7	HKSB/S 7
733158	8	KBG/HKSB 8	HKSB/S 8
733114	10	KBG/HKSB 10	HKSB/S 10
733115	13	KBG/HKSB 13	HKSB/S 13
733116	16	KBG/HKSB 16	HKSB/S 16

Комплект штифтов для соединительного звена

Артикул	Цепь, мм	Код товара	Применяется с / запасная часть к
770159	6	BG-V/S 6	V/S 6
770162	7	BG-V/S 7	V/S 7
770163	8	BG-V/S 8	V/S 8
770164	10	BG-V/S 10	V/S 10
770165	13	BG-V/S 13	V/S 13
770166	16	BG-V/S 16	V/S 16
770152	19+20	BG-V/S 19-20	V/S 19-20
770158	22	BG-V/S 22	V/S 22

Ремкомплект для самозапирающ крюков

Артикул	Цепь, мм	Код товара	Применяется с / запасная часть к
733104	6	HBG 06-8	HSB/S + HKSB/S 6
733137	7+8	HBG 7/8-8	HSB/S 7-8 + HKSB/S 7+8
733108	10	HBG 10-8	HSB/S + HKSB/S 10
733109	13	HBG 13-8	HSB/S + HKSB/S 13
733110	16	HBG 16-8	HSB/S + HKSB/S 16
733111	19+20, 22	HBG 19-20+22	HSB/S 19-20+22

Ремкомплект для укорачивающего крюка

Артикул	Цепь	Код товара	Применяется с / запасная часть к
771169	7-8	PGS/S 7-8	PS/S 7-8
771170	10	PGS/S 10	PS/S 10
771171	13	PGS/S 13	PS/S 13

КОНСТРУКЦИИ СТРОПОВ

Наиболее часто используемые цепные стропы HFS G100

1СЦ (одноветвевые)

1СЦ укорачиваемые

2СЦ (двухветвевые)

2СЦ

2СЦ укорачиваемые

3СЦ (трехветвевые)

4СЦ (четырехветвевые)

ALL INCLUSIVE - система грузоподъемных цепных стропов

GrabIQ

GrabiQ Преимущества системы GrabiQ

Снижение затрат - повышение эффективности

Система GrabiQ делает подъем грузов более быстрым, безопансым и простым

GrabiQ традиционно

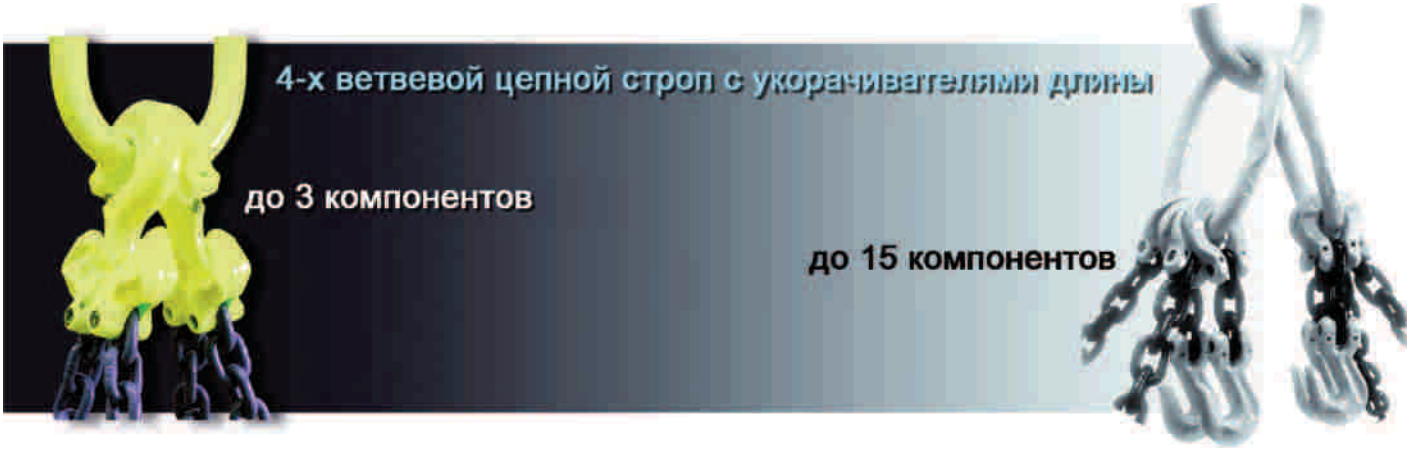

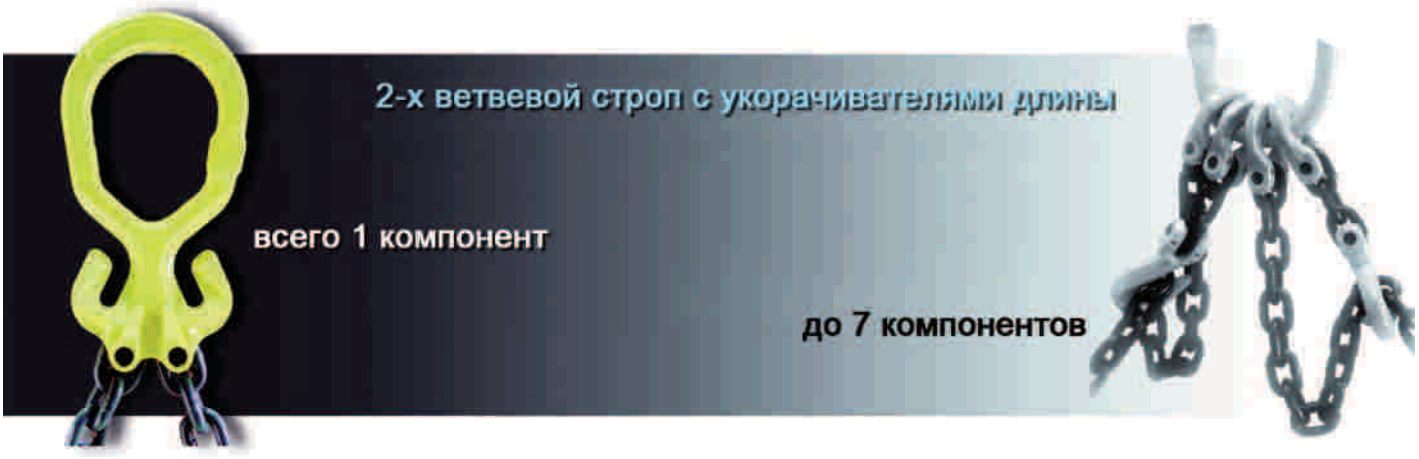

Многофункциональная система для изготовления цепных стропов 10-го класса GrabiQ была разработана облегчения и ускорения строповки и выполнения грузоподъемных операций.

Некоторые преимущества системы GrabiQ:

- меньше компонентов - эффективность затрат на приобретение
- укорачиватель длины в конструкции подвесного мастер-звена
- меньший общий вес съемного грузозахватного приспособления - лучшая эргономичность в работе

GrabiQ Базовый комплект FlexiLeg

ВОЗМОЖНОСТЬ СВОБОДНОГО КОМБИНИРОВАНИЯ

Базовый комплект элементов GrabiQ **FlexiLeg** позволяет собрать с применением подвесного мастер-звена MF: одноветвевой, или двухветвевой, или трехветвевой, или четырехветвевой строп.

Состав базового комплекта FlexiLeg:

подвесное мастер-звено MF - 1 шт.
двухветвевой строп CGD-EGKN - 2 шт.
одноветвевый строп CG-EGKN - 1шт.

Защелка Quick Pin

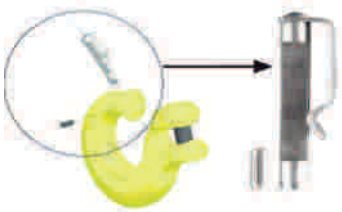

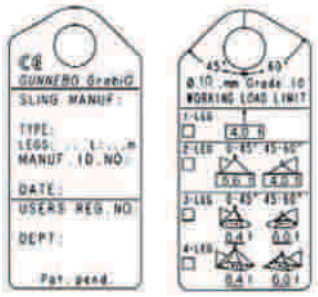

Запатентованные комплектующие

Универсальные конструктивные элементы системы GrabiQ упрощают их применение в составе стропов. “Встроенная” возможность укорачивания. Предохранительные защелки QuickPin гарантируют дополнительную безопосность универсальных сборных конструкций.

Новая маркировочная бирка

Из высококачественной стали с соответствующей возможностью контроля угла отклонения от вертикали. С указанием грузоподъемности для отдельных случаев применения.

Вариант 1	или	Вариант 2	или	Вариант 3	или	Вариант 4

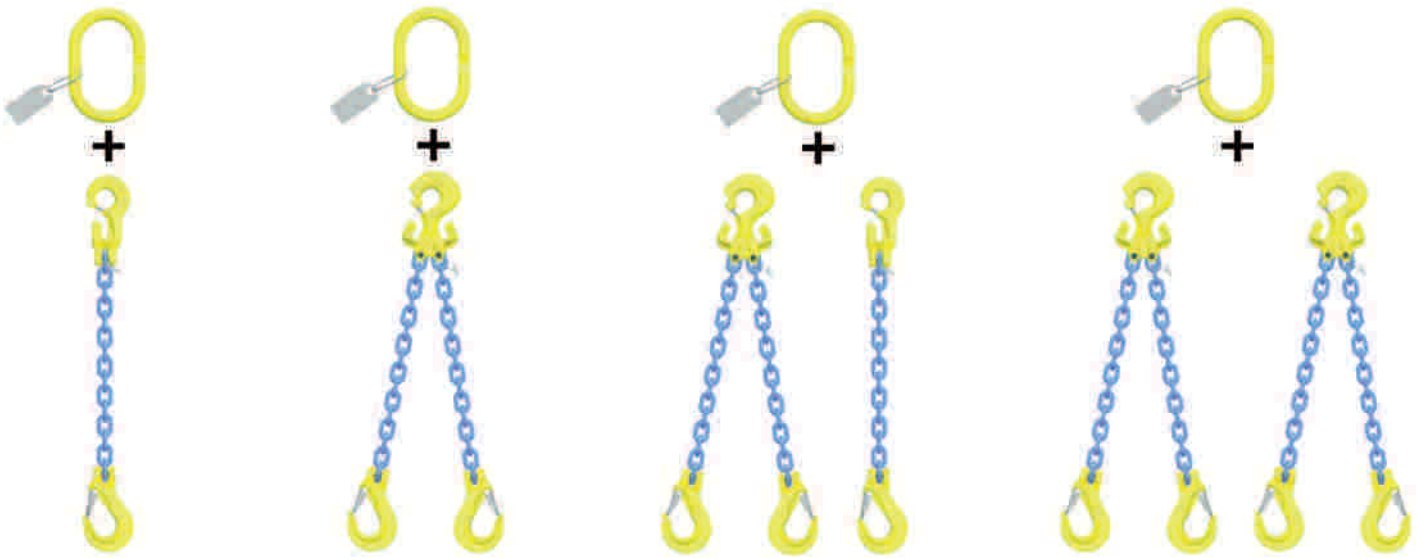

GrabiQ Таблица грузоподъемности GrabiQ

Тип стропа	1-ветвевой					3- и 4-ветвевой			
Условия использования	Прямой	β 0-45	β 45-60	Асимметричная нагрузка	Подъем одной ветвью	β 0-45	β 45-60	Асимметричная нагрузка	Подъем одной ветвью
Коэфф. нагрузки	1	1.4	1	1	1	2.1	1.5	1	1
Размер цепи									
6	1.5	2.12	1.5	1.5	1.5	3.15	2.24	1.5	1.5
8	2.5	3.5	2.5	2.5	2.5	5.2	3.7	2.5	2.5
10	4.0	5.6	4.0	4.0	4.0	8.4	6.0	4.0	4.0
13	6.7	9.5	6.7	6.7	6.7	14.0	10.0	6.7	6.7
16	10.0	14.0	10.0	10.0	10.0	21.0	15.0	10.0	10.0
20	16.0	22.4	16.0	16.0	16.0	33.6	24.0	16.0	16.0

Тип стропа	1-ветвевой	Петлевой строп				Петля			
		2-ветвевой				1-ветвевой	2-ветвевой	3-ветвевой	4-ветвевой
Условия использования	Прямой	β 0-45	β 45-60	Асимметричная нагрузка	Подъем одной ветвью	α max 30	β 0-45 α max 30	β 0-45 α max 30	β 0-45 α max 30
Коэфф. нагрузки	0.8	1.1	0.8	0.8	0.8	1	1.4	2.1	2.1
Размер цепи									
6	1.2	1.6	1.2	1.2	1.2	1.5	2.12	3.15	3.15
8	2.0	2.7	2.0	2.0	2.0	2.5	3.5	5.2	5.2
10	3.2	4.4	3.2	3.2	3.2	4.0	5.6	8.4	8.4
13	5.2	7.4	5.3	5.3	5.3	6.7	9.5	14.0	14.0
16	8.0	11.0	8.0	8.0	8.0	10.0	14.0	21.0	21.0
20	12.8	17.6	12.8	12.8	12.8	-	-	-	-

Примечание: угол β максимум 30

Тип стропа	Кольцевой строп				Строп удавка
	Одинарная 2-ветвевая верхняя сборка		Двойная 4-ветвевая сборка		
Условия использования	β 0-45	β 45-60	β 0-45	β 45-60	
Коэфф. нагрузки	1.4	1.0	2.1	1.5	1.6
Размер цепи					
6	2.12	1.5	3.15	2.24	2.5
8	3.5	2.5	5.2	3.7	4.0
10	5.6	4.0	8.4	6.0	6.4
13	9.5	6.7	14.0	10.0	10.7
16	14.0	10.0	21.0	15.0	16.0
20	22.4	16.0	33.6	24.0	25.6

GrabiQ Преимущества системы GrabiQ

Разработано для гибкости и эффективности

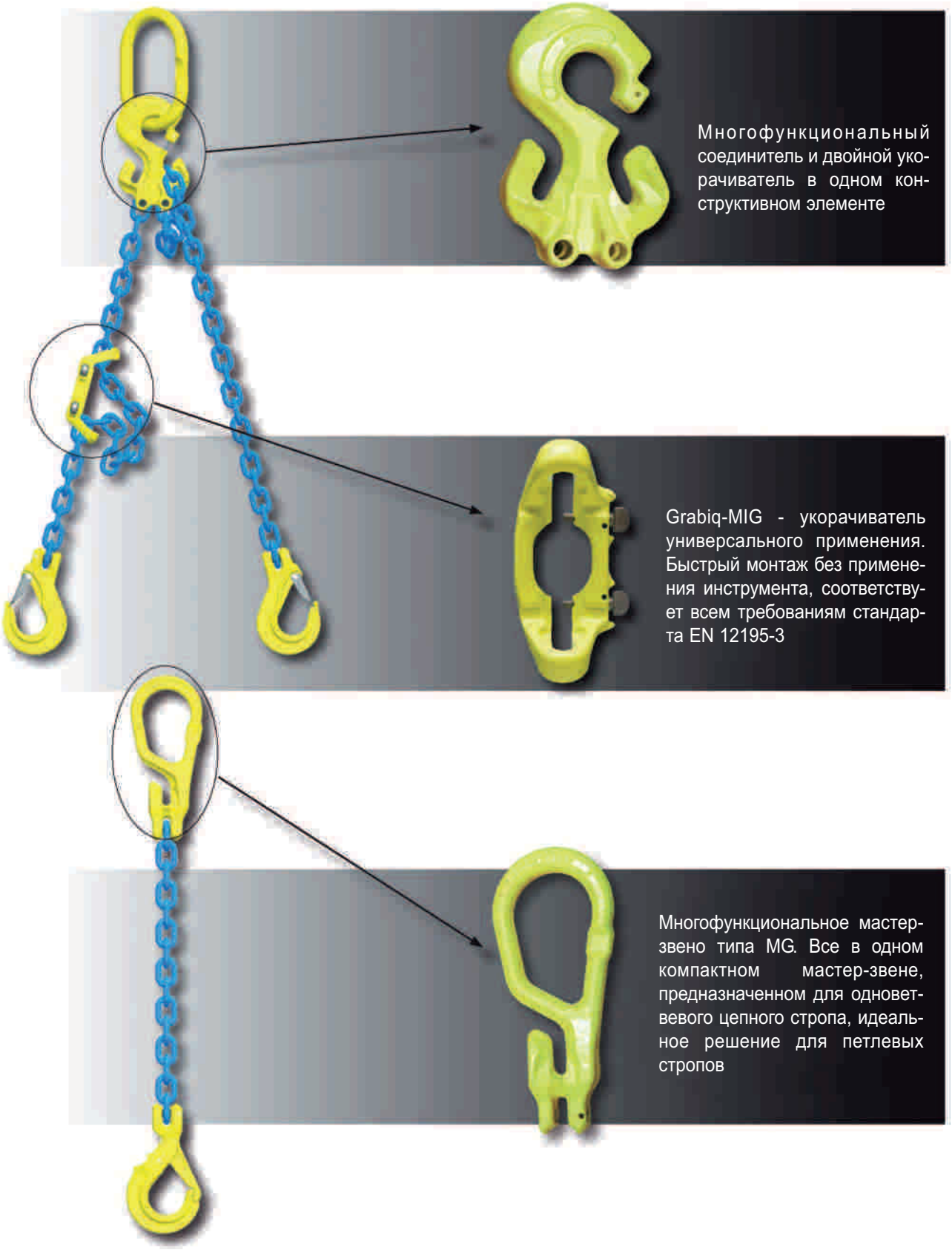

Многофункциональный соединитель и двойной укорачиватель в одном конструктивном элементе

Grabiq-MIG - укорачиватель универсального применения. Быстрый монтаж без применения инструмента, соответствует всем требованиям стандарта EN 12195-3

Многофункциональное мастер-звено типа MG. Все в одном компактном мастер-звене, предназначенном для одноветвевого цепного стропа, идеальное решение для петлевых стропов

Подвесное мастер-звено - Master Link Hybrid - MFH

РЕШЕНИЕ ДВУХ ЗАДАЧ

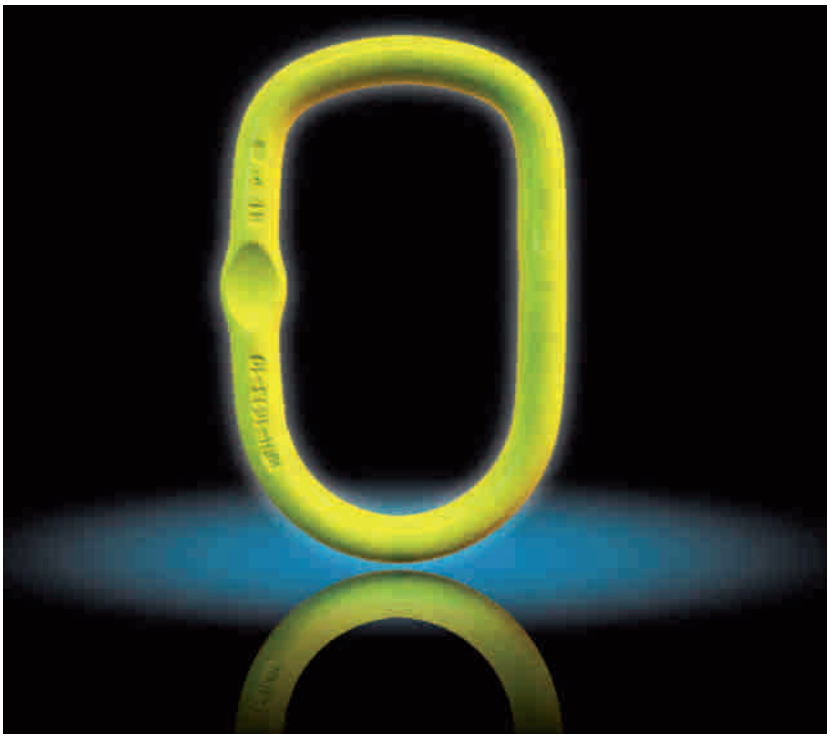

Мастер-звено MFH - это лучшее решение для выполнения двух задач: идеальной посадки стропа на крановом крюке и обеспечения без опасности подъема.

MFH „HYBRID“ идеально сидит на крановом крюке, автоматически центрирует нагрузку и имеет достаточно места для соединения с различными подъемными компонентам.

Мастер-звено MFH - новое комплексное решение для безопасного подъема без излишнего износа.

Идеальная посадка
Увеличенный радиус верхней части мастер-звена обеспечивает идеальную посадку на крановом крюке. Крановый крюк и мастер-звено меньше изнашиваются.

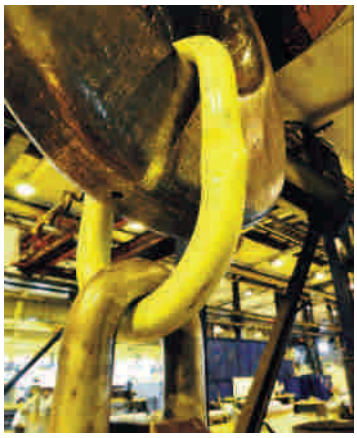

Идеальное распределение нагрузки
Благодаря форме нижней части мастер-звена нагрузка автоматически центрируется, вследствие этого повышается безопасность грузоподъемной операции.

Много места
Параллельные стороны мастер-звена обеспечивают дополнительное пространство для соединительных элементов. Благодаря этому процесс сборки стропа становиться простым и удобным.

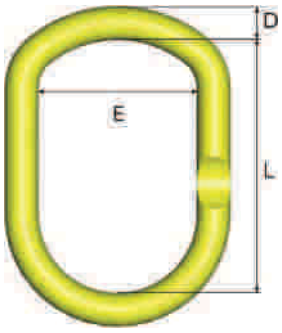

Артикул	Тип	Для размера цепей, мм			D	L	E	Для крановых крюков	Вес кг	Грузоподъемность, т
		1-ветв.	2-ветв.	3- и 4-ветв.						
101262	MFH-1310-10	13	10	8	22	230	125	< №12	1,9	7,5
101263	MFH-1613-10	16	13	10	28	250	135	< №12	3,2	10
101264	MFH-2016-10	20	16	13	32	280	135	< №16	4,6	17
101265	MFH-2220-10		20	16	40	320	175	< №25	8,6	28
101266	MFHW-2220-10		20	16	40	355	225	< №50	9,9	25

Коэффициент запаса прочности: 4:1

Овальное кольцо GrabiQ MF

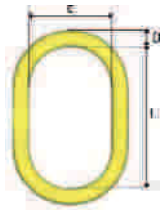

Артикул	Цепь			Код	Таблица размеров			Вес	Грузоподъ-емность 0-45°
	⊥	Λ	⩚		L	E	D		
	Ø мм				мм			кг	кг
B14481	6, 8	6	-	MF-86-10	120	70	14	0,4	2.500
B14482	10	8	6	MF-108-10	140	80	17	0,8	4.000
B14483	13	10	8	M F-1310-10	160	95	22	1,5	7.500
B14484	16	13	10	M F-1613-10	190	110	28	2,5	10.000
B14485	20	16	13	M F-2016-10	240	140	34	5,2	17.000
B14486	22, 26	20, 22	16, 20	M F-2220-10	250	150	42	7,7	28.000

Для 1-2-3 и 4-х ветвевых цепных стропов согласно DIN EN 818-4 в сборе со скобами CG/CGD и/или крюками CL/CLD

Увеличенное овальное кольцо GrabiQ MFX

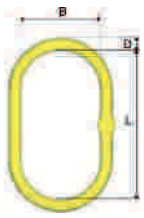

Артикул	Цепь		Код	Таблица размеров			Вес	Грузоподъемность		
	⊥	Λ		L	E	D		⊥	Λ	Λ
								0°	0 - 45°	45 - 60°
	Ø мм			мм			кг	кг	кг	кг
Z100550	8	-	MFX-108-10	340	180	25	3,7	2.500	-	-
Z100550	10	8	MFX-108-10	340	180	25	3,7	4.000	3.500	2.500
Z100551	13	10	MFX-1310-10	340	180	28	4,7	6.500	5.600	4.000
Z100552	16	13	MFX-1613-10	340	180	34	7,0	10.000	9.100	6.500
Z100553	-	16	MFX-2016-10	340	180	38	8,9	-	14.000	10.000

Для крановых крюков №16 и №25 согласно DIN 15401 и 15402
Для одно- и двухветвевых цепных стропов GrabiQ 10-го класса согласно EN 818-4 в применении с соединительными элементами GrabiQ: CL и CLD - для стропов без укорачивателей, CG и CGD для стропов с укорачивателями или в комбинированных решениях

Мастер-звено GrabiQ MG

Артикул	Код	Таблица размеров				Вес	Грузоподъ-емность
		L	A	E	H		
		мм				кг	кг
B14710	MG-6-10	145	88	60	15	0,5	1.500
B14711	MG-8-10	171	92	60	18	0,9	2.500
B14712	MG-10-10	211	113	75	22	1,8	4.000
B14713	MG-13-10	261	138	90	26	3,5	6.700
B14714	MG-16-10	311	157	105	31	6,1	10.000

Все в одном, с компактным верхним звеном для одноветвевых цепных стропов (1СЦ)

Мастер-звено GrabiQ MG MGD

Артикул	Код	Таблица размеров				Вес	Грузоподъ-емность
		L	A	E	H		
		мм				кг	кг
B14700	MGD-6-10	144	90	60	17	0,7	2.100
B14701	MGD-8-10	171	100	75	21	1,3	3.500
B14702	MGD-10-10	211	124	90	24	2,3	5.600
B14703	MGD-13-10	262	149	105	31	5,2	9.500
B14704	MGD-16-10	310	175	120	35	7,9	14.000

Все в одном, с компактным верхним звеном для двухветвевых цепных стропов (2СЦ)

Скоба с укорачивателем GrabiQ CG

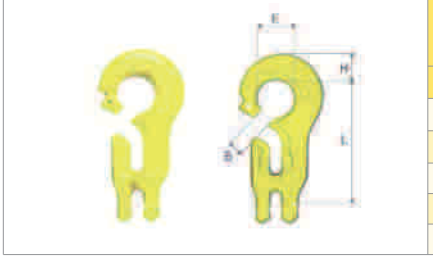

Артикул	Код	Таблица размеров				Вес	Грузоподъ-емность
		L	B	E	H		
		мм				кг	кг
B14730	CG-6-10	80	11	24	19	0,3	1.500
B14731	CG-8-10	107	12	32	24	0,8	2.500
B14732	CG-10-10	134	15	40	29	1,5	4.000
B14733	CG-13-10	174	18	52	38	3,2	6.700
B14734	CG-16-10	214	22	64	47	6,1	10.000

Для использования с овальным кольцом GrabiQ MF, также применяется в петлевом стропе

Скоба двойная с укорачивателями GrabiQ CGD

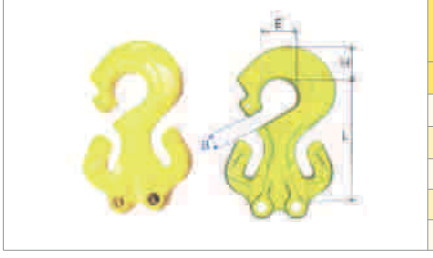

Артикул	Код	Таблица размеров				Вес	Грузоподъ-емность
		L	B	E	H		
		мм				кг	кг
B14720	CGD-6-10	80	11	24	20	0,5	2.100
B14721	CGD-8-10	107	12	32	26	1,3	3.500
B14722	CGD-10-10	134	15	40	34	2,5	5.600
B14723	CGD-13-10	174	18	52	43	5,5	9.500
B14724	CGD-16-10	214	22	64	53	10,2	14.000

Для использования с овальным кольцом GrabiQ MF

Соединительный крюк GrabiQ CL

Артикул	Код	Таблица размеров				Вес	Грузоподъ-емность
		L	B	E	H		
		мм				кг	кг
B14750	CL-6-10	43	11	24	18	0,2	1.500
B14751	CL-8-10	59	12	32	24	0,5	2.500
B14752	CL-10-10	74	15	40	29	0,9	4.000
B14753	CL-13-10	96	18	52	38	2,0	6.700
B14754	CL-16-10	118	22	64	48	3,8	10.000

Для использования с овальным кольцом GrabiQ MF, также применяется в петлевом стропе и в качестве захватного элемента стропа

Соединительный крюк GrabiQ CLD

Артикул	Код	Таблица размеров				Вес	Грузоподъ-емность
		L	B	E	H		
		мм				кг	кг
B14740	CLD-6-10	43	11	24	22	0,3	2.100
B14741	CLD-8-10	59	12	32	29	0,8	3.500
B14742	CLD-10-10	74	15	40	37	1,5	5.600
B14743	CLD-13-10	94	18	52	46	3,2	9.500
B14744	CLD-16-10	119	25	64	57	6,0	14.000

Для использования с овальным кольцом GrabiQ MF

Балансир длины ветви стропа GrabiQ E [применяется с CL, CG, V или SCHG]

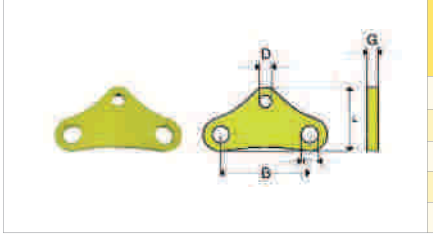

Артикул	Код	для цепей диаметром	Таблица размеров					Вес	Грузоподъ-емность, т	
			L	B	E	H				
		мм	мм					кг	45°	60°
580570	E 6-10	6	52	105	16	23	10	0,4	2,12	1,5
580571	E 8-10	8	76	140	20	27	12	1,1	3,5	2,5
580572	E 10-10	10	92	165	26	35	15	2,0	5,6	4,0
580575	E 13-10	13	130	230	30	45	20	4,8	9,5	6,7
580574	E 16-10	16	163	290	42	57	25	9,7	14,0	10,0

GRABIQ - грузовой крюк с вилкой EGKN

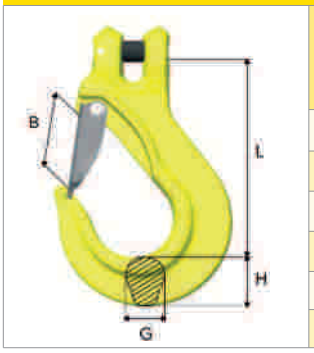

Артикул	Код	Таблица размеров, мм				Вес, кг	Грузоподъемность, кг
		L	B	E	H		
B14460	EGKN-6-10	86	24,5	17	20	0,3	1.500
B14461	EGKN-8-10	95	28	17	23	0,5	2.500
B14462	EGKN-10-10	121	35	23	31	1,0	4.000
B14463	EGKN-13-10	145	42	28	38	2,1	6.700
B14464	EGKN-16-10	170	52	36	46	3,9	10.0000
Z101127	EGKN-20-10	209	61	42	60	7,6	16.000

GRABIQ - MIG универсальный укорачиватель

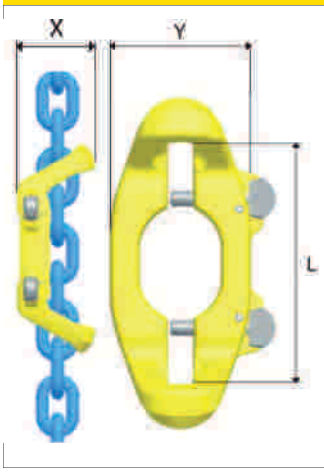

Артикул	Код	Таблица размеров, мм			Вес, кг	Грузоподъемность, кг
		L	X	Y		
B14300	MIG- 8-10	95	50	60	0,7	2.500
B14310	MIG-10-10	125	70	77	1,1	4.000
B14320	MIG-13-10	150	90	80	2,6	6.700
B14904	MIG CC-8-10	95	50	60	0,7	2.500
B14905	MIG LC-8-10	95	50	60	0,7	2.500
B14914	MIG CC-10-10	125	70	77	1,1	4.000
B14915	MIG LC-10-10	125	70	77	1,1	4.000
B14916	MIG CC-13-10	150	90	80	2,6	6.700
B14917	MIG LC-13-10	150	90	80	2,6	6.700

Описание:

- свободно устанавливаются в любом месте ветви цепи
- возможен стационарный и варьируемый монтаж
- возможен немедленный монтаж без применения инструмента
- возможен одинарный и сдвоенный стационарный монтаж в произвольном месте ветви цепи
- соответствует требованиям EN 12195-3, при использовании вариантов "CC" и "LC" самопроизвольное высвобождение цепи невозможно.

ВНИМАНИЕ: Укорачиватель MIG должен применяться, как минимум, с одним предохранительным штифтом.

„C“
подпружиненный предохранительный штифт защелкивается в открытом и закрытом положении

„L“
штифт для стационарной установки в ветвь цепи

Варианты укорачивания:

MIG C

MIG CC

„C“
с односторонним высвобождением /перестановкой

„CC“
с двухсторонним высвобождением /перестановкой

MIG L

MIG LC

„L“
стационарное крепление с одной стороны

„LC“
стационарное крепление с одной стороны и возможность высвобождения и перестановки с другой стороны

Краткая инструкция по эксплуатации цепных стропов

Общие положения

Съемные грузоподъемные приспособления HFS предназначены для грузоподъёмных операций общего характера согласно унифицированному стандарту (см. EN 818-4). Они могут использоваться лишь обученным персоналом, ознакомившимся с положениями инструкции по эксплуатации грузоподъемных стропов.

Не разрешается изменять стропы HFS и их компоненты, например, путём сгибания, шлифования, удаления частей, сверления. Поверхность нельзя обрабатывать кислотами или щёлочами. При необходимости следует проконсультироваться с представителем HFS.

Стропы HFS следует использовать лишь в предписанном температурном режиме с учётом соответствующих понижающих факторов грузоподъемности.

Не допускается использование съемных грузоподъемных приспособлений HFS в кислотах, щелочах, химикатах или подвергать их воздействию паров таких веществ.

Внимание: некоторые технологические процессы сопровождаются выделением кислот или их паров. При необходимости проконсультируйтесь с представителем HFS.

В особо опасных условиях (в море, при подъеме людей или потенциально опасных грузов, например, жидких металлов, едких веществ или радиактивных материалов) максимально допустимая грузоподъёмность должна быть скорректирована экспертом в соответствии со степенью потенциальной опасности.

Проверка и уход

Перед первым использованием стропа необходимо удостовериться в том, что:
- грузоподъёмная цепь соответствует заказу
- на строп имеется паспорт установленного образца
- характеристики и данные о грузоподъёмности, указанные на маркировочной бирке стропа, соответствуют данным в паспорте стропа

Перед каждым использованием стропы следует проверять на наличие видимых повреждений или признаков износа и при необходимости выводить их из эксплуатации – это касается также сомнительных случаев. Стропы в зависимости от режима эксплуатации, но не реже одного раза в год, или согласно национальным нормативам по охране труда, а грузоподъёмные цепи один раз в два года должны проходить испытание под нагрузкой, превышающей рабочую грузоподъёмность на 50%, и последующий визуальный осмотр.

Если выполняется один или несколько из ниже приведенных критериев, грузоподъёмный строп подлежит выводу его из эксплуатации :

- повреждение части цепи или звена цепи

- отсутствие маркировочной бирки или нечитаемость указанных характеристик на ней

- растяжение цепи – цепь не допускается к эксплуатации, если деление t > 1,05t согласно каталогу

- предельный износ – определяется для цепи на основе среднего значения двух измерений диаметров прутка цепи, расположенных перпендикулярно друг к другу, d_1 и d_2 (см. рис.). Цепь выводится из эксплуатации, если выполняется следующее условие:

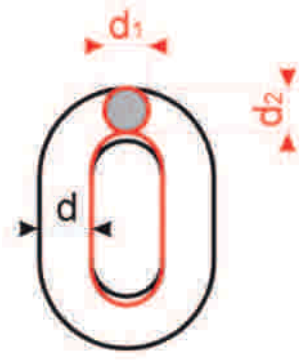

$$\frac{d_1 + d_2}{2} \leq 0{,}9\ d,$$ где d - где диаметр цепи согласно каталогу

- порезы, засечки, канавки, трещины, чрезмерная коррозия, изменение цвета под воздействием тепла, признаки несанкционированной сварки, изогнутые или перекрученные звенья;

- отсутствующий или не функционирующий предохранительный замок крюка, а также признаки расширения крюка, т.е. заметное увеличение зева (см. рисунок) или деформация в целом.

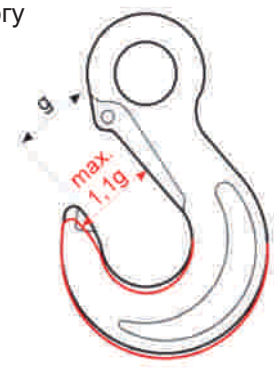

ТАБЛИЦА ПРЕДЕЛЬНЫХ ДОПУСТИМЫХ ИЗМЕНЕНИЙ КОМПОНЕНТОВ ЦЕПНЫХ СТРОПОВ

Компонент цепного стропа	Параметр	Предельное значение допустимого изменения
Цепь	Диаметр прутка (D)	- 10 %
	Шаг звена (P)	+5%
Кольца и кольцевые комплекты	Диаметр (d)	- 15 %
	Внутренняя высота (t)	+ 10 %
Грузовые и укорачивающие крюки	Размер e	+ 5 %
	Размеры d2 и h	- 10 %
	Размер зева (g)	+ 10 %
Соединительные звенья типа V и RSK	Половинки подвижны	не допускается
	Размер e	+ 5 %
	Диаметр звена (c)	- 10 %
Штифт (боченок/болт) для грузовых и укорачивающих крюков, для соединительных звеньев и скоб	Диаметр	- 10 %
Соединительное звено Соединительная скоба	Штифт подвижен	не допускается

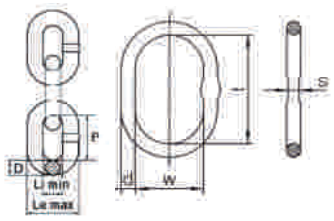

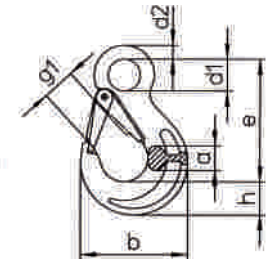

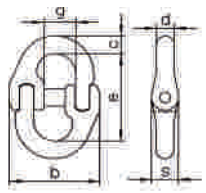

Ремонт грузоподъемных стропов HFS может проводиться только с привлечением компетентных специалистов. История всех ремонтов и проверок цепных стропов регистрируется письменно и хранится в течение всего срока службы изделия. Грузоподъемные цепные стропы необходимо хранить в сухом месте с защитой от коррозии (например, смазывать маслом).

Применение

Грузоподъемные стропы HFS можно применять только в диапазонах углов отклонения цепных ветвей от вертикали, указанных на бирке, с учетом соответствующей полезной грузоподъемности. Отклонения цепных ветвей от вертикали менее чем на 15° следует избегать. ЗАПРЕЩАЕТСЯ использование цепных стропов при отклонении ветвей от вертикали более чем на 60°.

При прохождении цепи стропа по кромкам груза необходимо применять прокладки или кромкозащитные накладки, чтобы предотвратить повреждения, или учесть понижающий коэффициент грузоподъемности (см. Таблицы на стр. 6 и 28).

При ударной нагрузке в расчет берется пониженная грузоподъемность цепного стропа в зависимости от характера такой нагрузки и экспертного решения в целом касательно возможности применения цепного стропа. Действуют следующие понятия:

- легкие удары: возникают, например, во время ускорения при подъеме или опускании;
- средние удары: возникают, например, вследствие соскальзывания цепи, обусловленного ее выравниванием по форме груза;
- сильные удары: возникают, например, вследствие резкого падения застропованного груза.

Многоветвевые грузоподъемные стропы разрешается нагружать до максимальной грузоподъемности, указанной на маркировочной бирке, только при симметричной нагрузке на все его ветви. Нагрузка может рассматриваться как симметричная, если одновременно выполняются все приведенные ниже условия:

- вес подымаемого груза меньше 80 % от указанной на бирке допустимой рабочей грузоподъемности (WLL);
- углы отклонения всех ветвей стропа от вертикали не меньше 15°;
- углы отклонения всех ветвей стропа одинаковы или отличаются друг от друга не более чем на 15°;
- в случае трех- и четырехветвевых грузоподъемных стропов противоположные углы в плоскости зачаливания отличаются друг от друга не более чем на 15°.

В противном случае нагрузка считается несимметричной и классификация процесса подъема должна быть осуществлена компетентным лицом. В сомнительном случае грузоподъемность необходимо снизить на грузоподъемность одной цепной ветви.

Если используются не все цепные ветви многоветвевого стропа, то допустимая грузоподъемность снижается соответствующим образом, а отдельные неиспользуемые ветви подвешиваются на подвесное кольцо.

R.T.-TRANS

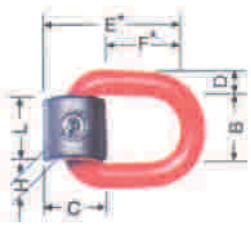

- ✓ 180° диапазон поворота
- ✓ Высокая прочность при малых размерах
- ✓ Материал: S355 (St52-3). Для дуговой электросварки, ручной дуговой сварки или газопламенной сварки.

* При использования многоветвевых стропов с разными углами отклонения от вертикали и раскоса отдельных ветвей и/или в случаях, когда центр тяжести груза распределен неравномерно, выбор типоразмера приварного элемента основываться на том, что нагрузка, создаваемая грузом не должна превышать расчетной допустимой нагрузки на одну такелажную точку для подъема одноветвевым стропом под углом 90°.

Приварная петля APS

Артикул	Код	Размеры						Вес	Грузоподъемность в кг							
									1-ветвевой		2-ветвевой *				3-/4-ветвевой *	
		B	C	D	E	F	L		0°	90°	90°	0°	>0-45°	>45-60°	>0-45°	>45-60°
		мм						кг								
590200	APS 1000	30	39	13	76	37	36	0,40	1.120	1.120	2.240	2.240	1.600	1.120	2.360	1.700
590201	APS 2000	42	38	14	69	37	38	0,46	2.000	2.000	4.000	4.000	2.800	2.000	4.250	3.000
590202	APS 3200	45	43	17	89	46	42	0,68	3.150	3.150	6.300	6.300	4.250	3.150	6.700	4.750
590203	APS 5000	55	60	22	113	53	50	1,50	5.300	5.300	10.600	10.600	7.500	5.300	11.200	8.000
590204	APS 8000	70	71	26	138	67	65	2,45	8.000	8.000	16.000	16.000	11.200	8.000	17.000	11.800
590205	APS 15000	97	90	34	182	92	90	5,90	15.000	15.000	30.000	30.000	21.200	15.000	31.500	22.400

Приварной крюк ASH [коэффициент запаса прочности SF 5:1]

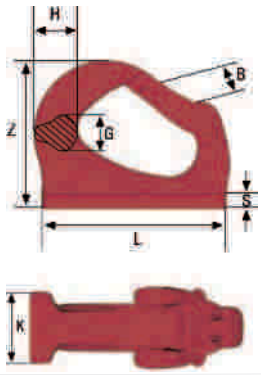

Артикул	Код	Таблица размеров							Вес	Грузоподъ-емность
		B	G	H	K	L	S	Z		
		мм							кг	кг
591009	ASH 0,75*	20	13	20	19	81,5	5	56	0,2	750
590001	ASH 1*	27	17	25	25	95	6	72	0,6	1.000
590000	ASH 2*	33	20	30	30	114	8	86	0,9	2.000
590002	ASH 3	30	23	32	35	132	10	105	1,3	3.000
590003	ASH 4	30	29	38	42	140	11	114	2,0	4.000
590004	ASH 5	34	30	47	45	165	12	131	3,2	5.000
590005	ASH 8	34	40	51	50	172	13	133	3,6	8.000
590006	ASH 10	47	43	58	55	220	14	170	8,2	10.000
591007	ASH 15	55	50	67	60	240	15	188	9,8	15.000

* Слегка выпуклая привариваемая поверхность

Вращающийся рым-болт DAW

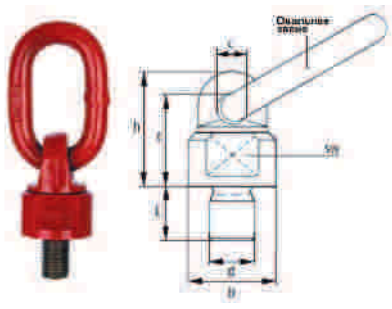

Артикул	Код	Резьба		Шаг резьбы DIN13, мм	Размеры, мм					Овальное звено, мм	Вес
		мм	d x L		b	c	h	sw	t		кг/шт.
461004	DAW 045	M	10 x 18	1,75	36	15	51	30	41	13x55x30	0,43
461005	DAW 05	M	12 x 18	1,75	36	14,5	51	30	41	13x55x30	0,44
461010	DAW 1	M	16 x 20	2	36	15	52	30	42	13x55x30	0,46
461020	DAW 2	M	20 x 30	2,5	49,5	19	68	41	56	16x70x34	0,96
461030	DAW 3	M	24 x 30	3	57	22	78	46	65,5	18x85x40	1,45
461050	DAW 5	M	30 x 38	3,5	66	23,5	97	55	81	20x84x40	2,17
461080	DAW 8	M	30 x 38	3,5	80	28	112	65	92	22x115x50	3,61
461085	DAW 8	M	36 x 50	4	80	27	109	65	89,5	22x115x50	3,73
461100	DAW 10	M	42 x 50	4,5	80	27	109	65	89,5	22x115x50	3,73

Рым-гайка и рым-болт 8.8

Рым-гайка 8.8

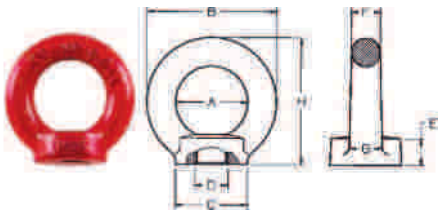

Артикул	Размер DxL мм	A мм	B мм	C мм	E мм	F мм	H мм	Вес кг
80206	M6	25	45	25	10	10	45	0,1
80208	M8	25	45	25	10	10	45	0,1
80210	M10	25	45	25	10	10	45	0,1
80212	M12	35	63	35	14	14	62	0,26
80214	M14	35	63	35	14	14	62	0,26
80216	M16	35	63	35	14	14	62	0,26
80218	M18	50	90	50	20	20	90	0,75
80220	M20	50	90	50	20	20	90	0,75
80224	M24	50	90	50	20	20	90	0,75
80227	M27	60	108	65	24	24	109	1,4
80230	M30	60	108	65	24	24	109	1,4

Рым-болт 8.8

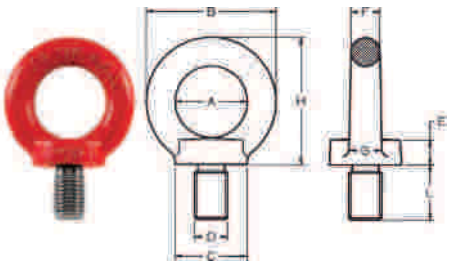

Артикул	Размер DxL мм	A мм	B мм	C мм	E мм	F мм	H мм	Вес кг
80306	M6x13	25	45	25	10	10	45	0,09
80308	M8x13	25	45	25	10	10	45	0,09
80310	M10x17	25	45	25	10	10	45	0,11
80312	M12x21	35	63	35	14	14	62	0,27
80314	M14x21	35	63	35	14	14	62	0,29
80316	M16x27	35	63	35	14	14	62	0,31
80318	M18x27	50	90	50	20	20	90	0,84
80320	M20x30	50	90	50	20	20	90	0,86
80322	M22x36	50	90	50	20	20	90	0,9
80324	M24x36	50	90	50	20	20	90	0,9
80327	M27x45	60	108	65	24	24	109	1,66
80330	M30x45	60	108	65	24	24	109	1,7
80333	M33x54	70	126	75	26	28	128	2
80336	M36x54	70	126	75	26	28	128	2,15
80342	M42x63	80	144	85	30	32	147	4,15
80348	M48x68	90	166	100	35	38	168	6,2
80356	M56x78	100	184	110	38	42	187	8,8
80364	M64x90	110	206	120	42	48	208	12,4

Таблица грузоподъемности (т)				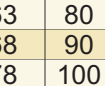		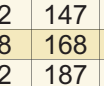	
Размер DxL мм	Размер DxL мм	1 ветвь 0°	2 ветви 0°	2 ветви 0-45°	2 ветви 45-60°	3/4 ветви 0-45°	3/4 ветви 45-60°
M6	M6x13	0,4	0,8	0,14	0,1	0,2	0,14
M8	M8x13	0,8	1,6	0,28	0,2	0,4	0,28
M10	M10x17	1	2	0,35	0,25	0,5	0,35
M12	M12x21	1,6	3,2	0,56	0,4	0,8	0,56
M14	M14x21	3	6	1	0,75	1,5	1
M16	M16x27	4	8	1,4	1	2	1,4
M18	M18x27	5	10	1,8	1,25	2,5	1,8
M20	M20x30	6	12	2,1	1,5	3	2,1
	M22x36	7	14	2,4	1,75	3,5	2,4
M24	M24x36	8	16	2,8	2	4	2,8
M27	M27x45	10	20	3,5	2,5	5	3,5
M30	M30x45	12	24	4,2	3	6	4,2
	M33x54	14	28	4,8	3,4	6,8	4,8
	M36x54	16	32	5,6	3,9	7,8	5,4
	M42x63	24	48	8,4	5,9	11,8	8,2
	M48x68	32	64	11,2	7,8	15,6	10,9
	M56x78	36	72	12,6	8,8	17,6	12,3
	M64x90	45	90	15,7	11	22	15,4

Рым-болты GrabiQ 10-го класса /G100/

Максимальный вес транспортируемого груза в тоннах при различных вариантах строповки с помощью рым-болтов GrabiQ

Схема строповки, положение подвесных колец		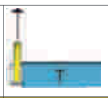						
Число ветвей	1	1	2	2	2 симметрично		3 и 4 симметр.	
Угол накл. / направл. действия нагрузки	0°	90°	0°	90°	0-45°	45-60°	0-45°	45-60°
Коэффициент нагрузки		1		2	1,4	1	2,1	1,5
ERLP-/RLP-M 8-10	0,60*	0,30	1,20*	0,6	0,42	0,3	0,63	0,45
ERLP-/RLP-M 10-10	1,00*	0,50	2,00*	1	0,7	0,5	1,05	0,75
ERLP-/RLP-M 12-10	1,50*	0,75	3,00*	1,5	1	0,75	1,6	1,13
ERLP-/RLP-M 16-10	3,00*	1,50	6,00*	3	2,1	1,5	3,15	2,25
ERLP-/RLP-M 20-10	5,00*	2,50	10,00*	5	3,5	2,5	5,25	3,75
ERLP-/RLP-M 24-10	7,00*	3,50	14,00*	7	4,9	3,5	7,35	5,25
ERLP-/RLP-M 30-10	12,00*	6,00	24,00*	12	8,4	6	12,6	9
ERLP-/RLP-M 36-10	14,00*	8,00	28,00*	16	11,2	8	16,8	12
ERLP-/RLP-M 42-10	16,00*	14,00	32,00*	28	19,6	14	29,4	21
ERLP-/RLP-M 48-10	20,00*	16,00	40,00*	32	22,4	16	33,6	24

В случае несимметричной нагрузки мы рекомендуем следующее снижение грузоподъемности:

• II ветви: снижение до значения г/п одной ветви

• III или IV ветви: снижение до значения г/п двух ветвей

Данные значения грузоподъемности применимы в том случае, если нагрузка согласно рисунку направлена вдоль оси резьбы. При этом радиальная нагрузка (под углом) должна быть принципиально исключена!

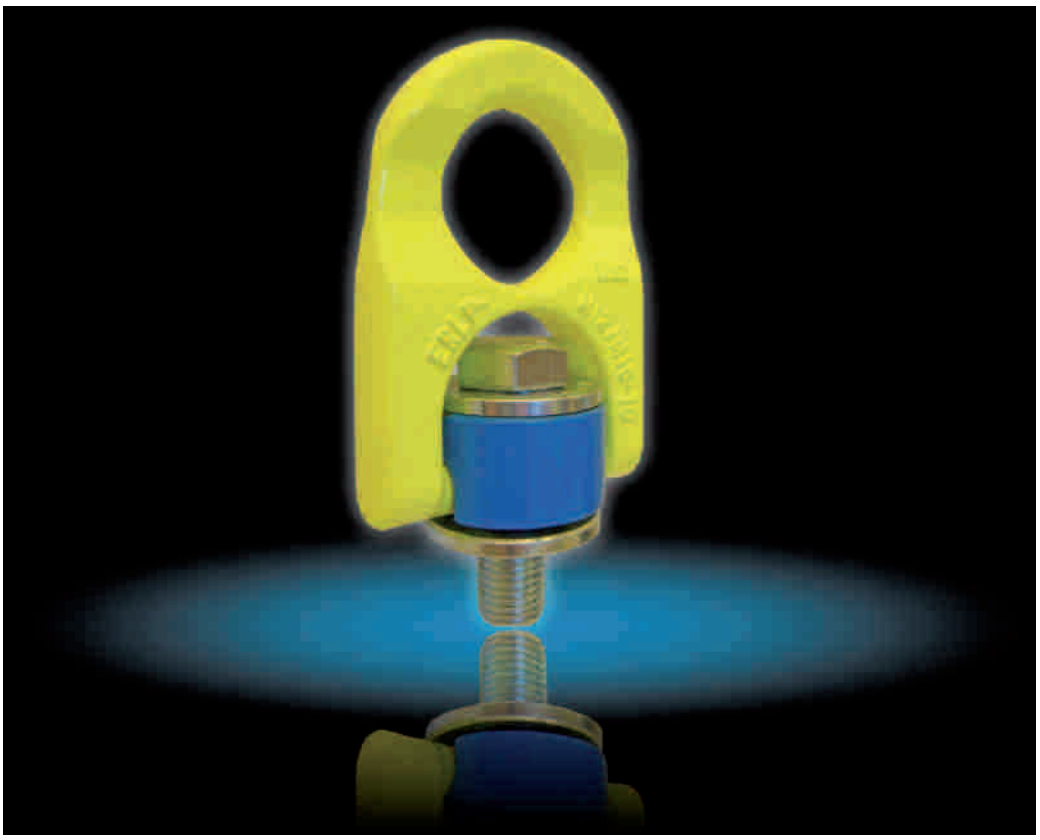

Для всех углов мира

Дополнительно к семейству такелажных точек подъема RLP был разработан рым-болт ERLP. Конструкция ERLP имеет более узкую форму, что расширяет возможности его применения в тесных пространствах.

Вращающиеся и наклоняемые рым-болты RLP

Такеладные точки GrabiQ 10 с увеличенной на 25% грузоподъемностью предлагают многосторонние решения по безопасному перемещению грузов:

Преимущества

- ✓ увеличенная на 25% допустимая нагрузка
- ✓ поворот 360°, наклон скобы - 180°
- ✓ коэффициент запаса прочности 4:1
- ✓ расчитан на любое направление нагрузки
- ✓ облегченная сборка/расборка с помощью простого гаечного ключа
- ✓ предельно малые размеры конструкции
- ✓ RLP проворачивается автоматически в направлении нагрузки
- ✓ новое техническое решение разрешает монтаж с овальными кольцами, съемное D-образное кольцо
- ✓ защита от утери, винт испытан на отсутствие трещин
- ✓ сооответствует действующим европейским нормативам BG

ВАЖНО!
Подробное руководство по установке и применению вращающегося рым-болта RLP входит в комплект поставки

	Артикул	Код товара	Момент затяжки, Нм	Спец. резьба	Таблица размеров, мм						Вес
				UNC	B	D	G	H	L/ L2	M	кг
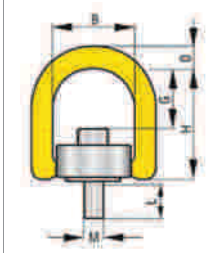	590169	RLP-M 8-10	30	5/16	42	12	35	60	15 / 16	M8	0,3
	590170	RLP-M10-10	50	3/8	42	12	34	60	20 / 31	M10	0,3
	590171	RLP-M12-10	70	7/16	57	19	46,5		19 / 40	M12	0,9
	590172	RLP-M16-10	100	5/8	57	19	44	85	24 / 50	M16	0,9
	590173	RLP-M20-10	170	3/4	83	28	56	111	32 / 67	M20	2,8
	590174	RLP-M24-10	250		83	28	53	111	37 / 77	M24	2,8
	590175	RLP-M30-10	400		114	34	69,5	144	49,5	M30	7
	590176	RLP-M36-10	500		114	34	65,5	144	61	M36	7,3
	590177	RLP-M42-10	600		149	40	90	185	65	M42	14
	590178	RLP-M48-10	800		149	40	86	185	75	M48	14,9

* Болты с длиной L2 и болты от RLP M8 до M20 с резьбой UNC 5/16, 3/8, 7/16, 5/8 и 3/4 предоставляются по запросу.

Рым-болты ERLP

Оптимальное распределение нагрузки

Скоба расположена очень низко и поэтому дает оптимальный центр тяжести.

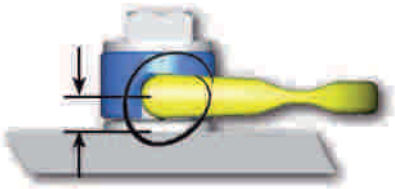

Малый диаметр вращения

Благодаря узкой конструкции модификация ERLP может применяться в очень узких пространствах, где другие такелажные точки не могут свободно вращаться.

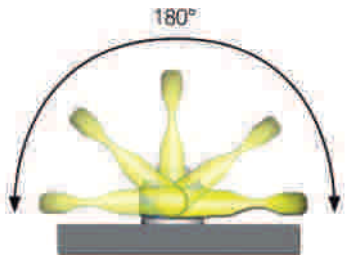

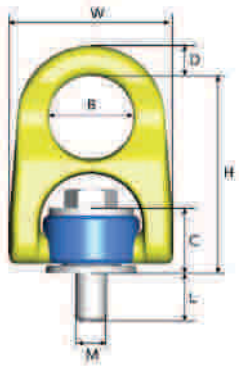

Артикул	Код	L	M	B	D	C	H	W	Вес, кг
101260	ERLP-M8-10	15	M8	27	10	20	63	52	0,2
101261	ERLP-M10-10	20	M10	27	10	20	63	52	0,2
101252	ERLP-M12-10	19	M12	38	15	31	91.8	73	0,8
101253	ERLP-M16-10	24	M16	38	15	31	91.8	73	0,8
101254	ERLP-M20-10	29	M20	55	20	46	133.9	106	2,3
101255	ERLP-M24-10	34	M24	55	20	46	133.9	106	2,4
101256	ERLP-M30-10	44.5	M30	70	27	65,5	183	142	6,2
101257	ERLP-M36-10	56	M36	70	27	64	181,5	142	6,5
101258	ERLP-M42-10	55	M42	90	35	85	240	188	14,5
101259	ERLP-M48-10	65	M48	90	35	85	240	188	15,2

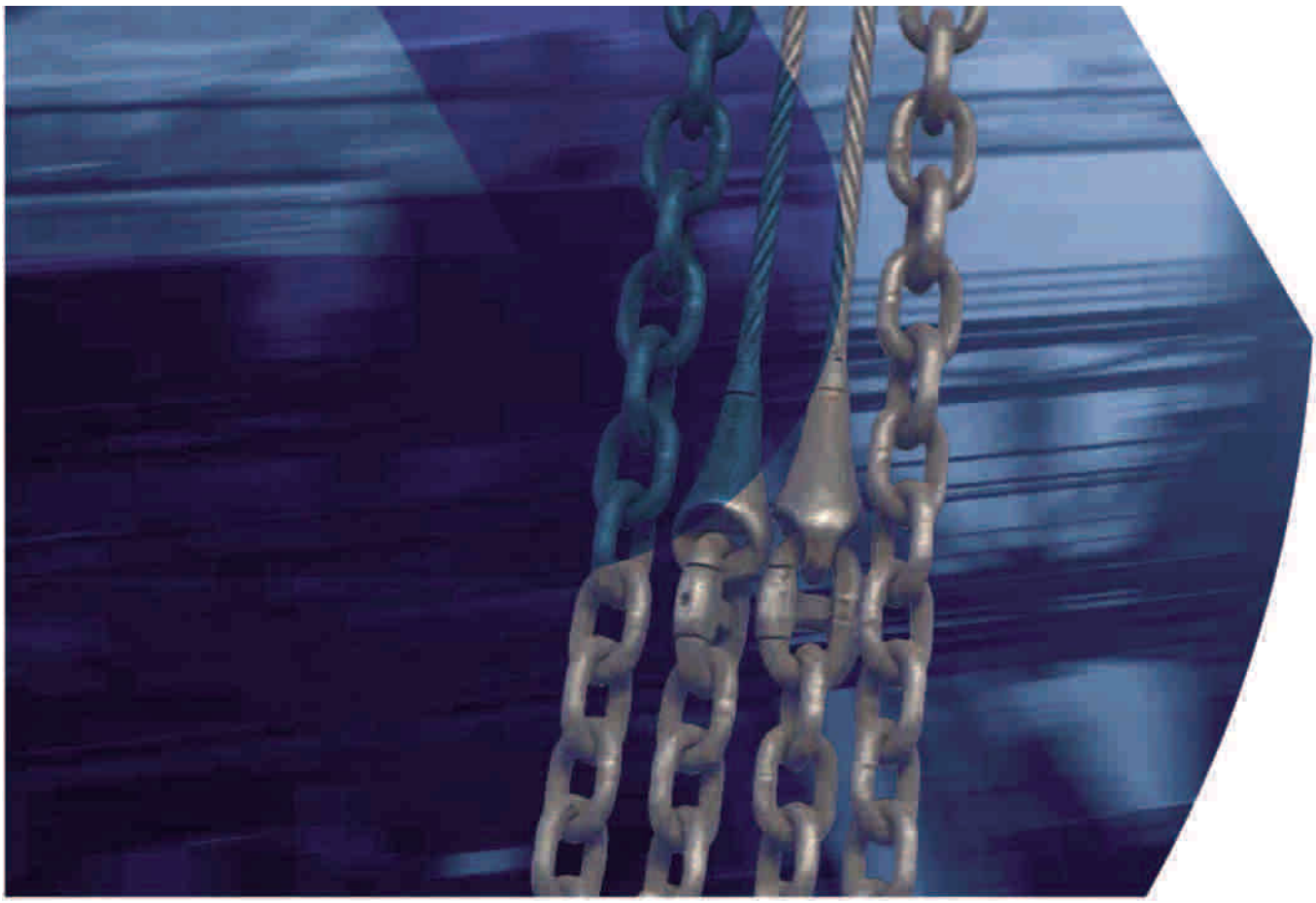

Быстроразмыкаемое звено nemag

Характеристики

- Минимальное разрывающее усилие 25.000-260.000 кг
- Грузоподъемность 3.000-42.500 кг (при погрузочных операциях)
- С-образная секция из высокопрочной стали, улучшенный сплав с пределом прочности при растяжении 1000-1100 Н/мм²
- Запирающий элемент из высокопрочной стали, улучшенный сплав с пределом прочности при растяжении 800-1000 Н/мм²
- Запирающий элемент снабжен предохранительным замком
- Закаленные контактируемые поверхности
- Механизм безопасного запирания, отсутствие риска случайного раскручивания
- Открытие и закрывание за несколько секунд
- Замена грузозахвата примерно за 10 минут одним стропальщиком
- Используется также в качестве соединительного звена между цепями
- Идеальный спектр типоразмеров обеспечивает взаимозаменяемость С-образных секций и запирающих элементов
- Каждое быстроразмыкаемое звено поставляется с индивидуальным сертификатом

Замыкание и размыкание в течение нескольких секунд

Замыкание:

Шаг 1: установить запирающий элемент С-образную секцию

Шаг 2: повернуть ключ вправо на 90°...

Шаг 3: до характерного щелчка

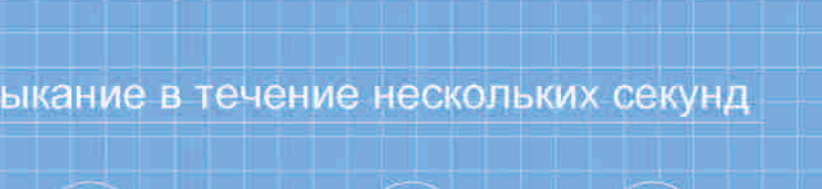

Uncoupling:

Шаг 1: вставить ключ, нажать...

Шаг 2: повернуть на 90°...

Шаг 3: вынуть запирающий элемент

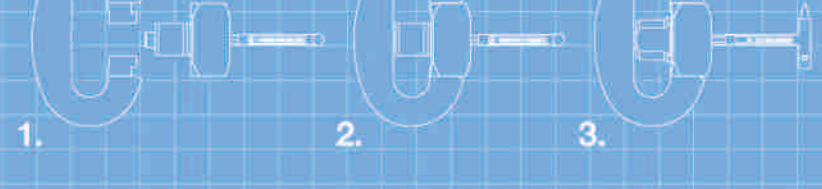

Быстроразмыкаемое звено nemag

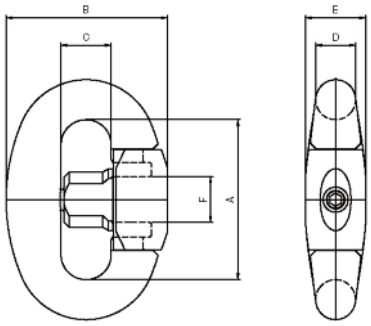

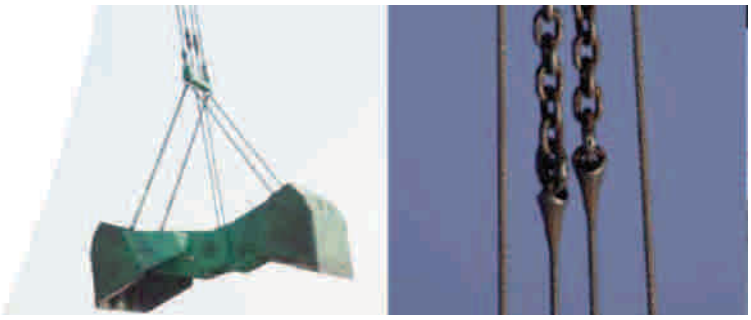

Номер звена	Грузоподъемность, кг	Разрывающая нагрузка, кг	Таблица размеров, мм						Вес, кг
			A	B	C	D	E	F	
4	3000	25000	76	76	24,5	19	30	21	0,9
5	4500	33000	84	84	27	21	32,5	23	1,2
6	5000	37500	92	92	29,5	23	35	25	1.5
7	7000	49000	100	100	32	25	38	28	2,0
8	8000	54000	108	108	34,5	27	40,5	31	2,5
9	9500	60000	116	116	37	29	43,5	34	3,1
10	12000	75000	128	128	40,5	32	48	37	4,4
11	15000	95000	140	140	44	35	53	40	5,7
12	17000	110000	152	152	47,5	38	57	43	7,2
13	21000	135000	164	164	51	41	61,5	46	8,7
14	26000	160000	176	176	54	44	66	50	11
15	30000	175000	188	188	58	47	70,5	52	13,5
17	42500	260000	222	222	68	56	84	62	23

Канатная муфта nemag

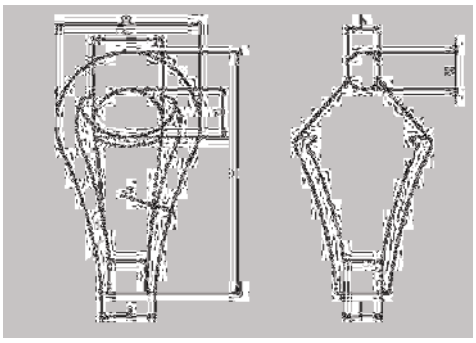

Номер муфты	Диаметр каната, мм	Грузоподъем-ность, кг	Разрывающая нагрузка, кг	Таблица размеров, мм									Вес, кг
				A	B	C	D	E	F	G	H	I	
1	10-11	1500	10000	81	48	22	195	12	11,5	20	24	12	0,4
2	12-13	2000	14000	95	56	25	195	15,5	13,5	22	25	14	0,5
3	14-15	2500	17500	109	64	28	220	17,5	15,5	24	29	16	0,6
4	16-17	3000	22500	123	70	31	220	19,5	17,5	26	31	18	0,9
5	18-19	4500	27500	135	84	33	245	21	19	30	42	20	1,3
6	20-21	5000	35000	152	84	36	310	23	21	33	38	23	1,7
7	22-24	7000	42500	166	100	40	310	26	23	37	48	26	2,3
8	25-27	8000	52500	186	100	43	350	28	25	39	44	29	3,2
9	28-30	11000	70000	202	120	45	350	31	27	40	58	32	4,1
10	31-33	13000	85000	222	120	52	445	32	28,5	45	56	37	5,2
11	34-36	15000	95000	239	142	55	445	36	31,5	50	70	40	6,4
12	37-39	17000	110000	264	142	60	495	39	34,5	51	64	41	7,9
13	40-42	21000	125000	285	166	63	555	43	36,5	59	80	44	9,5
14	43-45	26000	155000	312	166	68	595	47	40	62	72	48	11,2
15	46-48	30000	180000	337	170	75	595	51	44	66	68	53	13
17	52-56	42500	240000	400	220	84	880	60	54	75	90	59	23

Размеры желоба канатного блока

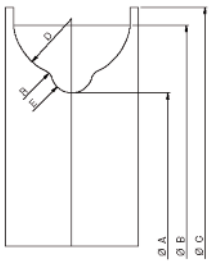

Номер муфты	Диаметр каната, мм	Номер звена nemag	Таблица размеров, мм					
			A	B	C	D	E	R
4	16-17	4	560	694	750	60	9	7
5	18-19	4-5-6	630	788	850	70	10	9
6	20-21	5-6-7	710	880	960	75	11	12
7	22-24	6-7-8-9	710	890	970	80	12	10
8	25-27	7-8-9	800	984	1060	80	14	13
9	28-30	8-9-10	900	1116	1210	95	15	13
10	31-33	9-10-11	1000	1240	1360	105	17	16
11	34-36	10-11-12	1000	1240	1360	105	19	14
12	37-39	11-12-13	1200	1450	1560	110	20	12
13	40-42	12-13-14	1200	1450	1560	110	21	12
14	43-45	13-14-15	1400	1655	1760	110	23	16
15	46-48	14-15	1600	1870	1960	110	25	25
17	52-56	17	1800	2085	2200	122	29	18

Возможные варианты комбинированного использования быстроразмыкаемого звена и канатной муфты nemag

Номер муфты	Номер звена
1	-
2	-
3	4
4	4-5
5	4-5-6
6	5-6-7
7	6-7-8-9
8	7-8-9
9	8-9-10
10	9-10-11
11	10-11-12
12	11-12-13
13	12-13-14
14	13-14-15
15	14-15
17	17

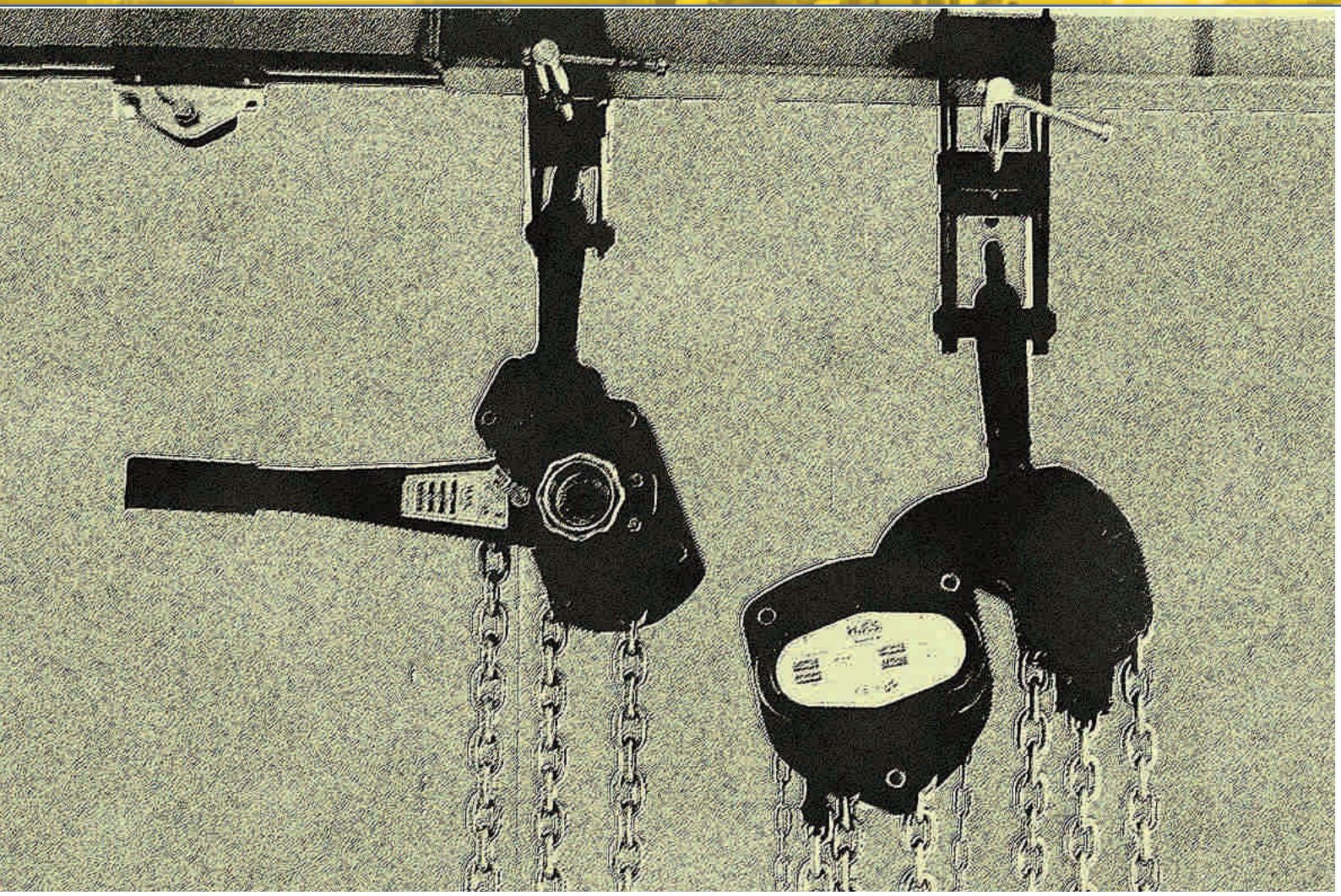

H.F.S.

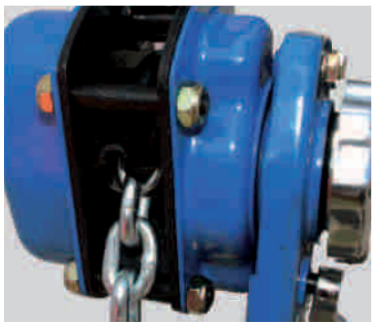

Таль с ручным цепным приводом HFS CB

ОБЩИЕ ХАРАКТЕРИСТИКИ

- легкая конструкция из высокопрочной стали;
- для производства талей используется высококачественная легированная сталь 8-го класса прочности (G80);
- оцинкованная устойчивая к коррозии грузоподъемная цепь G80;
- чистая обработка колеса грузовой цепи;
- мощный привод обеспечивает мягкий ход тали;
- кованые вертлюжные крюки, изготовленные из специальной легированной стали;
- литые предохранительные замки на крюках;
- легкое вращение груза благодаря игольчатому подшипнику нижнего крюка;
- закрытый блок передачи;
- надежные тормоза, устойчивые к негативным воздействиям окружающей среды, оснащенные уникальной двойной защитой;
- все шестерни с подшипниками качения;
- ручная цепь оцинковывается гальваническим методом;
- покраска горячей сушки обеспечивает долговечность покрытия;
- возможность замены запчастей;
- в комплекте поставки: свидетельством о прохождении испытаний, паспорт, инструкция

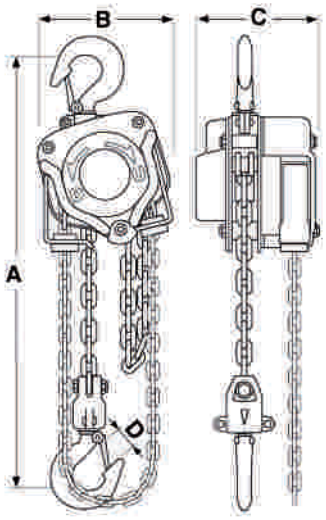

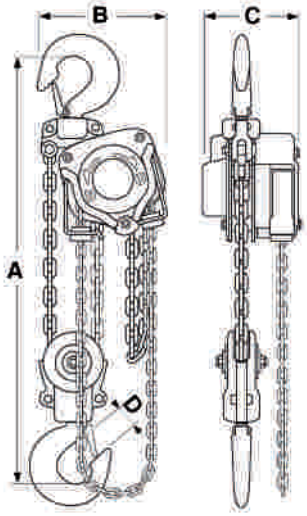

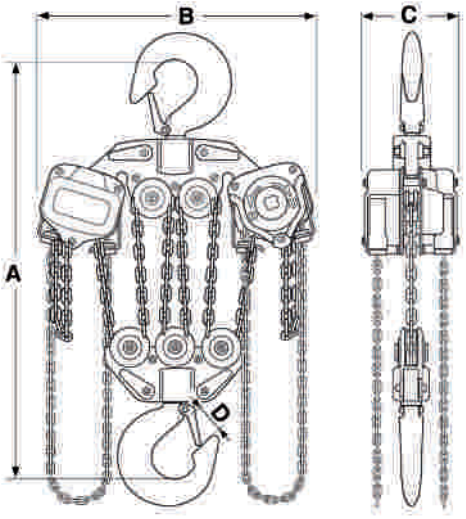

Модель			CB-05	CB-10	CB-15	CB-20	CB-30	CB-50	CB-100	CB-200
Грузоподъемность		т	0,5	1	1,5	2	3	5	10	20
Стандартная высота подъема		м	3	3	3	3	3	3	3	3
Нагрузка при испытаниях		кН	6,1	12,3	18,4	24,5	36,8	61,1	91,9	235,2
Ручное усилие при макс. нагрузке		Н	200	320	360	365	385	435	414	414x2
Кратность полиспаста			1	1	1	1	2	2	4	8
Диаметр грузовой цепи		мм	6	6	8	8	8	10	10	10
Размеры (мм)	C	мм	137,5	146,5	170	170	170	190	190	209
	B		137	162	183	194	220	288	384	625
	A		270	317	399	414	465	636	798	890
	D		28	26	32,5	32	37	46	64	85
Собственный вес		кг	10	12	19	20	27	45,5	83	193
Размеры упаковки		см	22x15 x19.5	23x18 x19.5	28x18 x19.5	28x21 x24	32x21 x26	40x21 x31	50x41 x21	64x38 x64
Увеличение собственного веса с каждым дополнительным метром высоты подъема		кг	1,7	1,7	2,3	2,3	3,7	5,6	9,7	19,4

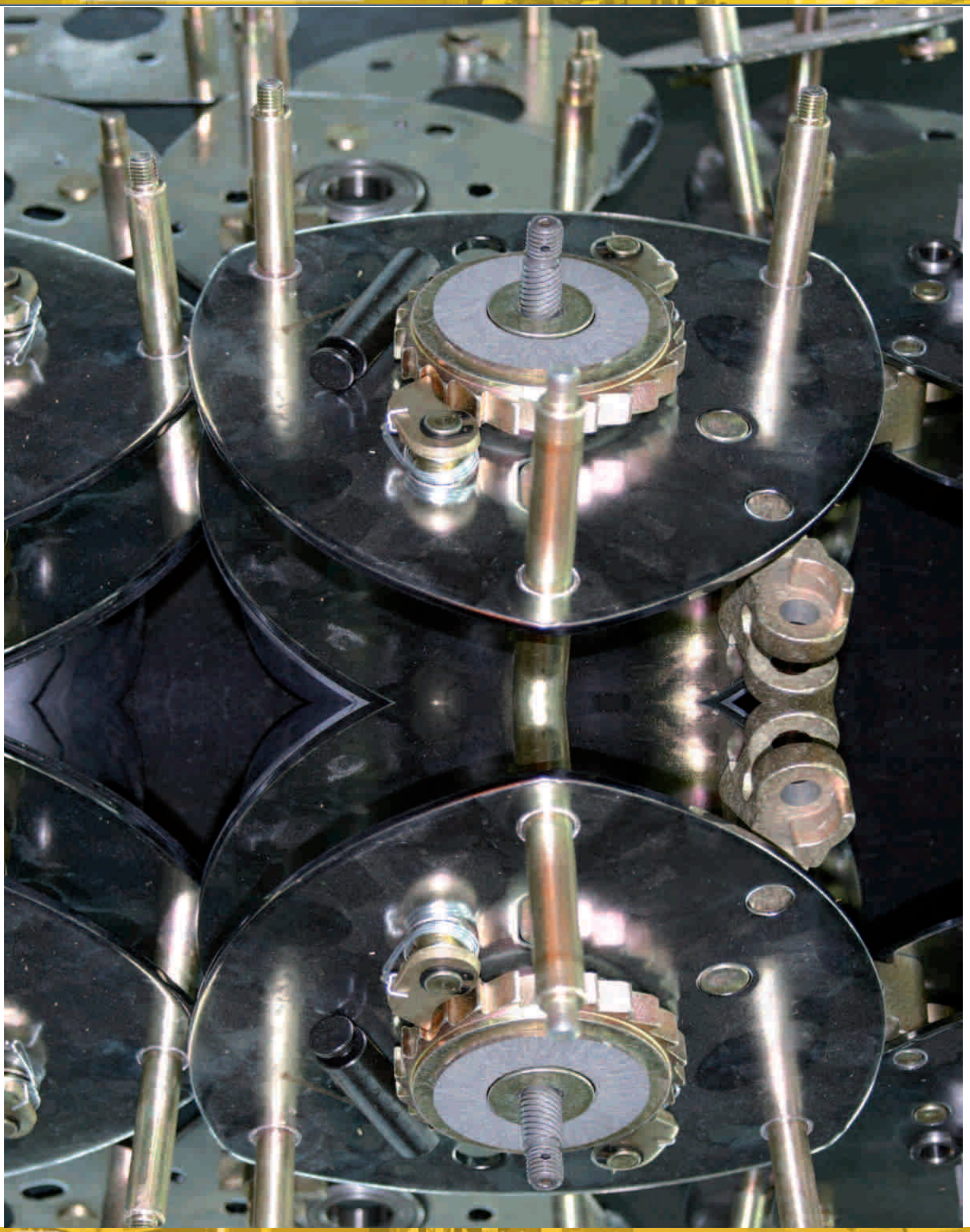

Рычажная таль HFS LB

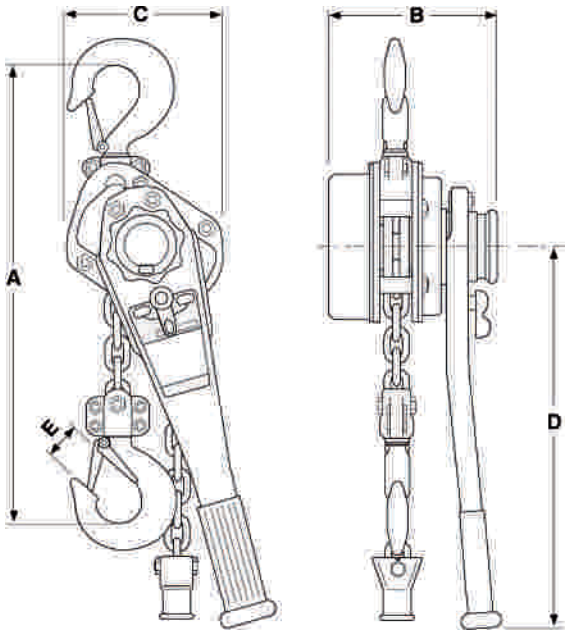

Модель			LB-25	LB-75	LB-150	LB-300	LB-600
Грузоподъемность		тонн	0,25	0,75	1,5	3	6
Стандартная высота подъема		м	1,0	1,5	1,5	1,5	1,5
Нагрузка при испытаниях		кН	3,2	9,2	18,4	36,8	73,5
Ручное усилие при максимальной нагрузке		Н	250	140	220	320	340
Кратность полиспаста			1	1	1	1	2
Диаметр грузовой цепи		мм	4	6	8	10	10
Размеры	B	мм	72	148	176	195	195
	C		85	135	162	211	254
	A		92	320	380	480	620
	D		230	290	420	420	420
	E		30	34	38	48	52
Собственный вес		кг	1,8	7,7	11	21	31
Размеры упаковки		см	22x7x9.5	36x12.5x16	50x13.5x19	54x17x21.5	54x18x21.5
Увеличение собственного веса с каждым дополнительным метром высоты подъема		кг	0,41	0,8	2,15	2,2	4,3

Информация для заказа

Рычажные тали HFS		
Артикул	Модель	Грузоподъемность, т
309095	HFS-LB 25	0,25
300100	HFS-LB 75	0,75
300105	HFS-LB 150	1,50
300110	HFS-LB 300	3,00
300115	HFS-LB 600	6,00

Тали HFS с ручным цепным приводом		
Артикул	Модель	Грузоподъемность, т
300120	HFS-CB 05	0,5
300125	HFS-CB 10	1,0
300130	HFS-CB 15	1,5
300135	HFS-CB 20	2,0
300140	HFS-CB 30	3,0
300145	HFS-CB 50	5,0
300150	HFS-CB 100	10,0

Приводные и безприводные каретки для талей

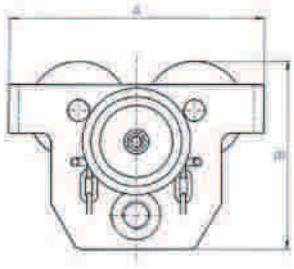

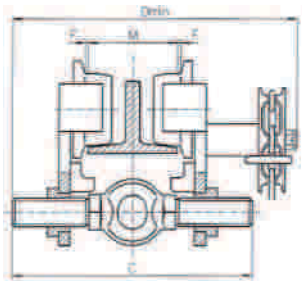

Каретка HFS HK с цепным ручным приводом

Артикул	Модель	Мин. радиус балки	Ширина балки		Размеры							Вес		Грузоподъ-емность
			a	b	A	B	Ca	Cb	Da	Db	F	a	b	
		м	мм									кг		кг
309149	HK05	0,9	64-220	160-305	225	173	292	377	292,5	383,0	~3	13,3	13,7	500
309246	HK10	1,0	64-220	160-305	252	188	300	385	302,5	393,0	~3	15,9	16,4	1.000
309247	HK20	1,2	88-220	160-305	300	226	310	395	319,5	398,0	~3	23,2	24,0	2.000
319250	HK30	1,3	102-220	160-305	360	290	324	409	354,0	425,5	~3	37,7	38,8	3.000
309251	HK50	1,4	114-220	160-305	392	313	329	414	365,0	430,5	~3	48,9	50,3	5.000

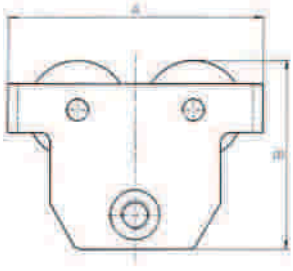

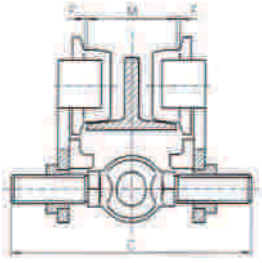

Каретка HFS RK без привода

Артикул	Модель	Мин. радиус балки	Ширина балки		Размеры					Вес		Грузоподъ-емность
			a	b	A	B	Ca	Cb	F	a	b	
		м	мм							кг		кг
309170	RK05	0,9	64-220	160-305	225	173	292	377	~3	8,3	8,7	500
309175	RK10	1,0	64-220	160-305	252	188	300	385	~3	10,9	11,4	1.000
309180	RK20	1,2	88-220	160-305	300	226	310	395	~3	18,2	19,0	2.000
309185	RK30	1,3	102-220	160-305	360	290	324	409	~3	31,4	32,5	3.000
309188	RK50	1,4	114-220	160-305	392	313	329	414	~3	42,6	44,0	5.000

НОВИНКА!
Роликовая каретка из нержавеющей стали [AISI 304] г/п 0,5 - 5,0 т

Цепи для механических и электрических талей

Цепи 8-го класса G80 для механических талей

Калиброванная цепь согласно EN 818-7 и ISO 3077 с высокопрочным цинковым покрытием 380HV и относительным удлинением при разрыве не менее 10%. Высокая износостойкость и долговечность. Преимущественно для применения в механических талях, в электрических - при условии относительно невысоких требований к износостойкости.

Артикул	Диаметр x шаг	Грузоподъемность согласно режимам по ISO 4301-1 (кг)		Разрывающее усилие
	dn x p (мм)	M1 (механич.)	M2/M3 (эл. привод)	FB (кН)
880048	6 x 18	1.150	920	45,2
880051	8 x 24	2.050	1.650	80,4
880053	10 x 30	3.200	2.550	126
825016	5 x 25	ручная приводная цепь		

Цепи согласно EN 818-7 и ISO 3077 для электрических талей

Диаметр x Шаг	Грузоподъемность согласно режимам по ISO 4301-1 (кг)		Разрывающее усилие
dn x p (мм)	M1 (механич.)	M2/M3 (эл. привод)	FB (кН)
4 x 12	510	410	20,1
5 x 15	800	640	31,4
6,3 x 19 (19,1)	1.250	1000	49,9
7 x 21	1.550	1.250	61,6
7,1 x 20,2	1.600	1.300	63,3
9 x 27	2.600	2.100	102
11 x 33	3.900	3.100	152
11,1 x 33,3	3.950	3.150	155
13 X 39	5.400	4.350	212
16 X 48	8.200	6.550	322
18 X 54	10	8.300	407

Упрочненные химико-термической обработкой цепи с покрытием не менее 580 HV, глубина упрочняющего слоя 4%, относительное удлинение при разрыве - не менее 10%. Цепи примущественно для интенсивного режима эксплуатации в приводных (электрических, пневматических, гидравлических) подъемных устройствах.

Артикул для цепей GIS	Диаметр x Шаг	Грузоподъемность согласно режимам по ISO 4301-1 (кг)	Разрывающее усилие
	dn x p (mm)	M2/M3 (эл. привод)	FB (кН)
	4 x 12	410	20,1
885045	4 X 12,3	410	20,1
	5 x 15	640	31,4
885046	5 X 15,3	640	31,4
	5,6 x 17	800	39,4
	6 x 18	920	45,2
	6,3 x 19 (19,1)	1.000	49,9
885049	7x22	1.250	49,9
	7 x 21	1.250	61,6
	7,1 x 20,2 (31)	1.300	63,3
	7,9 x 23	1.600	78,4
885051	8 X 22	1.650	78,4
	8 x 24	1.650	80,4
885052	9 x 27	2.100	102
	9,5 x 28,6	2.300	113
885053	10 X 28	2.550	126
	10 x 30	2.550	126
	11 x 33	3.100	152
	11,1 x 33,3	3.150	155

Храповая лебедка С-серии

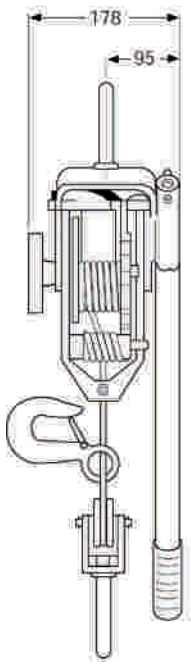

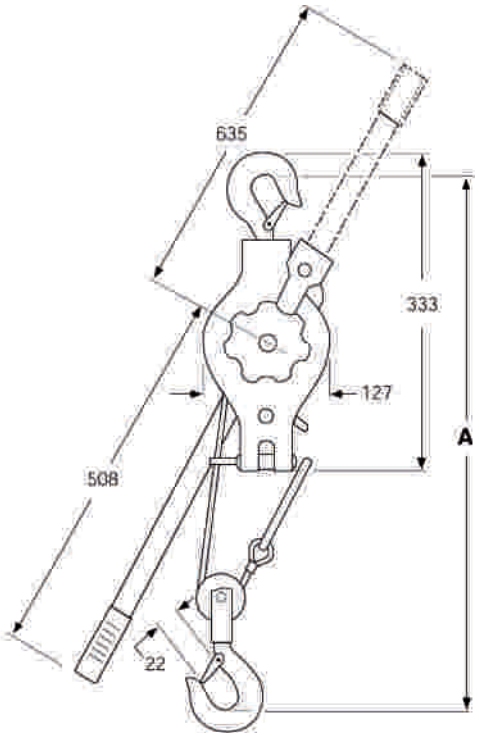

- грузоподъемность 770кг/1540 кг;
- прочный и легкий корпус из алюминия (вес тягового устройства с канатом - 7,3 кг);
- крюки изготовлены из высококачественного сплава и оснащены предохранительными замками;
- оцинкованный тяговый канат диаметром 6,3 мм;
- все внешние детали механизма оцинкованы;
- исключительное удобство в эксплуатации;
- защита от перегрузки (при перегрузке деформируется рычаг)

ОПЦИЯ:
Комплектация с текстильной лентой
Грузоподъемность 900кг - 1 ленточная ветвь
Грузоподъемность 180кг - 2 ленточных ветви
Другие параметры идентичны модификации с канатом

Модель С3400-3Н

Артикул	Код	Кратность полиспаста	Мин. растояние между крюками, мм	Рабочая длина, м	Диаметр, мм	Кличество крюков	Вес, кг	Допустимая назрузка, кг (4:1)
309210	С400Н	1	432	6,1	6,3	3	7,3	770
309210	С400Н	2	559	3,0	6,3	3	7,3	1540

Монтажно-тяговый механизм HFS SZ

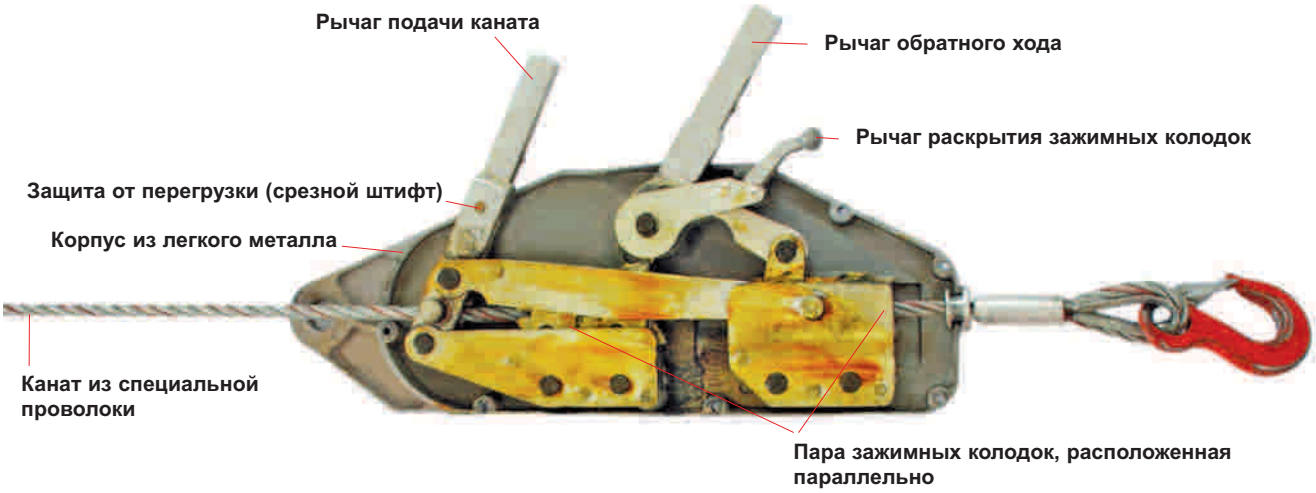

Основные характеристики

- протягивания каната с помощью рычажного механизма;
- легкий корпус из высокопрочного сплава с добавлением алюминия;
- срезной штифт в ручном рычаге для защиты от перегрузки;
- телескопический (выдвижной) рычаг;
- испытания нагрузкой 150% от номинальной рабочей;
- специальное отверстие в корпусе для чистки;
- соответствие нормативам европейской директивы 97/37/EC;
- стандартная длина каната 20 м

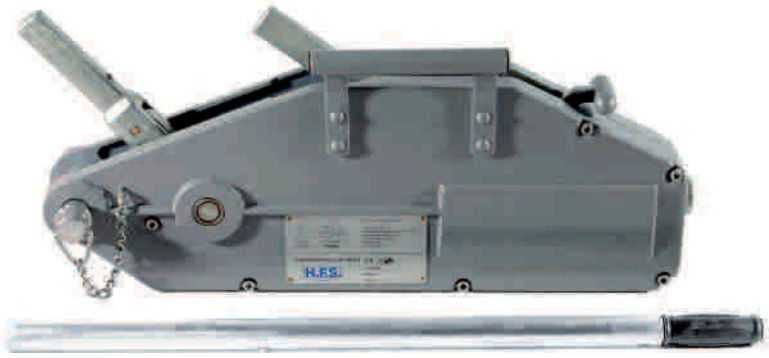

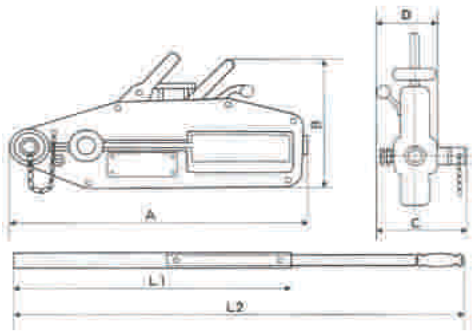

Модель HFS SZ

Артикул	Модель	Ход каната от двойного движения рычага	Диаметр каната	Размеры						Макс. усилие на рычаге	Нагрузка при испытаниях	Вес без каната	Рабочая нагрузка
				A	B	C	D	L1	L2				
				мм						дН	дН	кг	кг
600400	SZ808	60мм	8,4	430	240	64	60	-	800	24	1.200	7	800
600401	SZ816	60мм	11,5	545	270	102	97	800	1200	30	2.400	14	1.600
600402	SZ832	40мм	16,0	680	330	116	110	800	1200	60	4.800	21	3.200

Ручные канатные лебедки WA 50; WA 100

Компактная ручная канатная лебедка, изготовленная из алюминиевого сплава методом литья под давлением, для небольших нагрузок

- компактная форма
- закрытый корпус
- коррозионностойкая
- с низким уровнем шума
- самотормозящаяся
- испытанное надежное решение
- небольшое усилие на рукоятке
- съемная рукоятка
- малый вес
- наружная поверхность - порошковое покрытие

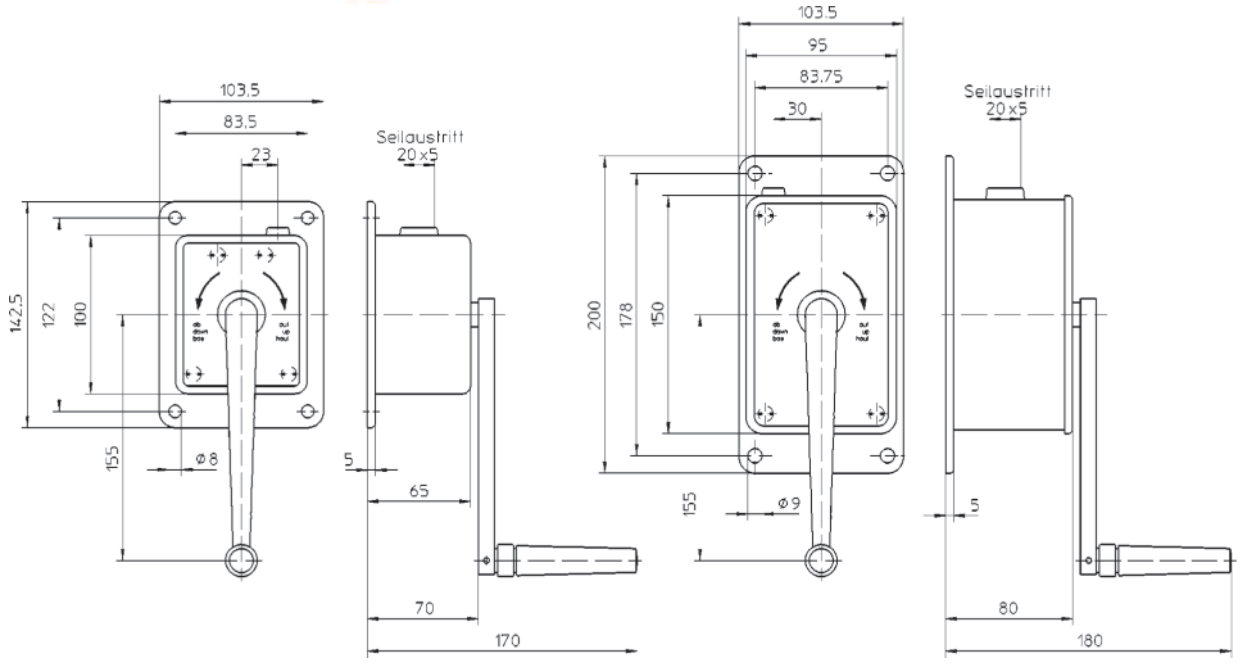

Технические характеристики	WA 50	WA 100
Артикул	209017	209018
Крепление	Настенное	Настенное
Материал	Алюминиевый сплав, литье под давлением	Алюминиевый сплав, литье под давлением
Тяговое усилие первого слоя намотки каната	50 кг	100 кг
Тяговое усилие последнего слоя намотки каната	22 кг	43 кг
Проволочный канат Ø	1 кг	3 мм
Максимальная канатоемкость	12 м	8 м
Ручное усилие на рукоятке	80 Н	60 Н
Ход каната за оборот рукоятки	96 мм	38 мм
Вес	1 кг	2,1 кг

Консольные лебедки KWV / KWE 250 - 1250

- прочная стальная конструкция
- грузоупорный тормоз
- открытый барабан
- большая канатоемкость
- складная рукоятка
- коррозионностойкая, на выбор:
  - оцинкованное исполнение
  - исполнение из нержавеющей стали (1.4301)

Технические характеристики	KWV 300	KWV 650	KWV 1250	KWE 250	KWE 650	KWE 1000
Артикул	230269	230271	230273	230268	230270	230272
Поверхность / материал	оцинкованная			нержавеющая сталь		
Тяговое усилие 1-го слоя каната (кг)	300	250	650	650	1225	1000
Тяговое усилие верхнего слоя каната (кг)	150	125	330	340	480	390
Усилие на рукоятке (Н)	270	220	240	240	240	200
Ход за 1 оборот рукоятки (мм)	126	126	39	39	16	16
Диаметр каната (мм)	4	4	6	7	8	8
Канатоемкость (м)	22	22	23	16	28,5	28,5
Вес без каната (кг)	4	4	9	9,3	16	16

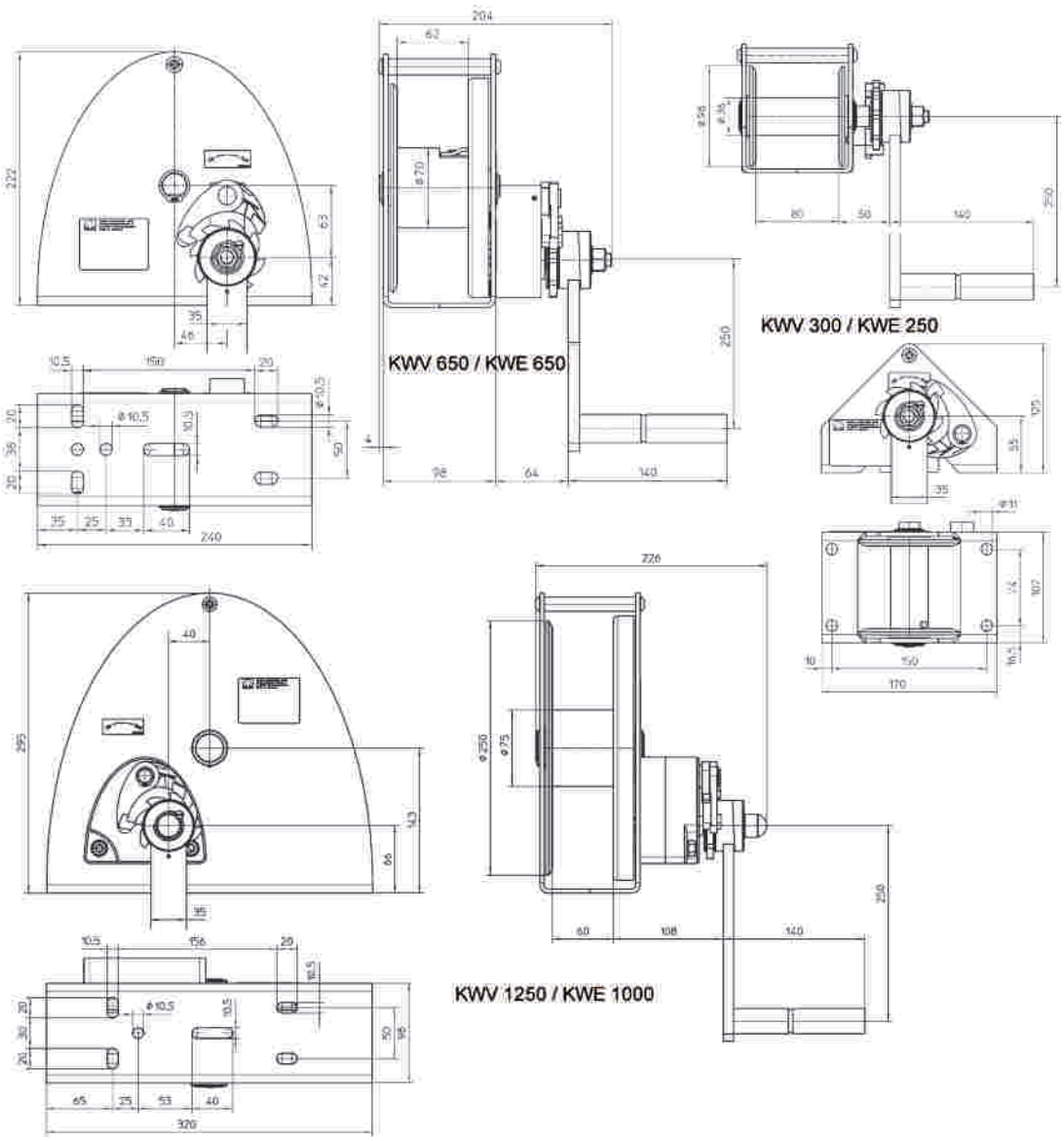

Ручные канатные лебедки 421.0,125; 4210.0,08; 4210.0,125

- простое и безопасное использование
- оптимально для небольших помещений
- самотормозящаяся, безопасная рукоятка без отдачи с поворотной или откидной ручкой
- коррозионностойкое исполнение
- испытанное надежное решение
- на выбор:
  - оцинкованные или из нержавеющей стали: тип 4210
  - литые: тип 421

Технические характеристики	4210.0,08	4210.0,125	4210.0,125	421.0,125
Артикул	203717	203718	203712	200044
Крепление	Настенное			
Исполнение	оцинкованные		нерж. сталь	литая
Тяговое усилие 1-го слоя каната (кг)	80	125	125	125
Тяговое усилие верхнего слоя каната (кг)	40	64	64	64
Ход за 1 оборот рукоятки (мм)	135	135	135	135
Усилие на рукоятке (Н)	140	140	170	170
Канатоемкость (м)	20	15	15	15
Требующийся проволочный канат: DIN 3060 FE zn k1770 sZ (мм)	Ø 3	Ø 4	Ø 4	Ø 4
Вес без каната (кг)	2,5	2,5	4	4

Typ(e) 4210.0,08 + 4210.0,125

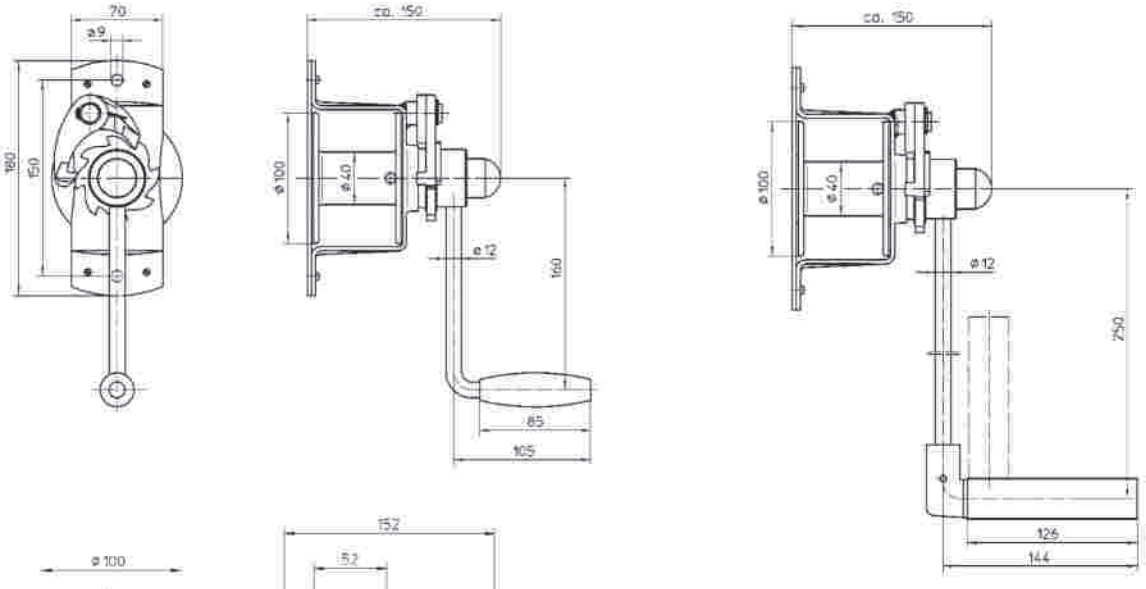

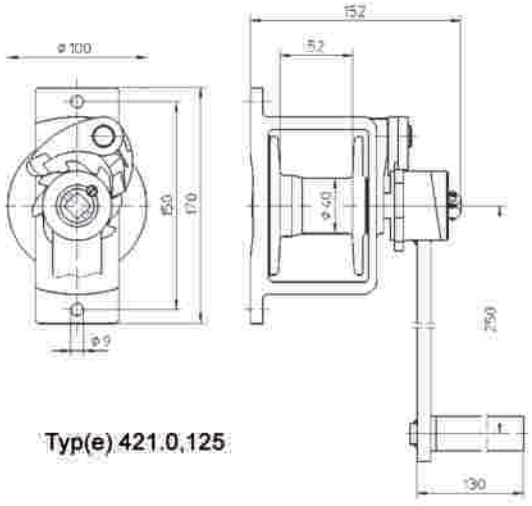

Typ(e) 421.0,125

Ручная канатная лебедка WA 220.0,75; 220.1

Ручные канатные лебедки с цилиндрическим редуктором:

- прочная и надежная конструкция
- самотормозящиеся, безопасная рукоятка без отдачи с откидной ручкой
- грузоупорный тормоз, препятствующий самопроизвольному сматыванию под нагрузкой
- подшипники скольжения, не требующие технического обслуживания
- коррозионностойкое исполнение
- повверзность на выбор: порошковое покрытие или оцинковка
- простой настенный монтаж, не требующий много места
- соответствуют требованиям EN13157 и предписаниям по предотвращению несчастных случаев BGV D8

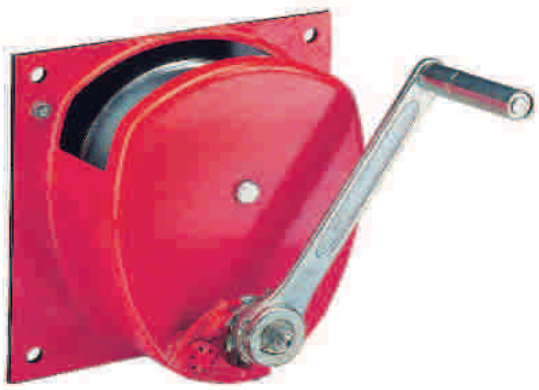

Технические характеристики	220.075	220.1	220.075	220.1
Артикул	205047	200815	200049	203241
Крепление	Настенное			
Исполнение	порошковое покрытие		оцинкованные	
Тяговое усилие 1-го слоя каната (кг)	750	1000	750	1000
Тяговое усилие верхнего слоя каната (кг)	580	750	580	750
Ход за 1 оборот рукоятки (мм)	28	19	28	19
Усилие на рукоятке (Н)	200	180	200	180
Канатоемкость (м)	12	10	12	10
Вес без каната (кг)	14	15	14	15
Диаметр каната (мм)	Ø 8	Ø 9	Ø 8	Ø 9
Минимальное усилие разрушения (кН)	24	32	24	32

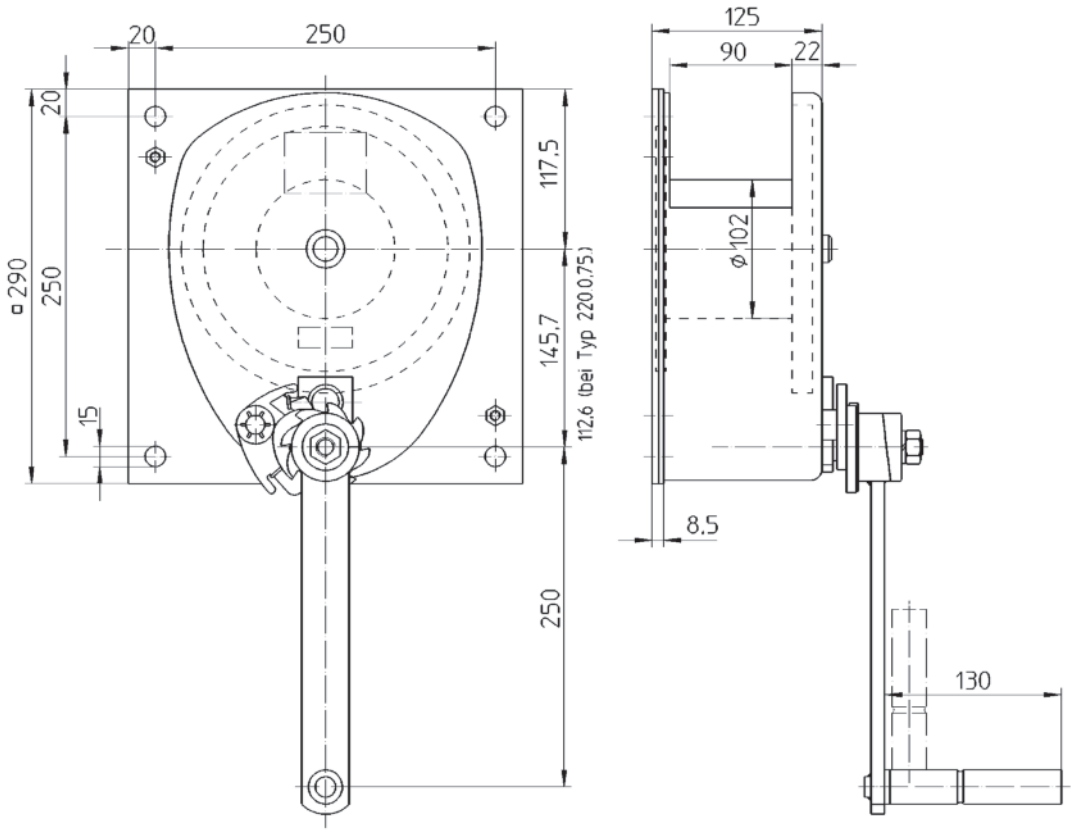

Ручная канатная лебедка 4585.0,5 / 0,75

Ручная канатная лебедка из нержавеющей стали (сплав 1.4301) многостороннего применения, специально для применения в условиях агрессивных сред, например, в химической и пищевой промышленности, в очистительных установках, при удалении специальных отходов, на торговых судах и спортивных яхтах и пр.

- выгодные монтажные размеры
- полностью герметичный грузоупорный тормоз
- смазка на весь срок службы
- большая канатоемкость
- высокий КПД
- съемная рукоятка с предохранением от стягивания
- высокий стандарт качества
- испытанное надежное решение

Технические характеристики	4585.0,5	4585.0,75
Артикул	205804	209541
Крепление	Консольное	
Исполнение	нержавеющая сталь	
Тяговое усилие 1-го слоя каната (кг)	500	750
Тяговое усилие верхнего слоя каната (кг)	350	445
Ход за 1 оборот рукоятки (мм)	37	30
Усилие на рукоятке (Н)	170	180
Канатоемкость (м)	25	26
Требующийся проволочный канат: DIN 3069 FE zn k1770 sZ (мм)	Ø 6	Ø 6
Вес без каната (кг)	10	10

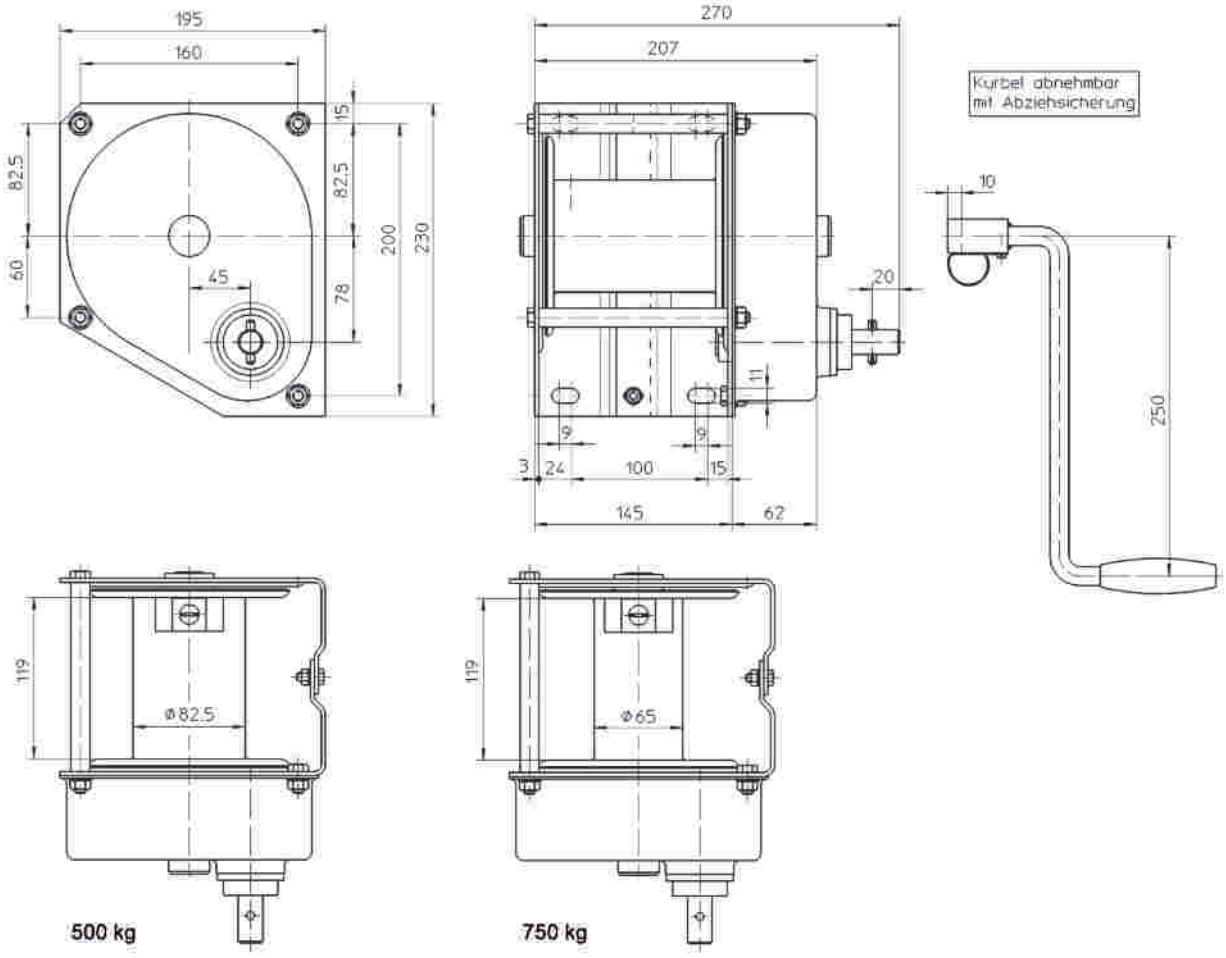

Ручной консольный кран / модель 4551 360 кг

Универсальный ручной консольный кран

- специализированное применения в очистительных сооружениях
- коррозионностойкое исполнение, на выбор V2A или оцинкованный
- варианты крепления - настенное или напольное
- разбирается на части для удобства перестановки
- диапазон поворота 360°
- диапазон перемещения стрелы: 400-1300мм
- высококачественная канатная лебедка
- с дополнительным канатом для перевешивания груза при большой высоте подъема
- стакан опоры для напольного или настенного крепления, включая фундаментные анкеры, или под бетонирования (на выбор)

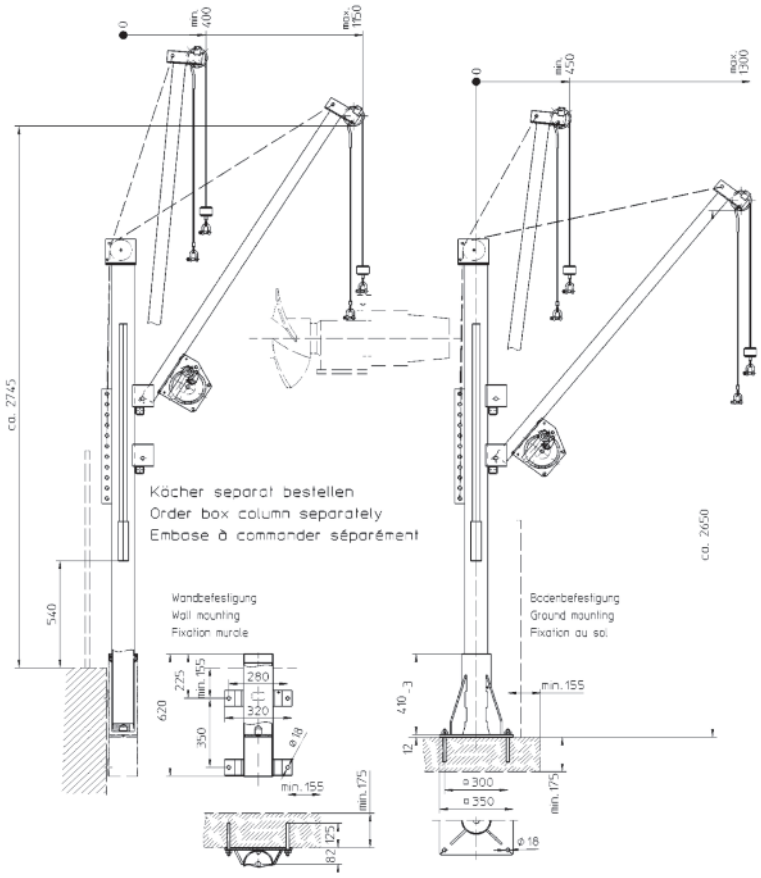

Артикул	Модель	Доступные исполнения элементов консольного крана	
207040	4551.0,36	Конструкция крана оцинкованная	Канатная лебедка оцинкованная
207041	4551.0,36	Конструкция крана оцинкованная	Канатная лебедка из нержавеющей стали
207039	4571.0,36	Конструкция крана из нержавеющей стали	Канатная лебедка из нержавеющей стали
205939	4553.0,36 W	Стенной стакан, включая 4 фундаментных анкера, оцинкованные	
205941	4573.0,36 W	Стенной стакан, включая 4 фундаментных анкера, V2A	
205938	4553.0,36 B	Напольный стакан, включая 4 фундаментных анкера, оцинкованные	
205940	4573.0,36 B	Напольный стакан, включая 4 фундаментных анкера, V2A	

Технические характеристики	
Допустимая нагрузка	360 кг
Стандартная длина каната	12 м
Диаметр каната	5 мм
Усилие на рукоятке	110 Н
Ход за оборот рукоятки	
при 1-м слое каната	39 мм
при 4-м слое каната	58 мм
Вес крановой мачты	40 кг
Вес стрелы	25 кг

Ручной консольный кран / модель 4551 220 кг

Универсальный ручной консольный кран

- специализированное применения в очистительных сооружениях
- коррозионностойкое покрытие методом горячего цинкования (под заказ V2A)
- варианты крепления - настенное или напольное
- разбирается на части для удобства перестановки
- диапазон поворота 360°
- диапазон перемещения стрелы: 1170-1870мм
- высококачественная канатная лебедка
- канат из нержавеющей проволоки, сталь марки 1.4401
- стакан опоры для напольного или настенного крепления, включая фундаментные анкеры, или под бетонирования (по заказу)

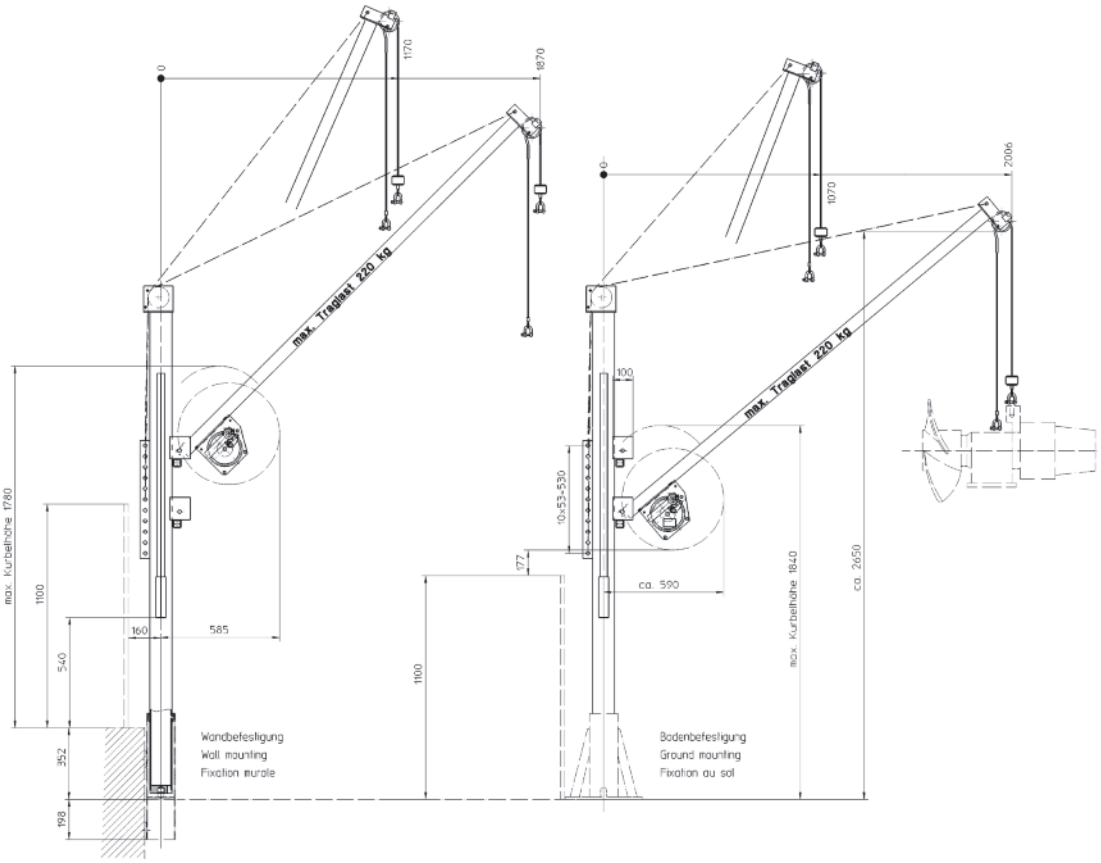

Артикул	Модель	Доступные исполнения элементов консольного крана	
207169	4551.0,22	Конструкция крана оцинкованная	Канатная лебедка оцинкованная
207170	4551.0,22	Конструкция крана оцинкованная	Канатная лебедка из нержавеющей стали
207168	4551.0,22	Конструкция крана из нержавеющей стали	Канатная лебедка из нержавеющей стали
205939	4553.0,36 W	Стенной стакан, включая 4 фундаментных анкера, оцинкованные	
205941	4553.0,36 W	Стенной стакан, включая 4 фундаментных анкера, V2A	
205938	4553.0,36 B	Напольный стакан, включая 4 фундаментных анкера, оцинкованные	
205940	4553.0,36 B	Напольный стакан, включая 4 фундаментных анкера, V2A	

Технические характеристики	
Допустимая нагрузка	220 кг
Стандартная длина каната	12 м
Диаметр каната	5 мм
Усилие на рукоятке	70 Н
Ход за оборот рукоятки	39 мм
при 1-м слое каната	40 кг
при 4-м слое каната	30 кг
Вес крановой мачты	40 кг
Вес стрелы	25 кг

125 kg
125 kg
GIS

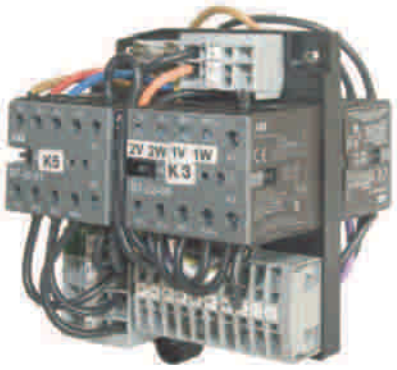

Контакторная система управления

- простое технологическое решение (отсутствие чуствительной электроники)
- испытанная техника
- аварийная остановка в стандартном исполнении
- безопасное слаботочное управление 42В

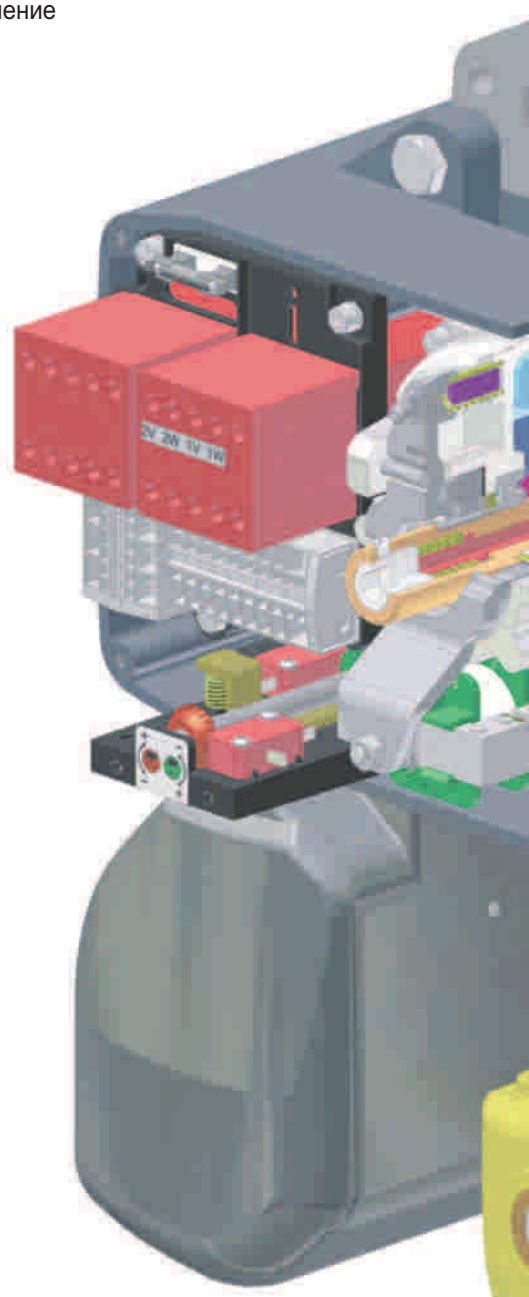

Тормозное устройство

- максимальная безопасность (тормозное устройство после фрикционной муфты)
- новая прогрессивная концепция тормозной системы
- уникальная эксплуатационная готовность
- не требует обслуживания

Концевой выключатель

- простая регулировка
- точное позиционирование
- регулировка высоты подъема до 120 м
- предельная точность передачи настроек выключателя

Редуктор

- шестерня передачи со скошенными зубьями гарантирует тихий рабочий ход
- устойчивый к износу механизм с долговечной смазкой

Колесо грузовой цепи

- закаленная сталь
- уплотненной зуб чатой нарезкой достигается более тихий и плавный ход
- двойная посадка подшипников

Направляющая цепи

- двухкомпонентная конструкция для отимального хода цепи
- износоустойчивый упрочненный пластик
- надежный ход, заклинивание цепи исключено

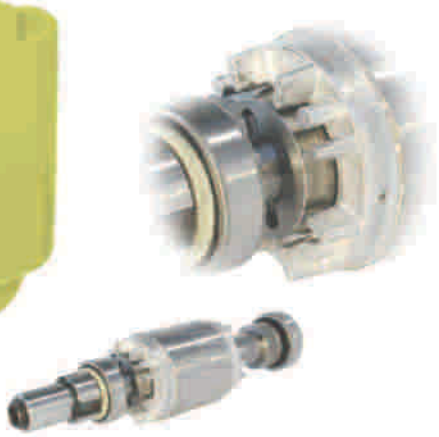

Фрикционная муфта

- простаяя и точная настройка
- износоустойчива, минамальное ослуживания
- удобный доступ при сервисном обслуживании

Двигатель

- разработан для тяжелых эксплуатационных условий
- модификации с стандартным, ускореннмы и скоростным рабочим режимом
- одно- и двухскоростное исполнения
- опционально защита от перегрева
- опционально влагозащитная изоляция
- однофазное питание в стандартной комплектации
- опционально нестандартное напряжение под электросеть клиента

Кнопочное управление

- разгрузка кабеля от натяжения в стандартной комплектации
- двухкнопочный эргономичный дизайн
- аварийная остановка в стандартной комплектации
- класс защиты IP65 по DIN 40050

SWISS MADE

Грузовая цепь

- калибрована специально для электроталей GIS
- оцинкованная
- закаленное покрытие
- класс качества DAT (8SS) по FEM 9.671

Корпус

- прочный литой алюминиевый корпус (не пластик)
- охлаждающие ребра для эксплуатации в экстремальных условиях
- легко модифицируется под одно- или 2-х ветвевое исполнение

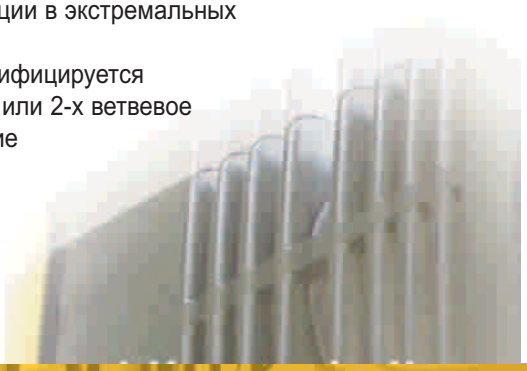

ЭЛЕКТРИЧЕСКИЕ ЦЕПНЫЕ ТАЛИ GIS CH 40-5000 КГ

- КОМПАКТНЫЙ ДИЗАЙН
- ПРОЧНАЯ СТАЛЬНАЯ КОНСТРУКЦИЯ
- СОВРЕМЕННАЯ ТЕХНОЛОГИЯ
- ШВЕЙЦАРСКОЕ КАЧЕСТВО
- ГРУЗОПОДЪЕМНОСТЬ ДО 5000 КГ
- СТАНДАРТНОЕ ИСПОЛНЕНИЕ IP 55 (ОПЦИОНАЛЬНО IP 65)

МАКСИМАЛЬНАЯ БЕЗОПАСНОСТЬ

- Лучшая защита от перегрузок благодаря двойной фрикционной муфте. Результаты тестирования с 5-ти кратным превосходством общепринятых нормативов
- Высший уровень безопасности за счет размещения тормозов после фрикционной муфты
- Закрытая корзина для цепи
- Стандарная комплектация с регулируемым переключателем для настойки верхнего и нижнего положения грузового крюка
- Разработана для промышленной эксплуатации: алюминиевые корпус и крышка, изготовленные литьем под давлением
- Заклинивание цепи исключено благодаря двойной напраляющей цепи

МАКСИМАЛЬНОЕ УДОБСТВО В ОБСЛУЖИВАНИИ И ЭКСПЛУАТАЦИИ

- Простая и точная настройка фрикционной муфты
- Отсутствие потребности в специальном инструменте или в электронном вспомагательном оборудовании
- Необслуживаемая износоустойчивая дисковая тормозная система
- Простое переоборудование тали на 2-х ветвевое исполнение (кратность полиспаста 2, удвоенная грузоподъемность)
- Эргономическое 2-х и 4-х кнопочное управление
- Косые зубья передачи обеспечивают плавность и бесшумность работы
- Контакторное управление 42V в стандартной комплектации

ЭЛЕКТРИЧЕСКИЕ ЦЕПНЫЕ ТАЛИ GIS CH 40-5000 КГ

Модель	Грузоподъемность в кг в зависимости от режима эксплуатации ISO (FEM)*					Скорость подъема м/мин	Калибр цепи мм
	M3 (1 Bm)	M4 (1Am)	M5 (2m)	M6 (3m)	M7 (4m)		
GCH 250/1N	250	200	160	125	100	8	4x12.3
GCH 250/1 NF	250	200	160	125	100	8/2	4x12.3
GCH 250/1SF	160	125	100	80	60	12.5/3	4x12.3
GCH 250/1 HF	100	80	60	50	40	20/5	4x12.3
GCH 250/2N	500	400	320	250	200	4	4x12.3
GCH 250/2NF	500	400	320	250	200	4/1	4x12.3
GCH 250/2SF	320	250	200	160	125	6.25/1.5	4x12.3
GCH 500/1N	500	400	320	250	200	8	5x15.3
GCH 500/1 NF	500	400	320	250	200	8/2	5x15.3
GCH 500/1 SF	320	250	200	160	125	12.5/3	5x15.3
GCH 500/1 HF	200	160	125	100	80	20/5	5x15.3
GCH 500/2N	1000	800	630	500	400	4	5x15.3
GCH 500/2NF	1000	800	630	500	400	4/1	5x15.3
GCH 500/2SF	630	500	400	320	250	6.25/1.5	5x15.3
GCH 1000/1N	1000	800	630	500	400	8	7x22
GCH 1000/1 NF	1000	800	630	500	400	8/2	7x22
GCH 1000/1 SF	500	400	320	250	200	16/4	7x22
GCH 1000/2N	2000	1600	1250	1000	800	4	7x22
GCH 1000/2NF	2000	1600	1250	1000	800	4/1	7x22
GCH 1000/2SF	1000	800	630	500	400	8/2	7x22
GCH 1600/1N	1600	1250	1000	800	630	8	9x27
GCH 1600/1 NF	1600	1250	1000	800	630	8/2	9x27
GCH 1600/1 SF	1000	800	630	500	400	12.5/3	9x27
GCH 1600/2N	3200	2500	2000	1600	1250	4	9x27
GCH 1600/2NF	3200	2500	2000	1600	1250	4/1	9x27
GCH 1600/2SF	2000	1600	1250	1000	800	6.25/1.5	9x27
GCH 2000/1N	2000	1600	1250	1000	800	8	10x28
GCH 2000/1 NF	2000	1600	1250	1000	800	8/2	10x28
GCH 2000/1 SF	1250	1000	800	630	500	12.5/3	10x28
GCH 2000/2N	4000	3200	2500	2000	1600	4	10x28
GCH 2000/2NF	4000	3200	2500	2000	1600	4/1	10x28
GCH 2000/2SF	2500	2000	1600	1250	1000	6.25/1.5	10x28
GCH 2500/1N	2500	2000	1600	1250	1000	6.4	10x28
GCH 2500/1 NF	2500	2000	1600	1250	1000	6.4/1.6	10x28
GCH 2500/1 SF	1600	1250	1000	800	630	10/2.5	10x28
GCH 2500/2N	5000	4000	3200	2500	2000	3.2	10x28
GCH 2500/2NF	5000	4000	3200	2500	2000	3.2/0.8	10x28
GCH 2500/2SF	3200	2500	2000	1600	1250	5/1.25	10x28

Класификация режимов эксплуатации ISO (FEM)

Количество включений на кнопочном управлении в час:

M3 (1 Bm) = 150 включений в час, среднее соотношение эксплуатация/простой 25%
M4 (1Am) = 180 включений в час, среднее соотношение эксплуатация/простой 30%
M5 (2m) = 240 включений в час, среднее соотношение эксплуатация/простой 40%
M6 (3m) = 300 включений в час, среднее соотношение эксплуатация/простой 50%
M7 (4m) = 360 включений в час, среднее соотношение эксплуатация/простой 60%

Электрические тали подлежат периодическому техническому освидетельствованию!

ГАБАРИТНЫЕ РАЗМЕРЫ ЭЛЕКТРОТАЛЕЙ GIS CH

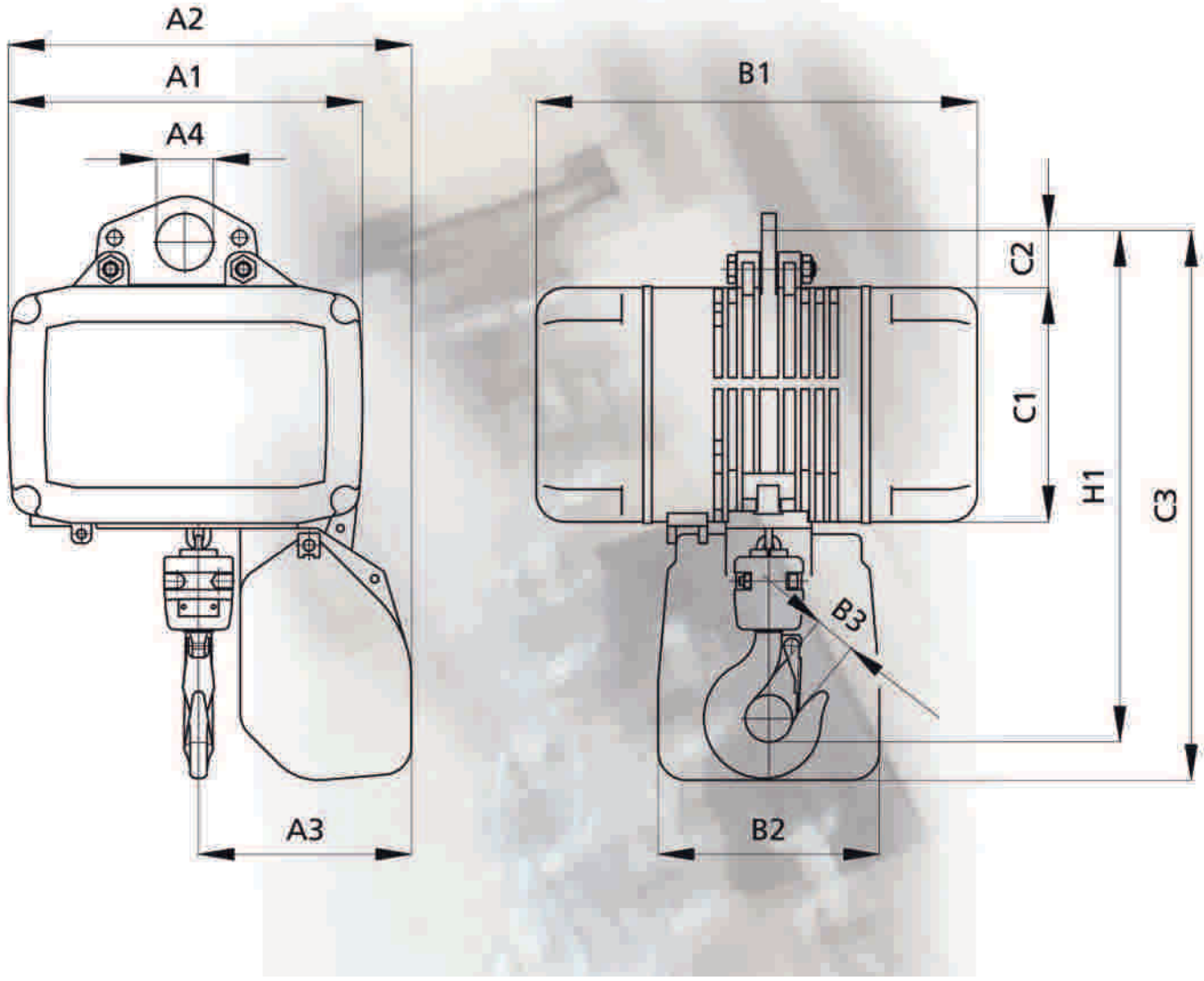

Артикул	A1	A2	A3	A4	B1	B2	B3	C1	C2	C3	H1
	мм										
GCH 250/1	246	281	146	40	309	155	22	164	53	448	369
GCH 250/2	246	281	164	40	309	155	22	164	53	448	408
GCH 500/1	246	281	146	40	309	155	22	164	53	448	377
GCH 500/2	246	281	169	40	309	155	22	164	53	448	417
GCH 1000/1	321	367	190	52	367	180	32	214	69	615	482
GCH 1000/2	321	367	224	52	367	180	32	214	69	615	556
GCH 1600/1	345	424	221	75	389	180	37	230	135	696	608
GCH 1600/2	345	424	263	75	389	180	37	230	135	696	690
GCH 2000/1	345	424	221	75	389	180	37	230	135	696	608
GCH 2000/2	345	424	263	75	389	180	37	230	135	696	690
GCH 2500/1	345	424	221	75	389	180	37	230	135	696	608
GCH 2500/2	345	424	263	75	389	180	37	230	135	696	690

ПОВЫШЕНИЕ ЭФФЕКТИВНОСТИ ЗА СЧЕТ ПРИМЕНЕНИЯ СПЕЦИАЛИЗИРОВАННЫХ РЕШЕНИЙ

КОМПАКТНОЕ ИСПОЛНЕНИЕ GIS CH

- решение для особо низких помещений, малая конструктивная высота
- дополнительная высота крепления достигается благодаря продуманному устройству протяжки цепи
- высота грузового крюка устанавливается регулируемым концевым выключателем под конкретную ситуацию
- система плавного управление с частотным преобразователем доступна в качестве опции
- положение крюка при необходимости изменяется
- грузоподъемность до 3200 кг
- совместима со всеми устройствами и решениями производственной программы GIS

ЭЛЕКТРОПОДЪЕМНИКИ GIS CH С СИНХРОННЫМИ КРЮКАМИ

- Решение для для подъема длинномерных громоздких грузов
- Точное синхронное движение 2-х или 4-х грузозахватных крюков
- Грузоподъемность: 2 крюка - 2х1250кг,
  4 крюка - 4х1250кг
- Плавное управление с применением частотного преобразователя (опционально)
- Настройка высоты положения грузовых крюков регулируемым концевым выключателем
- Удаление и добавление крюков по необходимости
- Применимы в низких помещениях
- Возможность эксплуатации в полностью автоматическом режиме
- Совместимы с производственной программой GIS

РУЧНЫЕ МАНИПУЛЯТОРЫ НА БАЗЕ GIS CH

ГИБКИЙ РУЧНОЙ ЦЕПНОЙ МАНИПУЛЯТОР «Kettenhandy»

- Экономия трудозатрат при перемещении грузов
- Обеспечивает быстрое и надежное позиционирование грузов/предметов
- Приспособлен для управление одной рукой (для левой и правой руки)
- Оперативное перемещение грузов весом до 250 кг
- Плавное управление с применением частотного преобразователя (опционально)
- Совместим со всеми продуктами производственной программы GIS

ВЫСОКОТОЧНЫЙ РУЧНОЙ ТЕЛЕСКОПИЧЕСКИЙ МАЛИПУЛЯТОР «Teleskophandy»

- Стабильное положение груза при перемещении
- Предназначен для точного и быстрого позиционирования и перемещения грузов
- Стандартное управление для левой и правой руки
- Внецентренный захват, подъем и перемещение грузов без каких-либо ограничений
- Подвесной кронштейн для грузоподъемных приспособлений под конкретные задачи
- Для перемещения грузов весом до 250 кг
- Плавное управление с применением частотного преобразователя (опционально)
- Совместим со всем спектром оборудования GIS

РЕШЕНИЯ ДЛЯ ИНДУСТРИИ РАЗВЛЕЧЕНИЙ

ЭЛЕКТРОПОДЪЕМНИК GIS CH ДЛЯ СЦЕНИЧЕСКИХ ПЛОЩАДОК

- Встраиваемое индивидуальное прямое управление
- Возможность управления на внешнего пульта
- Настройка высоты положения грузовых крюков регулируемым концевым выключателем в стандартной комплектации
- Оснащен двойной тормозной системой
- Отвечает строгим европейским нормам BGV-D8, BGV-D8 Plus и BGV-C1

ВЗРЫВОЗАЩИЩЕННЫЕ ТАЛИ

ВЗРЫВОЗАЩЕННЫЕ ТАЛИ GIS CH (СООТВЕТСТВИЕ ДИРЕКТИВАМ ATEX)

- Решение по взрывозащите реализовано с применением промышленных защитных технологий (сжатого воздуха)
- Попадание газа предотвращается благодаря избыточному давлению в корпусе
- Максимальная безопасность: при снижении уровня давления в корпусе автоматически прекращается электроснабжение тали

Взрывозащита от пыли (частиц)
Ex II 3D IP 65 T130°C
- Группа устройств II
- Категория устройств 3
- Зона 22 (D)
- Температурные условия = <130°C
- С датчиком температуры

Взрывозащита от газа
Ex II 3G EEx II nZ T3 und Ex II 3D IP 65 T130°C
- Группа устройств II
- Категория устройств 3
- Зона 2 (G) 22 (D)
- Температурный класс = T3
- С датчиками температуры и давления

КОРРОЗИОННОСТОЙКИЕ ТАЛИ

ЭЛЕКТРИЧЕСКАЯ ТАЛЬ GIS CH В НЕРЖАВЕЮЩЕМ ИСПОЛНЕНИИ

- Специально для использования в условиях воздействия агрессивных сред (кислот, щелочей, а также другие веществ и жидкостей)
- Все рабочие части тали изготовлены из коррозионностойких материалов (цепь, цепные приспособления, крюки и болты)
- Высокая надежность - класс взрывозащиты IP65
- Совместимость со всеми продуктами производственной программы GIS
- Грузоподъемность до 1000 кг

МЕХАНИЧЕСКАЯ КАРЕТКА GHF 500K

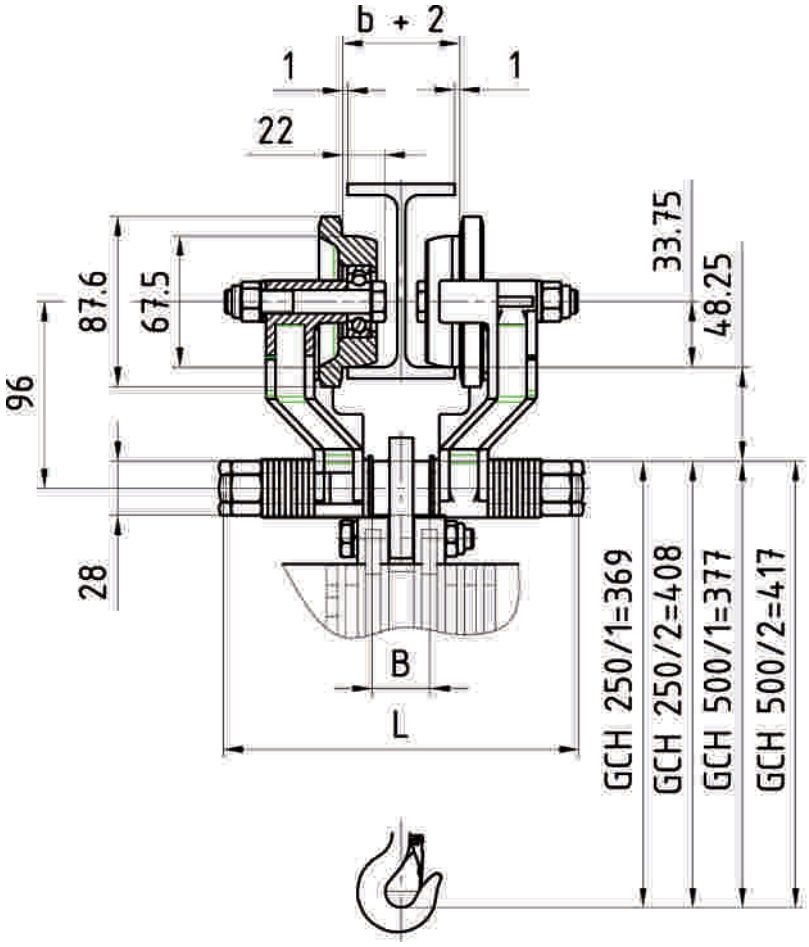

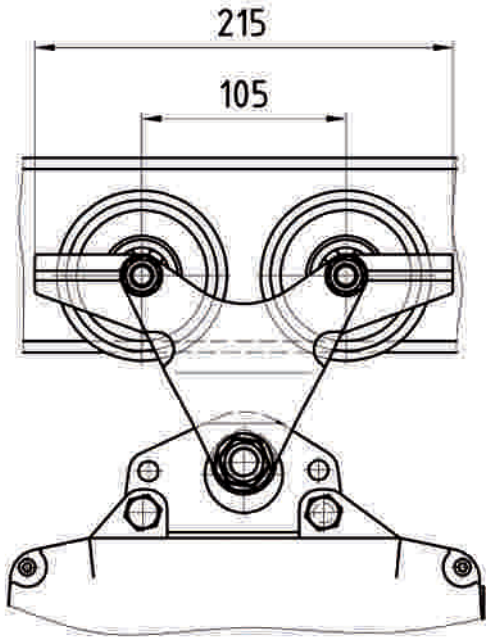

Режим эксплуатации ISO (FEM)	1Bm	1Am	2m	3m	4m
	[кг]	[кг]	[кг]	[кг]	[кг]
GHF 500 K	500	500	500	400	320

Несущая штанга №	1
Ширина балки [мм]	50-99
D [мм]	28
B [мм]	30
L [мм]	183
Пусковой крутящий момент	130 - 150 Nm

Макс. ширина полки балки	24 мм
Минимальная ширина полки балки	50 мм
Вес	2.5 кг

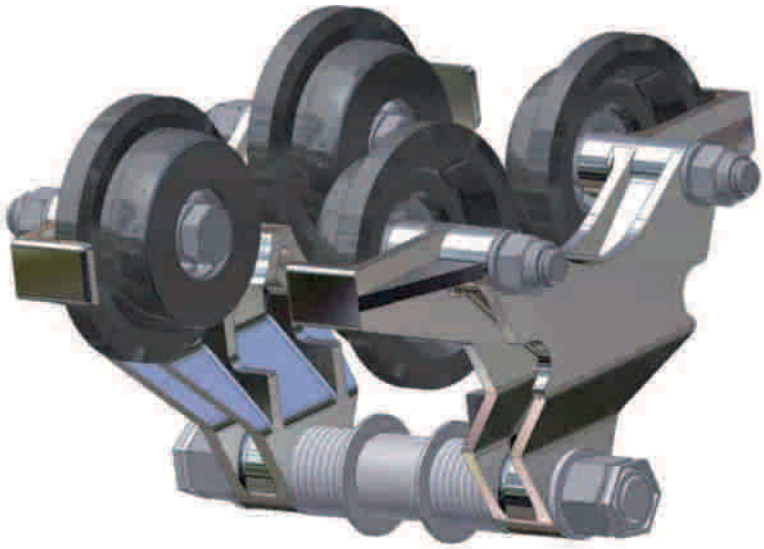

FAHRWERK GHF 500K

- Простой монтаж
- Минимум конструктивно идентичных деталей
- Отсутсвие деталей машинной обработки
- Боковой шильд из легкого алюминиевого сплава
- Упрочненные высокостойким стекловолокном пластиковые ролики
- Регулируемая под ширину балки

Механические (EHF) и электрические (EMFE) каретки 500-5000 кг

EHF 50/150

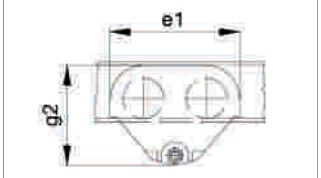

EHF 300/500

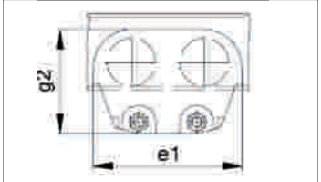

EHF 50/150/300/500

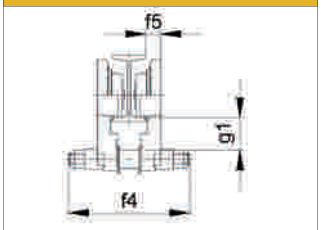

EMFE 50/150

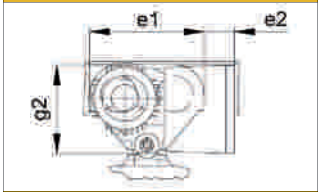

EMFE 300/500

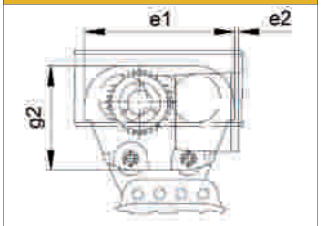

EMFE 50/150/300/500

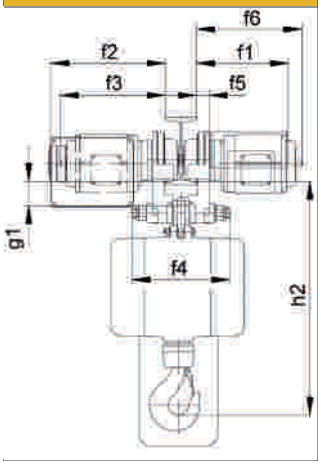

Эксплуатационные характеристики									
Режим эксплуатации (FEM)	1Bm 150 В/ч 25% ED	1Am 180 В/ч 30% ED	2m 240 В/ч 40% ED	3m 300 В/ч 50% ED	4m 360 В/ч 60% ED	Ско-рость [м/мин]	Мощность [кВ]	Сила тока при 3x380/420 V 50 Hz, [A]	Вес [кг]
Модельный ряд	Грузоподъемность [кг]								
EHF 50	1'000	800	630	630	500	-	-	-	7.5
EMFE 50/N	1'000	800	630	630	500	12	0.25	0.8	27
EMFE 50/NF	1'000	800	630	630	500	12/4	0.15/0.045	0.65/0.75	27
EMFE 50/SF	800	800	630	630	500	20/6	0.15/0.045	0.65/0.75	27
EHF 150	2'000	2'000	1'600	1'600	1'250	-	-	-	13.5
EMFE 150/N	2'000	2'000	1'600	1'600	1'250	12	0.25	0.8	31
EMFE 150/NF	2'000	2'000	1'600	1'600	1'250	12/4	0.15/0.045	0.65/0.75	31
EMFE 150/SF	1'600	1'600	1'600	1'600	1'250	20/6	0.15/0.045	0.65/0.75	31
EHF 300	4'000	4'000	3'200	2'500	2'500	-	-	-	27.5
EMFE 300/N	4'000	4'000	3'200	2'500	2'500	12	0.25	0.8	50
EMFE 300/NF	4'000	4'000	3'200	2'500	2'500	12/4	0.15/0.045	0.65/0.75	50
EMFE 300/SF	3'200	3'200	3'200	2'500	2'500	20/6	0.15/0.045	0.65/0.75	50
EHF 500	5'000	4'000	3'200	3'200	2'500	-	-	-	27.5
EMFE 500/N	5'000	4'000	3'200	3'200	2'500	12	2x0.25	2x0.8	57
EMFE 500/NF	5'000	4'000	3'200	3'200	2'500	12/4	2x0.15/0.045	2x0.65/0.75	57
EMFE 500/SF	4'000	4'000	3'200	3'200	2'500	20/6	2x0.15/0.045	2x0.65/0.75	57

Размеры								
Модельный ряд	e1 [мм]	e2 [мм]	f1 [мм]	f2 [мм]	f3 [мм]	f4 [мм]	f5 [мм]	f6 [мм]
EHF 50 / EMFE 50	215/215	56	210	268	240	183/183	24/24	-
EHF 150 / EMFE 150	250/250	39	212	270	242	230/230	27/27	-
EHF 300 / EMFE 300	312/312	8	217	275	247	290/290	33/33	-
EHF 500 / EMFE 500	312/312	8	-	275	247	290/290	33/33	247
Модельный ряд	g1 [мм]	g2 [мм]	h2 [мм]				Ширина балки, мм	
			EM 25/1	EM 25/2	EM 50/1	EM 50/2		
EHF 50 / EMFE 50	49/49	167/167	445/445	449/449	460/460	461/461	50-99 / 50-99	
			EM 100/1	EM 100/2	EM 150/1	EM 150/2		
EHF 150 / EMFE 150	59/59	203/203	544/544	619/619	554/554	629/629	76-139 / 76-139	
			EM 200/1	EM 200/2	EM 300/1	EM 300/2		
EHF 300 / EMFE 300	55/55	218/218	582/582	701/701	586/586	708/708	120-179/120-179	
			EM 500/1	EM 500/2				
EHF 500 / EMFE 500	55/55	218/218	586/586	708/708	-	-	120-179/120-179	

Опции:
- нестандартная ширина балки
- электрические каретки с тормозным устройством

Питание от электросети:
3Ph 380/400 V, 50 Hz;
3Ph 220/230 V, 50 Hz;
3Ph 415/420 V, 50 Hz

Нестандартное электропитание: по запросу

Обозначение кареток:
EM 25/50: EHF/EMFE 50
EM 200/300: EHF/EMFE 300
EM 100/150: EHF/EMFE 150
EM 500: EHF/EMFE 500

GIS*KB* - крановый конструктор: крановые установки под ключ

ТИПОВЫЕ ТЕХНИЧЕСКИЕ РЕШЕНИЯ

Однобалочный мостовой кран

- транспортировка и точное позиционирование грузов всех типов весом до 1250 кг (опционально до 2000 кг) на обширных производственных/складских площадях
- для сооружений с потолками стандартной высоты

Однобалочный мостовой кран

Двухбалочный мостовой кран

- транспортировка и точное позиционирование грузов весом до 1250 кг (опционально до 2000 кг) всех типов на обширных площадях
- для больших пролетов между опорами
- дополнительная полезная высота подъёма за счёт размещения подъёмного механизма между несущими балками

Двухбалочный мостовой кран

Монорельсовые подвесные пути

- подвесные транспортные линии для объединения рабочих участков (грузоподъемность до 1550 кг)
- любое исполнение пути за счет гибких форм
- возможность переездов подъемного механизма на смежные линии однобалочных подвесных кранов

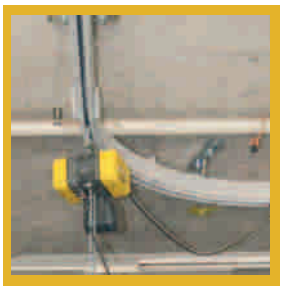

Подвесные пути

ПОВОРОТНЫЕ КРАНЫ

Для складов на открытых площадках, погрузочных рампах или в цехах с ограничениями по допустимым нагрузкам на потолки комплексная производственная программа подъемно-транспортного оборудования GIS также включает:

▪ Консольные краны с поворотной стрелой

До 1000 кг, область поворота до 270°, вылет стрелы до 5 метров. Также возможно оснащение консольного крана дополнительным поворотным плечем (г/п до 250 kg).

▪ Настенный повортный кран

Альтернативное исполнение поворотной крановой установки для монтирования на бетонных стенах, стационарных опорах цеха или на станках.

Настенный поворотный кран

▪ Цепной/телескопический поворотный манипулятор

Для подъема и перемещения небольших грузов с минимальными трудозатратами. Манипуляторы существенно повышают производительность грузоподъемных операций, производимых с помощью поворотных и подвесных крановых установок. Применимы для подъема грузов при внецентренном положении, пульт управления расположен непосредственно на грузозахватном крюке.

Дополнительные опции для максимальной гибкости решений от GIS

Профили GISKB для разветвления/слияния подвесных путей

- для точных переездов между транспортными линиями
- возможные варианты исполнения: с наружным или внутренним размещением токопроводного кабеля

Профили GISKB изогнутой формы для поворотов подвесных путей

- доступ подъемника к точно заданным рабочим участкам
- для оптимального использования ограниченных площадей

Стопорные элементы подвесных путей

- приспособления для блокировки отдельных рабочих зон
- функциональное назначение: обеспечивают затвор на участке подвесной системы для перевода крановой установки на смежную подвесную транспортную линию

Внутренняя токоведущая шина подвесных путей

- элегантное решение - альтернатива гирляндным и шлейфовым токопроводам
- токопроводная шина располагается внутри профиля (механическая защита питающего кабеля)
- идеальное решение для тесных помещений
- расчет стоимости производиться на 1 метр длины подвесного пути

ПРИМУЩЕСТВА ПОДВЕСНЫХ КРАНОВЫХ СИСТЕМ GIS :

- привлекательная общая стоимость крановых установок под ключ за счет серийного производства стандартизированных деталей и катаных профилей
- простой монтаж, универсальные болтовые соединения всех конструктивных элементов установки
- крановые механические или электрические каретки
- безшумное передвижение кареток благодаря пластиковым роликам
- выбор вариантов токопроводной шины
- возможность переоборудования/расширения существующих кранов

ПРОФИЛИ GISKB - ПРОЧНАЯ ОСНОВА РЕШЕНИЙ ОТ GIS

- Два размера профилей
- Концевая пластина с обеих сторон
- Стандартная длина профиля со склада от 1м до 8м
- Специальные размеры под заказ

Преимущества:

- Исключительная производительность благодаря высокой несущей способности
- Простой монтаж благодаря оптимизированной конструкции
- Выгодная цена благодаря применению стандартных катаных профилей

ОПРЕДЕЛЕНИЕ ОПТИМАЛЬНОГО РАЗМЕРА ПРОФИЛЯ

Приведенная ниже таблица служит для определения оптимального размера профиля, который зависит от нагрузки P и длины пролета W.

ПРИНИМАЕМЫЕ В РАСЧЕТ ДАННЫЕ: МАКС. ДОПУСТИМЫЙ ПРОГИБ = W/400, МАКС. НАГРУЗКА = 180 Н/ММ2. ВЕС ГРУЗОПОДЪЕМНОГО УСТРОЙСТВА: 25 КГ (ГРУЗОПОДЪЕМНОСТЬ ДО 500 КГ), 50 КГ (ГРУЗОПОДЪЕМНОСТЬ БОЛЕЕ 500 КГ)

Грузоподъ-емность	GISKB I длина пролета (м)									GISKB II длина пролета (м)									Грузоподъ-емность
	▽—▽		INP 120 ▽□▽		INP 160 ▽□▽		INP 180 ▽□▽		HB	▽—▽		INP 120 ▽□▽		INP 160 ▽□▽		INP 180 ▽□▽		HB	
100 kg	4.7	5.9							7.5	7.2									100 кг
125 kg	4.4	5.6	7.8						6.9	6.9									125 кг
160 kg	4.0	5.3							6.1	6.4	7.8	7.8						7.8	160 кг
200 kg	3.7	4.9		7.8	7.8				5.6	6.0	7.5								200 кг
250 kg	3.4	4.6	7.4			7.8	7.8		5.0	5.6	7.1		7.8	7.8					250 кг
320 kg	3.1	4.2	6.8					7.8	4.2	5.1	6.6				7.8	7.8		7.6	320 кг
400 kg	2.8	3.8	6.3						3.3	4.7	6.2	7.6		7.8				6.8	400 кг
500 kg	2.5	3.5	5.5	7.5	7.5		7.8		2.9	4.3	5.7	7.1						5.8	500 кг
630 kg	2.0	3.2	4.5	7.0	6.3		7.3		2.3	3.8	5.2	6.4						4.5	630 кг
800 kg		2.8		6.4		7.5		7.4		3.2	4.8	5.2	7.7	7.0				3.6	800 кг
1'000 kg		2.5		5.6		6.4				2.7	4.3	4.3	7.1	5.8	6.6			3.1	1 000 кг
1'250 kg		2.1		4.6						2.2	3.9	3.5	6.5	4.7	5.4			2.6	1'250 кг

■ однобалочный кран с подкрановыми балками ■ двухбалочный кран с подкрановыми балками ■ подвесной путь без подкрановых балок с не менее, чем 3 точками потолочного крепления / ▽□▽ = с усилением, ▽—▽= без усиления

КРЕПЛЕНИЯ ДЛЯ ПРОФИЛЕЙ

Жесткое, компактное

- Для обеспечения жесткого крепления профилей подвесных крановых путей используются крепежная система компактного исполнения
- Малые габаритные размеры

Компактное, качающееся, настраиваемое

- Болт с шаровой головкой и шариковая гайка образуют прямое соединение между собой
- Качательные движения до макс. 10°
- Настройка высоты крепления в пределах ± 7,5 мм

Дистанцирующееся, качающееся, настраиваемое

- Возможность подгонки положения, варьирования по длине
- Настройка высоты крепления в пределах ± 15 мм

Дистанцирующееся, качающееся, настраиваемое, с оттяжкой

- Дистанция > 0,5 м: оттяжка обязательна
- Продольные оттяжки: оба конца подвесного пути
- Поперечные оттяжки: с одной стороны, каждое второе крепление

Боковое крепление

- Установка по бокам на деревянных или бетонных опорах

ПЕРЕДВИЖНЫЕ КАРЕТКИ GIS - МОЩНОСТЬ, СКОРОСТЬ, ПЛАВНЫЙ ХОД

- Стальная конструкция с гальваническим цинкованием
- Обеспечено применение для продольного и поперечного перемещения
- Спаренное применение двух кареток обеспечивает оптимальное распределение нагрузки
- На двухбалочном подвесном кране используется передвижная спаренная траверсная каретка, состоящая из 4 стандартных кареток
- Привод: ручной или электрический

Траверсная спаренная каретка для однобалочного крана

Роликовое устройство для подкрановых балок

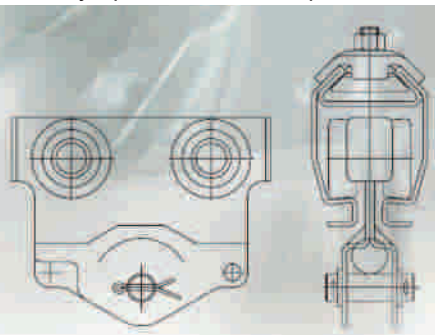

Стандартная передвижная каретка

Траверсная спаренная каретка для двухбалочного крана

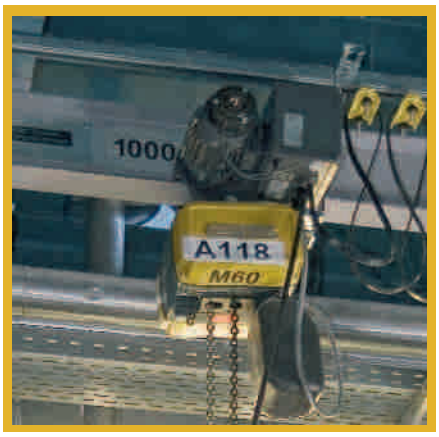

Электропривод передвижной каретки GIS

Преимущества:

- высочайшая плавность хода благодаря применению пластмассовых роликов
- идеально для проблемных и критических грузов
- возможность переоснащения с ручного привода на электрический
- мягкое трогание и торможение благодаря применению частотного преобразователя

ЭЛЕКТРИЧЕСКИЕ ХАРАКТЕРИСТИКИ

Напряжение

- 3 фазы, 380/400 В, 50 Гц
- или специальное, адаптированное под электросеть клиента

GISKB - комплексное обеспечения электропитания крановых установок GIS

- кабельные тележки, ограничители хода, соединители, шинные стопоры...
- ... и около 30 других элементов

Это необходимо учесть!

Грузоподъемные устройства подлежат периодическому техническому освидетельствованию!

4 вида продольного и поперечного подвода электропитания:

- гирляндный токопровод (“волочащийся” кабель)
- С-образная шина
- обычная токопроводная шина
- Интегрированный в профиль троллейный токопровод (шинопровод)

Гирляндный токопровод

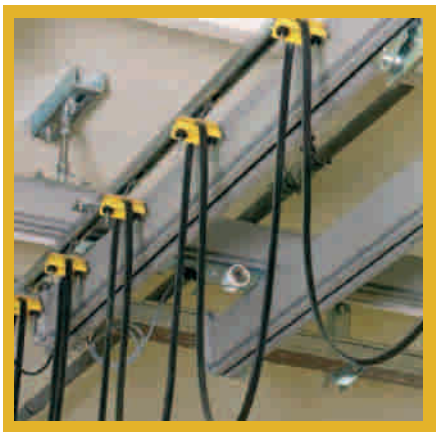

С-образная шина

Троллейный токопровод

Элегантное решение: интегрированная токопроводная шина GISKB II ST

- гибкая, универсальная
- привлекательный дизайн
- универсальное применение
- токовая нагрузка 25 А при максимальной длине профиля 100м
- конструктивный расчет передвижных кареток согласно GISKB I (до 800 кг)

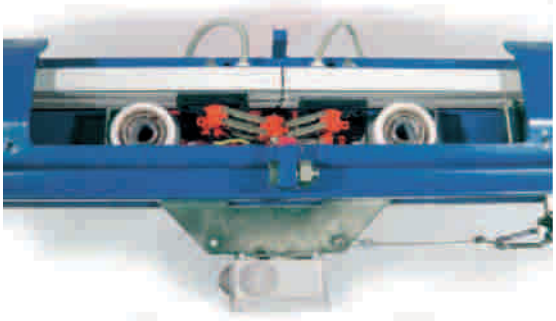

ПОВОРОТЫ И СТРЕЛКИ GISKB

Повороты

- поставляются с углами 30° и 45°
- радиус: 1 м
- концевая пластина с обеих сторон
- крепление в двух точках
- для токопроводных шин доступны поворотные элементы с углами, идентичными углам балочных поворотов

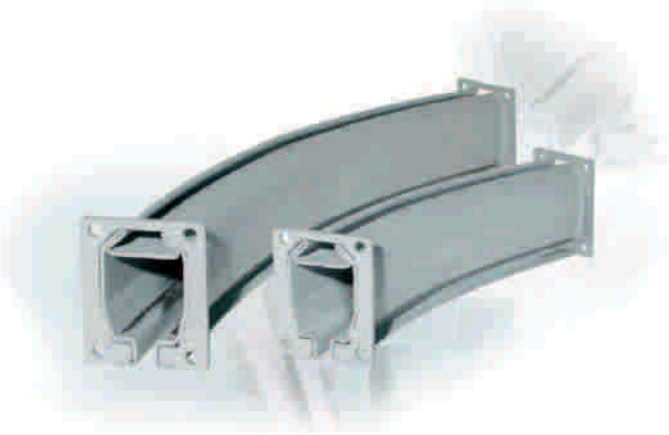

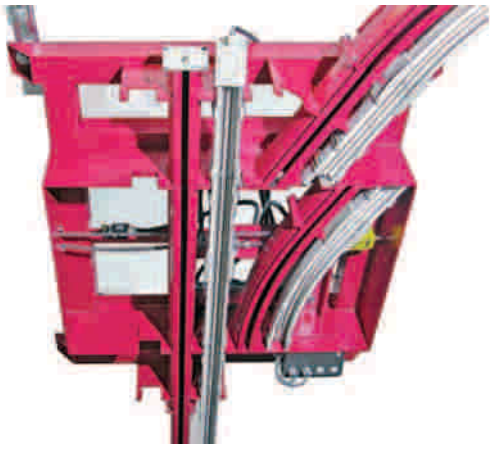

Передвижные стрелки и поворотные крестовины

- ручной или электрический привод перемещения профилей
- ручной: с помощью тягового троса
- электрический: с помощью двухкнопочного переключателя
- опция: поставка с токопроводными троллейными шинами

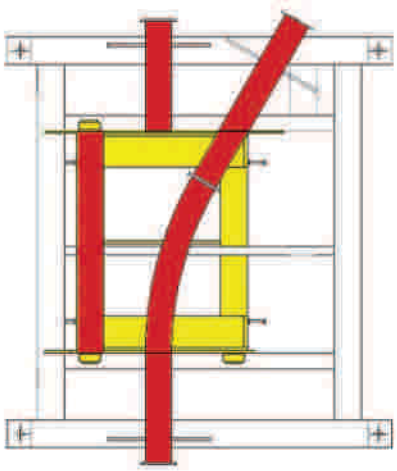

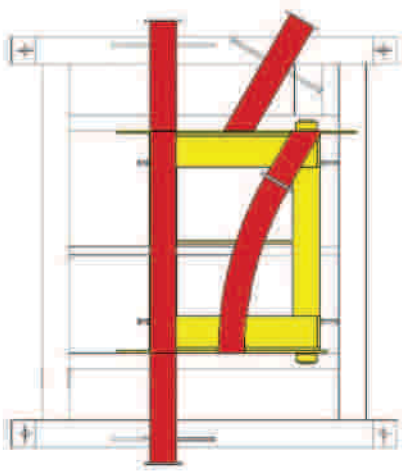

GIS*KB* Alu

GIS*KB* Alu S
GIS*KB* Alu M
GIS*KB* Alu L

ОБЗОР АЛЮМИНИЕВЫХ ПРОФИЛЕЙ GISv Alu

Однобалочный мостовой кран

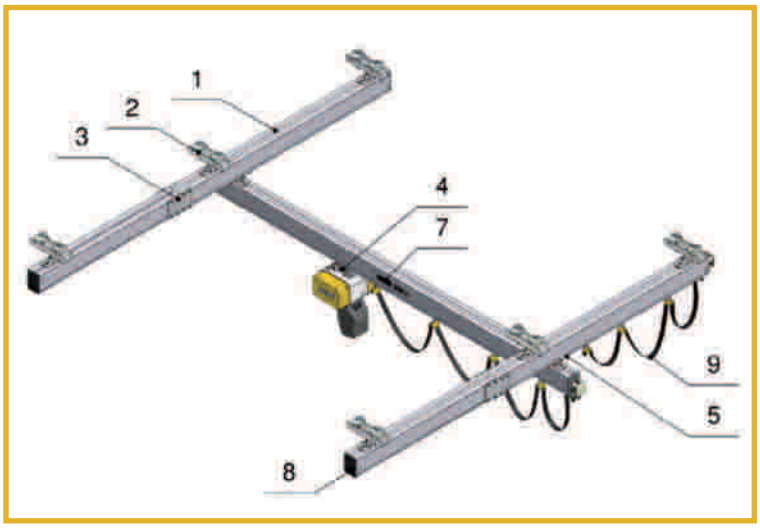

Двухбалочный мостовой кран

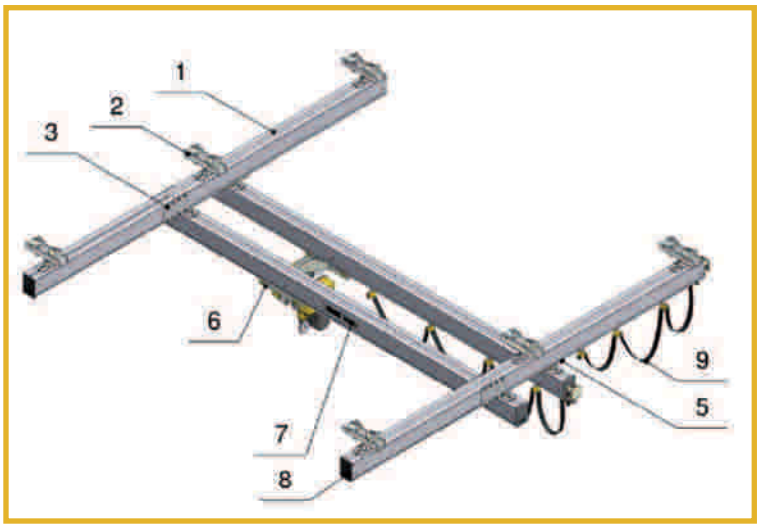

Монорельсовый подвесной путь

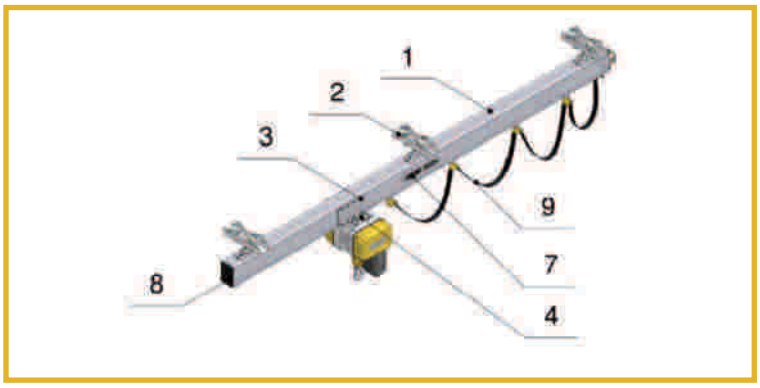

1 Пофиль GISv Alu
2 Крепление
3 Стыковое соединение
4 Передвижная каретка
5 Передвижная каретка
6 Передвижная каретка
7 Шильд с указанием грузоподъемности
8 Крышка
9 Токопровод

Определение параметров подвесных крановых путей GISv Alu

Размер балки: выбор типоразмера балки зависит от нагрузки (P) и длины пролета (W) профиля. Оптимальные размеры профилей GISv Alu можно определить по таблице 1 (для однобалочного крана) и таблице 2 (для двухбалочного крана).

Допустимая нагрузка: при рассчете допустимой нагрузки подвесных путей (P) учитываются собственный вес цепного электротельфера и передвижной каретки. Максимально допустимая нагрузка лимитируется согласно таблиц.

Длина пролета: максимально допустимая длина пролета может быть определена по таблице в зависимости от типа профиля. Максимальная длина пролета для подвесных систем GISv Alu составляет 7800 мм.

Расчеты, приведенные в таблицах 1 и 2, основываются на допустмом прогибе профилей на величину равную W / 400 (в метрах) и максимальной нагрузке на профиль не более чем 90 Н/мм2. В расчет включены коэффициент поднимаемого груза y и коэффициент собственного веса конструкции <p согласно DIN 15018. Для других значений прогиба используется калькуляционная программа.

Допустимое превышение нагрузки: превышение нагрузки на подвесные пути допускается только на основании расче тов специальной калькуляционной программы.

▽▽ *кран-балка без усиления*

Максимальная длина пролета однобалочного крана W [м]			
Грузоподъемность крана	GISKB Alu S ▽▽	GISKB Alu M ▽▽	GISKB Alu L ▽▽
50 кг	4.7	6.8	7.8
80 кг	4.1	6.2	7.8
100 кг	3.8	5.8	7.8
125 кг	3.5	5.4	7.4
160 кг	3.2	5.0	6.8
200 кг	2.9	4.5	6.3
250 кг	-	4.2	5.8
320 кг	-	3.7	5.2
400 кг	-	-	4.7
500 кг	-	-	4.3
630 кг	-	-	3.8

Максимальная длина пролета двухбалочного крана W [м]			
Грузоподъемность крана	GISKB Alu S ▽▽	GISKB Alu M ▽▽	GISKB Alu L ▽▽
50 кг	5.9	7.8	7.8
80 кг	5.3	7.7	7.8
100 кг	5.0	7.3	7.8
125 кг	4.7	7.0	7.8
160 кг	4.3	6.5	7.8
200 кг	4.0	6.0	7.8
250 кг	-	5.6	7.6
320 кг	-	5.1	7.0
400 кг	-	-	6.4
500 кг	-	-	5.9
630 кг	-	-	5.3

ВАРИАНТЫ ТОКОПРОВОДОВ ПОДВЕСНЫХ КРАНОВ GIS

Гирляндный токопровод с кабельными тележками в несущей балке

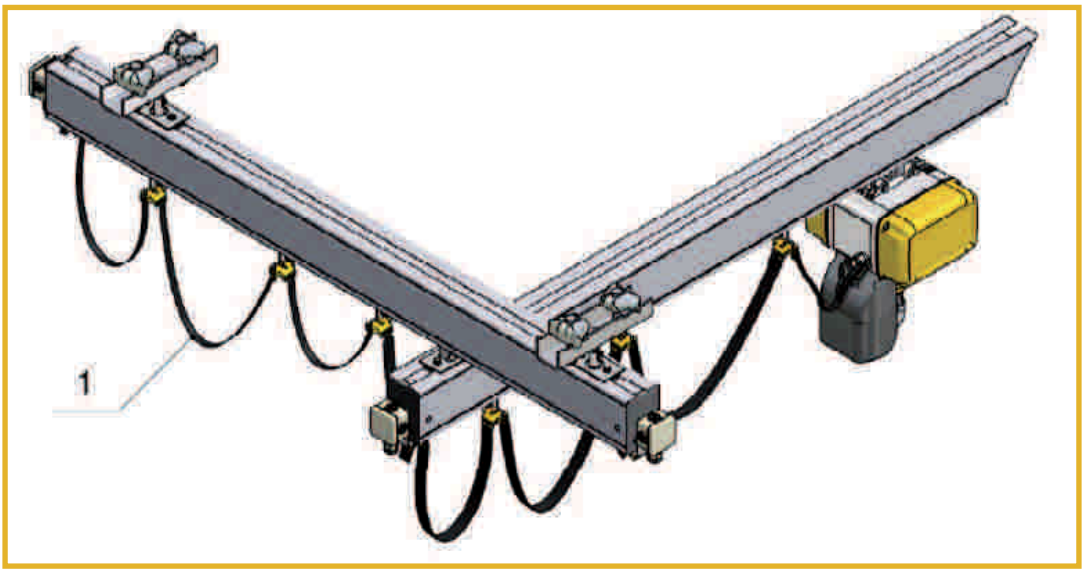

Гирляндный токопровод с отдельной С-образной шиной

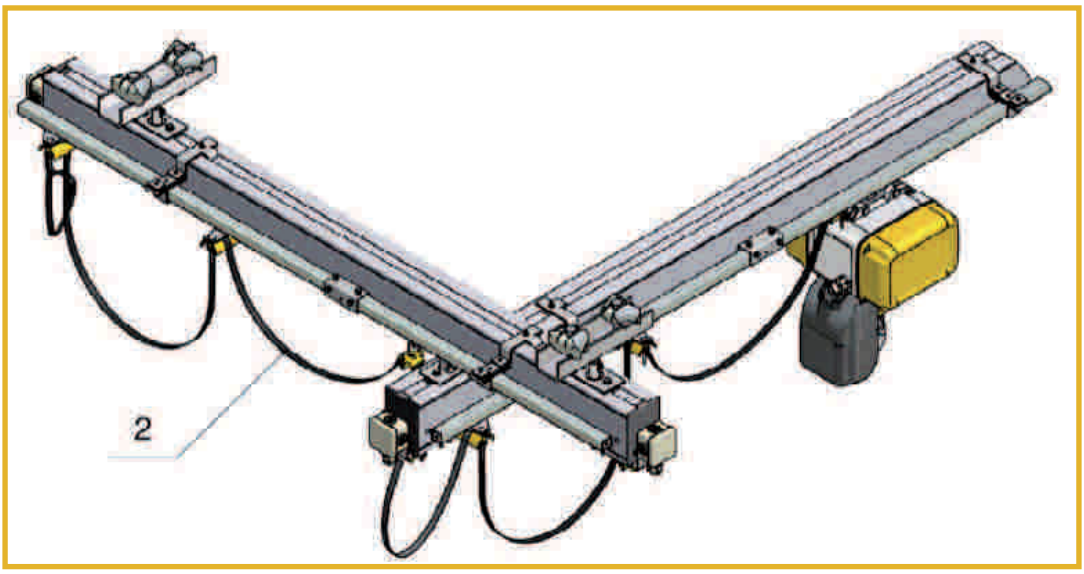

Интегрированный троллейный токопровод (шинопровод)

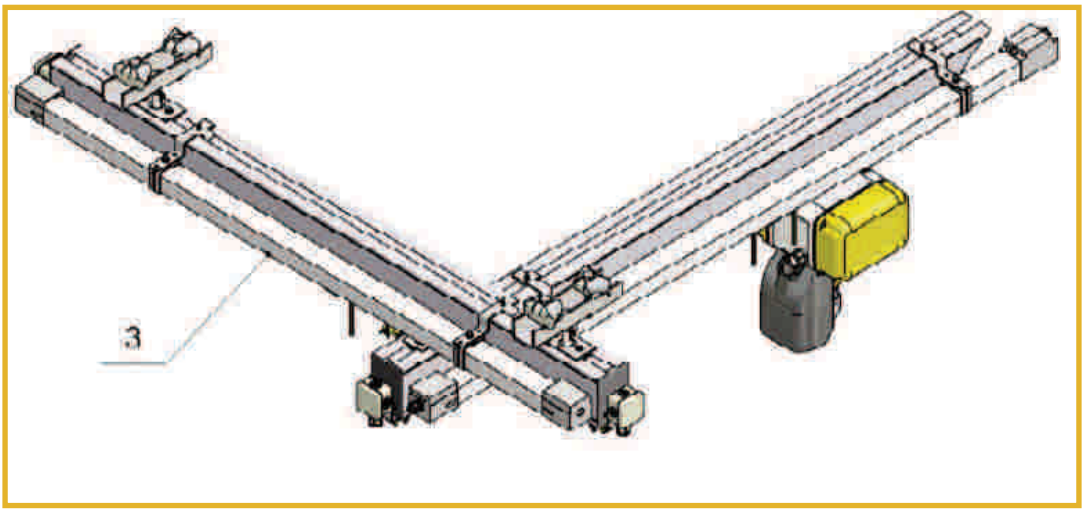

GIS*KB*

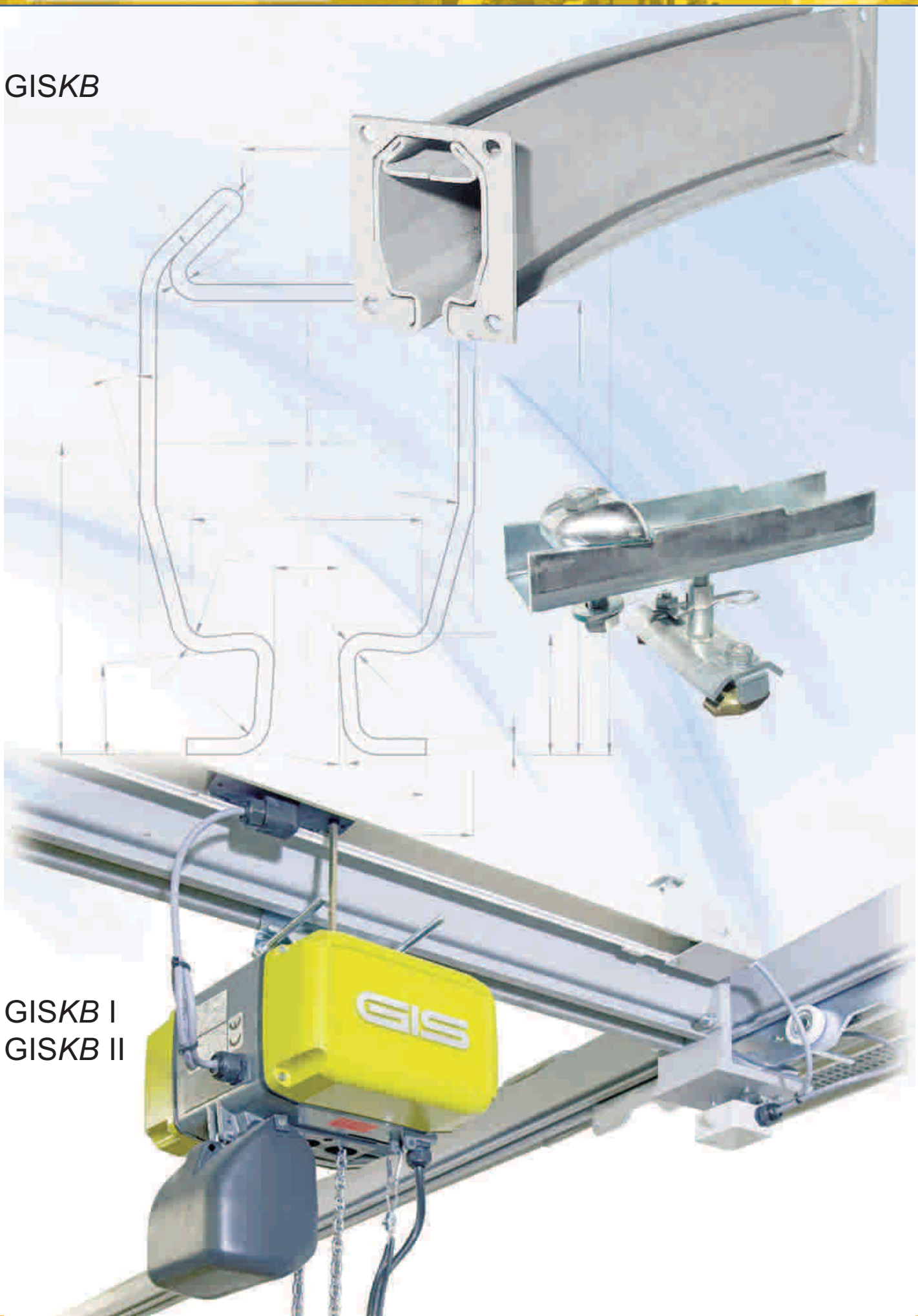

GIS*KB* I
GIS*KB* II

ОБЗОР ПРОФИЛЕЙ GISKB I GISKB II

Однобалочный мостовой кран

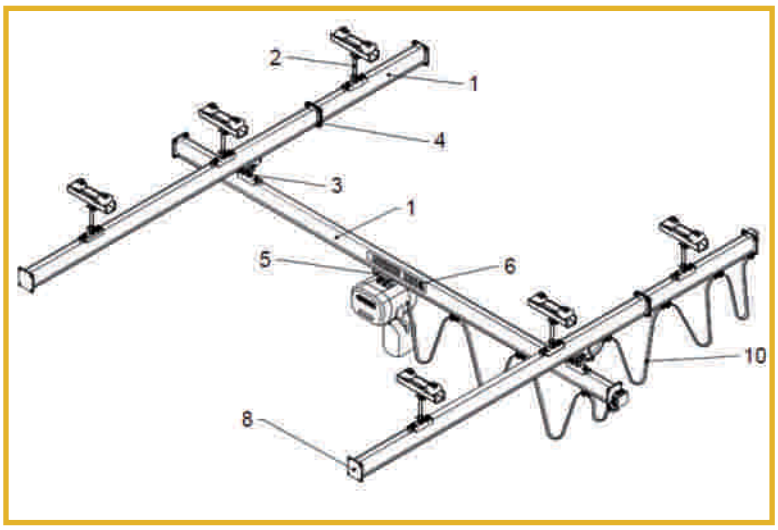

1 Профили GISKB I / GISKB II
2 Крепление подкрановой балки
3 Крепление кран-балки
4 Соединение профилей
5 Передвижная каретка
6 Шильд с указанием грузоподъемности
7 Ролликовое устройство подкрановой балки
8 Крышка профиля
9 Траверса спаренной каретки
10 Токопровод

Двухбалочный мостовой кран

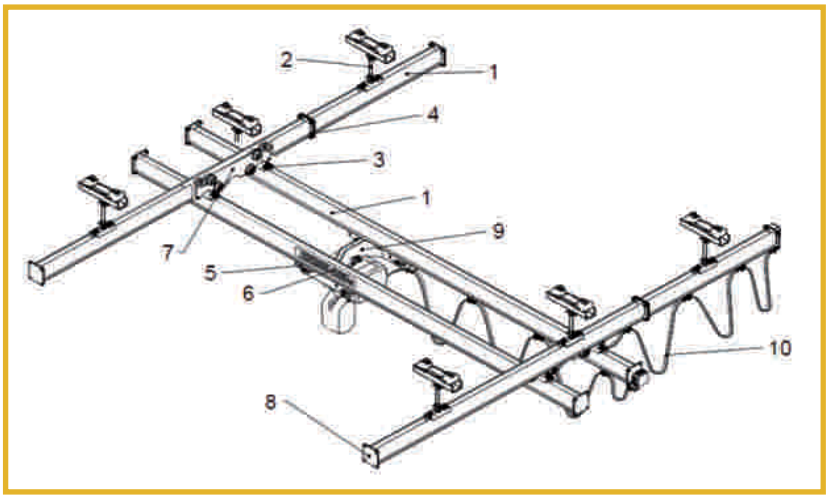

Монорельсовый подвесной путь

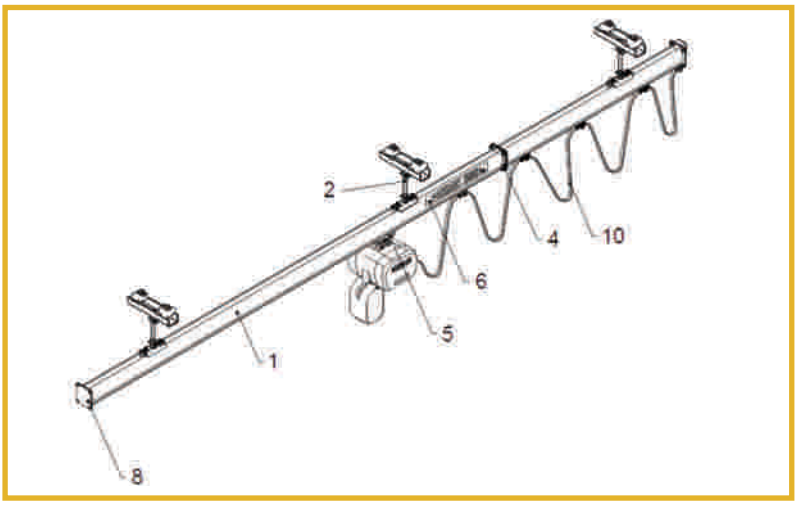

ОБЗОР ПРОФИЛЕЙ GISKB I GISKB II

Определение параметров подвесных крановых путей GISKB I и GISKB II

Размер балки: выбор типоразмера балки зависит от нагрузки (P) и длины пролета (W) профиля. Оптимальные размеры профилей GISv Alu можно определить по таблице 1 (для однобалочного крана) и таблице 2 (для двухбалочного крана).

Допустимая нагрузка: при рассчете допустимой нагрузки подвесных путей (P) учитываются собственный вес цепного электротельфера и передвижной каретки. Максимально допустимая нагрузка составляет: для GISKB I = 800кг, для GISKB II = 1600 кг.

Длина пролета: максимально допустимая длина пролета может быть определена по таблице в зависимости от типа профиля. Максимальная длина пролета для подвесных систем GISKB I и GISKB IIu составляет 7800 мм.

Расчеты, приведенные в таблицах 1 и 2, основываются на допустмом прогибе профилей на величину равную W / 400 (в метрах) и максимальной нагрузке на профиль не более чем 180 Н/мм2. В расчет включены коэффициент поднимаемого груза y и коэффициент собственного веса конструкции tp согласно DIN 15018. Для других значений прогиба используется калькуляционная программа.

Допустимое превышение нагрузки: превышение нагрузки на подвесные пути допускается только на основании расчетов специальной калькуляционной программы.

кран-балка без усиления кран-балка с усилением

Максимальная длина пролета подвесного пути однобалочного мостового крана W [м]								
Грузоподъемность крана	GISKB I				GISKB II			
		IPE 120	IPE 160	IPE 180		IPE 120	IPE 160	IPE 180
100 кг	4.7	7.8	7.8	7.8	7.2	7.8	7.8	7.8
125 кг	4.4	7.8	7.8	7.8	6.9	7.8	7.8	7.8
160 кг	4.0	7.8	7.8	7.8	6.4	7.8	7.8	7.8
200 кг	3.7	7.8	7.8	7.8	6.0	7.8	7.8	7.8
250 кг	3.4	7.4	7.8	7.8	5.6	7.8	7.8	7.8
320 кг	3.1	6.8	7.8	7.8	5.1	7.8	7.8	7.8
400 кг	2.8	6.3	7.8	7.8	4.7	7.6	7.8	7.8
500 кг	2.5	5.5	7.5	7.8	4.3	7.1	7.8	7.8
630 кг	2.0	4.5	6.3	7.3	3.8	6.4	7.8	7.8
800 кг	-	-	-	-	3.2	5.2	7.0	7.8
1000 кг	-	-	-	-	2.7	4.3	5.8	6.6
1250 кг	-	-	-	-	2.2	3.5	4.7	5.4

Максимальная длина пролета подвесного пути двухбалочного мостового крана W [м]								
Грузоподъемность крана	GISKB I				GISKB II			
		IPE 120	IPE 160	IPE 180		IPE 120	IPE 160	IPE 180
100 кг	5.9	7.8	7.8	7.8	7.8	7.8	7.8	7.8
125 кг	5.6	7.8	7.8	7.8	7.8	7.8	7.8	7.8
160 кг	5.3	7.8	7.8	7.8	7.8	7.8	7.8	7.8
200 кг	4.9	7.8	7.8	7.8	7.5	7.8	7.8	7.8
250 кг	4.6	7.8	7.8	7.8	7.1	7.8	7.8	7.8
320 кг	4.2	7.8	7.8	7.8	6.6	7.8	7.8	7.8
400 кг	3.8	7.8	7.8	7.8	6.2	7.8	7.8	7.8
500 кг	3.5	7.5	7.8	7.8	5.7	7.8	7.8	7.8
630 кг	3.2	7.0	7.8	7.8	5.2	7.8	7.8	7.8
800 кг	2.8	6.4	7.8	7.8	4.8	7.7	7.8	7.8
1000 кг	2.5	5.6	7.5	7.8	4.3	7.1	7.8	7.8
1250 кг	2.1	4.6	6.4	7.4	3.9	6.5	7.8	7.8

GIS*KB*

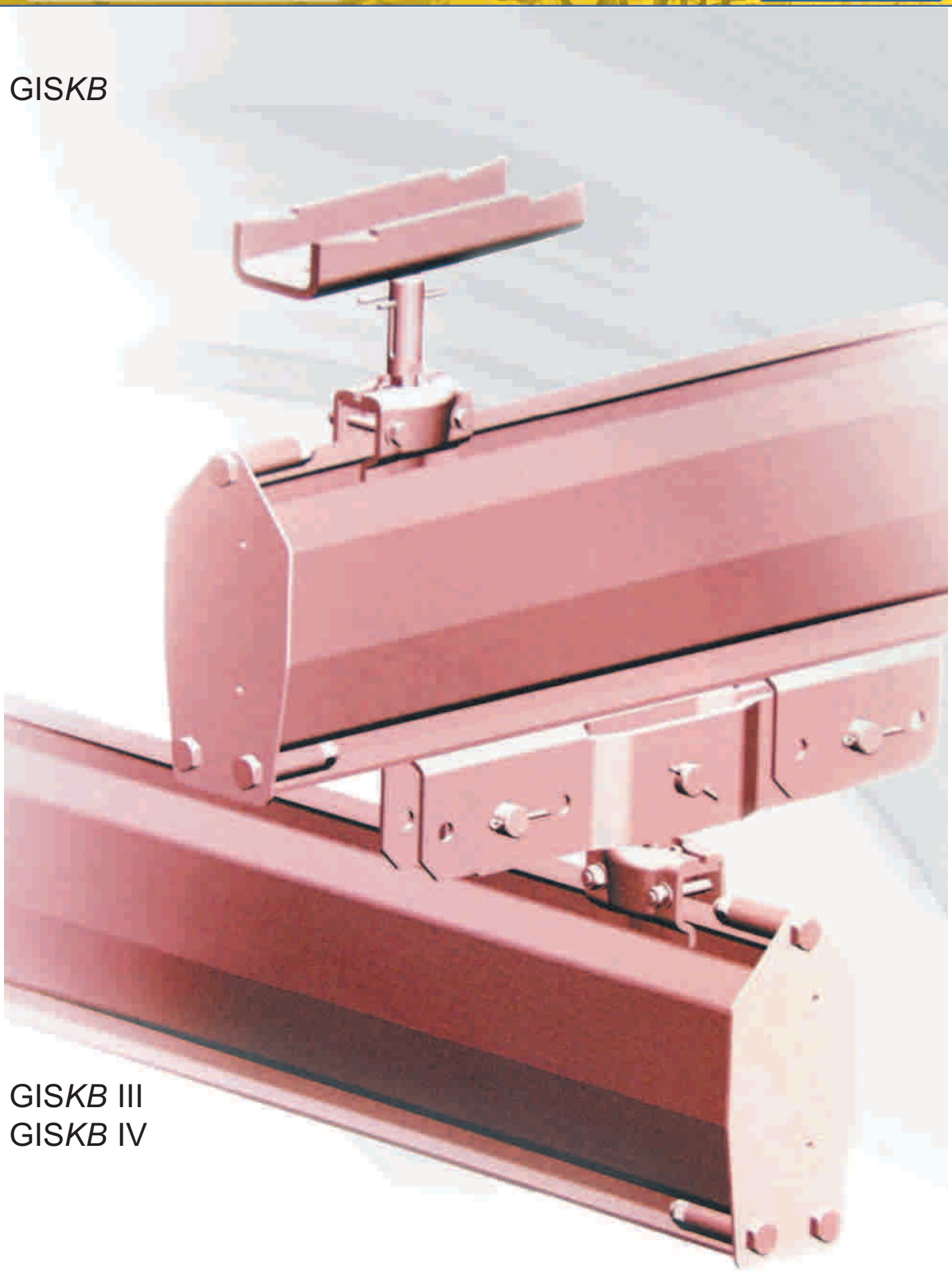

GIS*KB* III
GIS*KB* IV

ОБЗОР ПРОФИЛЕЙ GISKB III и GISKB IV

Определение параметров подвесных крановых путей GISKB III и GISKB IV

Размер балки: выбор типоразмера балки зависит от нагрузки (P) и длины пролета (W) профиля. Оптимальные размеры профилей GISv Alu можно определить по таблице 1 (для однобалочного крана) и таблице 2 (для двухбалочного крана).

Допустимая нагрузка: при рассчете допустимой нагрузки подвесных путей (P) учитываются собственный вес цепного электротельфера и передвижной каретки. Максимально допустимая нагрузка для GISKB III и GISKB IV составляет 2000кг.

Длина пролета: максимально допустимая длина пролета может быть определена по таблице в зависимости от типа профиля. Максимальная длина пролета для подвесных систем GISKB III и GISKB IV составляет 11800 мм.

Расчеты, приведенные в таблицах 1 и 2, основываются на допустмом прогибе профилей на величину равную W / 400 (в метрах) и максимальной нагрузке на профиль не более чем 90 Н/мм2. В расчет включены коэффициент поднимаемого груза y и коэффициент собственного веса конструкции tp согласно DIN 15018. Для других значений прогиба используется калькуляционная программа.

Допустимое превышение нагрузки: превышение нагрузки на подвесные пути допускается только на основании расчетов специальной калькуляционной программы.

▽—▽ кран-балка без усиления

Грузоподъемность крана	Макс. пролет однобалочного крана W [м]		Макс. пролет двухбалочного крана W [м]	
	GISKB III	GISKB IV	GISKB III	GISKB IV
	▽—▽	▽—▽	▽—▽	▽—▽
100 кг	8.2	10.5	9.4	11.8
125 кг	7.8	10.2	9.1	11.6
160 кг	7.4	9.9	8.7	11.3
200 кг	7.0	9.3	8.5	11.0
250 кг	6.5	8.9	8.1	10.8
320 кг	6.0	8.2	7.6	10.1
400 кг	5.5	7.7	7.2	9.7
500 кг	5.1	7.2	6.7	9.3
630 кг	4.6	6.6	6.2	8.5
800 кг	4.1	5.9	5.7	8.0
1000 кг	3.6	5.4	5.2	7.2
1250 кг	2.9	4.9	4.7	6.7
1600 кг	2.4	4.0	4.2	6.0

Однобалочный мостовой кран

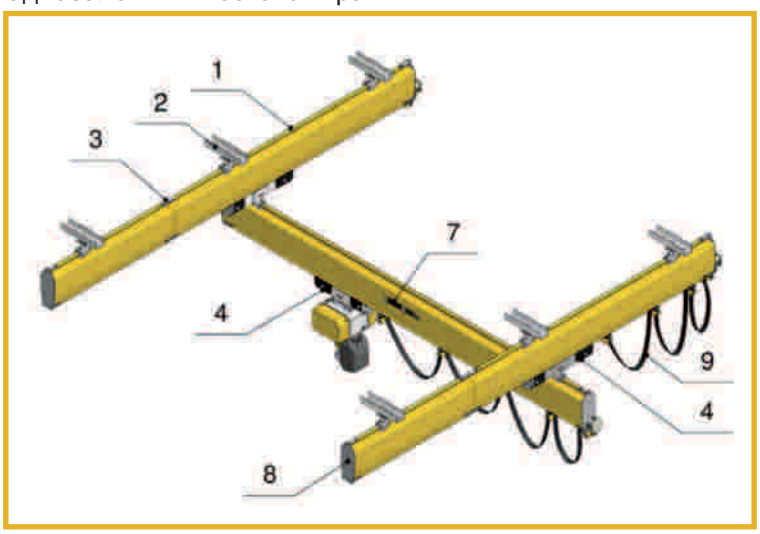

Двухбалочный мостовой кран

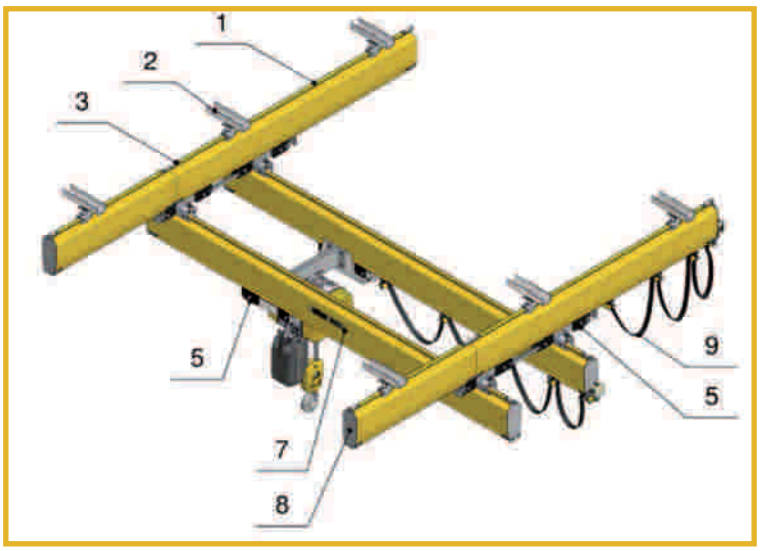

Монорельсовый подвесной путь

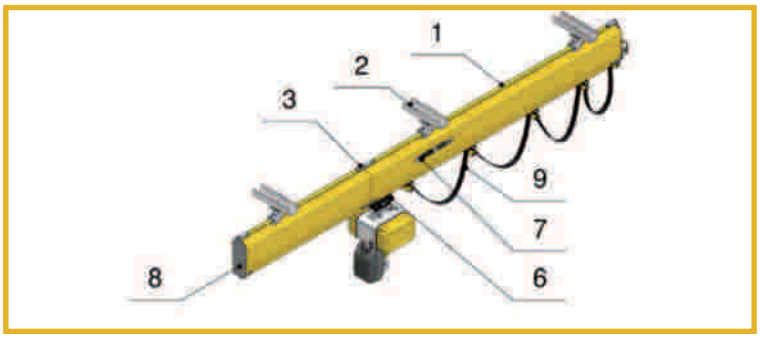

1 Профиль KB III KB IV
2 Потолочное крепление
3 Соединение профилей
4 Передвижная каретка
5 Передвижная каретка
6 Передвижная каретка
7 Шильд с указанием грузоподъемности
8 Крышка профиля
9 Токопровод

КРАНОВАЯ ТЕХНИКА GIS - ЭТО:

- комплексные решения из одних рук
- внедрение высококачественных грузоподъемных систем
- швейцарская разработка и производство
- реализация проектов любой сложности
- профессиональное сервисное обслуживание
- современные, экономичные и надежные грузоподъемные решения

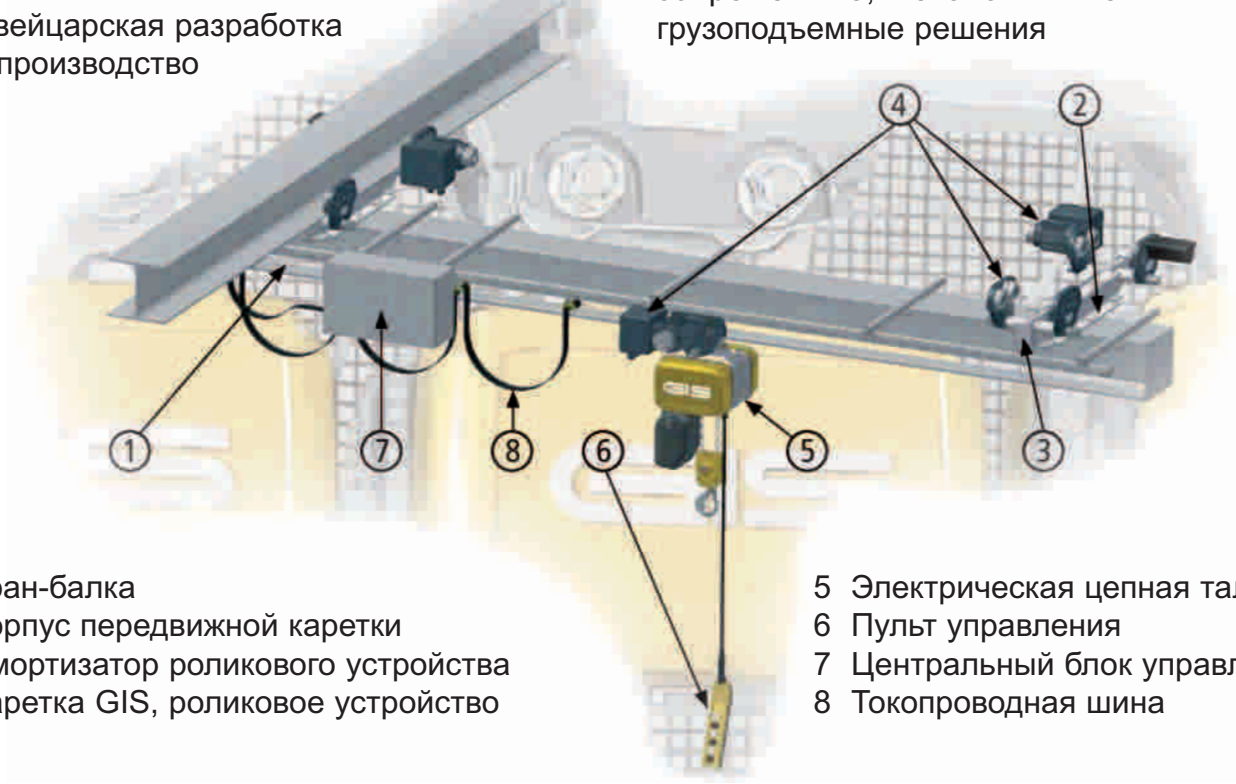

1 Кран-балка
2 Корпус передвижной каретки
3 Амортизатор роликового устройства
4 Каретка GIS, роликовое устройство
5 Электрическая цепная таль GIS
6 Пульт управления
7 Центральный блок управления
8 Токопроводная шина

КРАНОВАЯ ТЕХНИКА GIS - ЭТО:

- максимальное использование высоты помещений
- наилучшее применение с имеющимися строительными структурами и конструкциями
- возможность увеличения максимальной длины пролета и грузоподъемности в реализации с двухбалочным мостовым краном
- максимальное использование помещения благодаря применению промежуточного сооружения или компактного исполнения

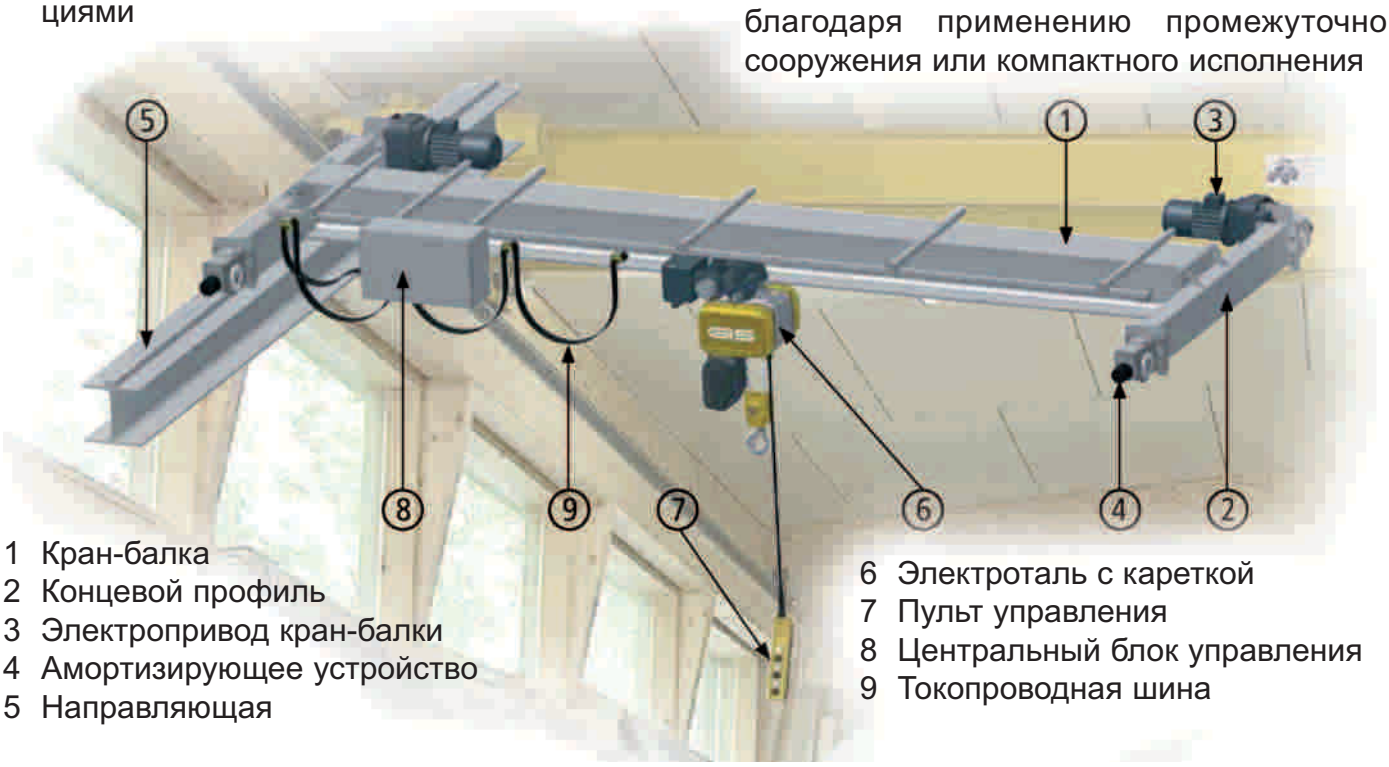

1 Кран-балка
2 Концевой профиль
3 Электропривод кран-балки
4 Амортизирующее устройство
5 Направляющая
6 Электроталь с кареткой
7 Пульт управления
8 Центральный блок управления
9 Токопроводная шина

ПОДВЕСНЫЕ ПУТИ GIS - ЭТО:

- Транспортные подвесные линии с кривыми, стрелками, поворотными кругами и крестовинами
- Для точного соединения рабочих участков
- Оптимальная траектория путей благодаря приме нению передвижных стрелок, затворов и крестовин
- Профессиональное перемещение крупногабарит-ных мешков (биг бэгов)
- Расширение площади покрытия помещений за счет применения телескопических подвесных путей

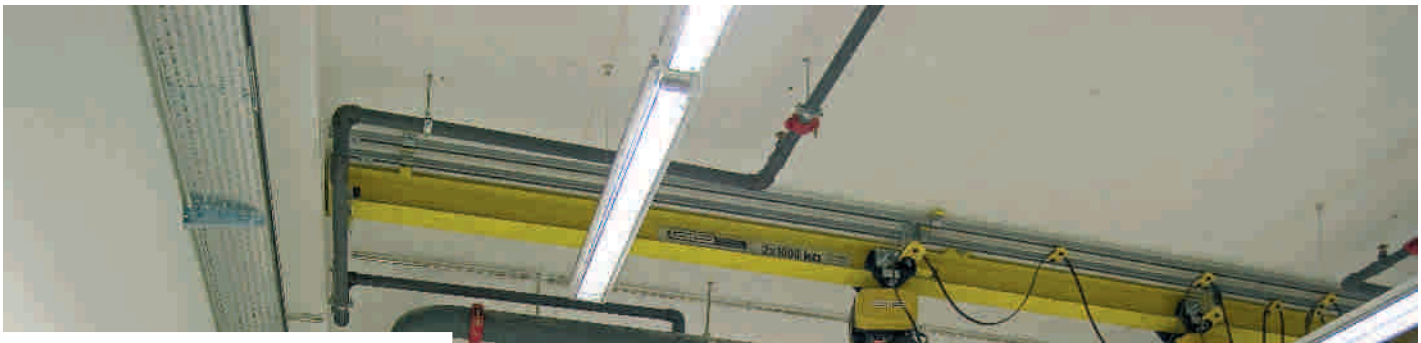

РЕШЕНИЯ GIS ПО ЭЛЕКТРИЧЕСКОЙ ЧАСТИ

■ Центральный блок управления

Управление всеми перемещениями осуществляется централизованно через контакторы. Этот принцип оправдал себя на практике и очень удобен для сервисного обслуживания.

■ Токопродная шина

Внешняя токопроводня шина универсального применения отличается, прежде всего, своими выгодными монтажными размерами и электрозащитой. Дополнительным преимуществом является возможность максимального использования подвесных путей и кран-балки для организации электропитания крановой установки.

■ Частотное управление

Посредством устройства частотного преобразования управление позволяет точно позиционировать груз без раскачивания.

■ Идеальное управление

Пульт управления перемещается по С-образной шине вдоль кранового моста произвольным образом независимо от места положения грузоподъемного устройства.

■ Радиоуправление

В этом случае также можно удобно управлять грузом на расстоянии, вне зависимости от места расположения грузоподъемного устройства.

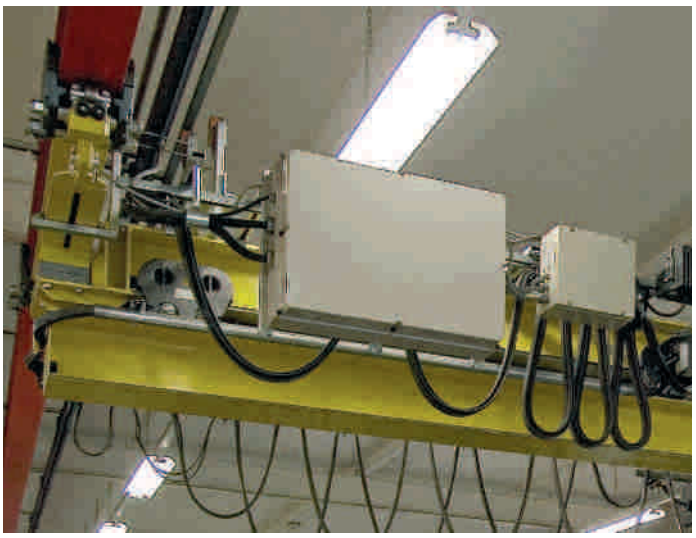

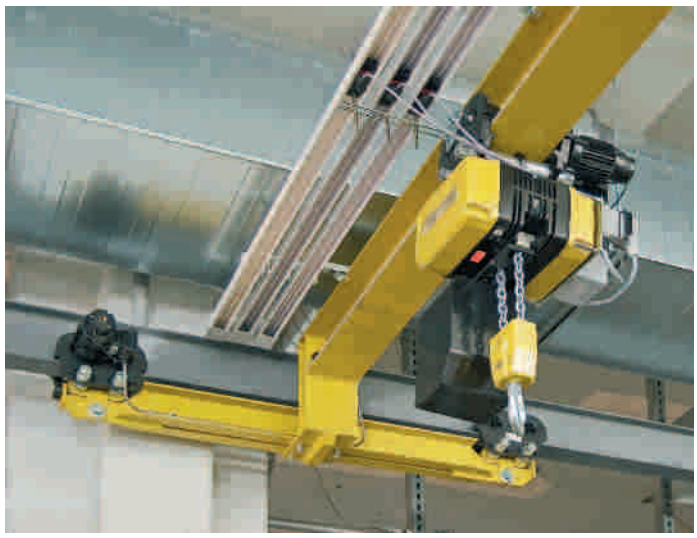

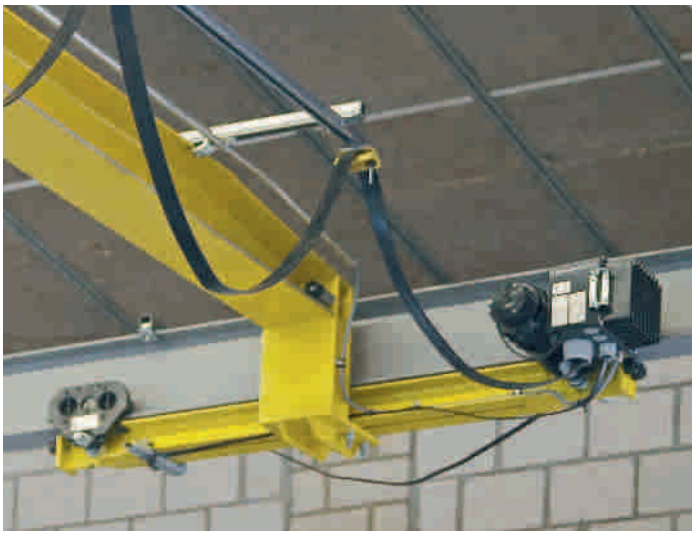

ВЗРЫВОЗАЩИЩЕННЫЕ ЭЛЕКТРИЧЕСКИЕ ТАЛИ GIS CH

Взрывозащищенное исполнение GIS-CH соответствует положениям общеевропейской директивы ATEX (94/9/EC), описывающей требования к оборудованию и работе в потенциально взрывоопасной среде

- Взрывозащита талей GIS CH реализована с применением существующих промышленных решений (необходим сжатый воздух)
- Поступление газа предотвращается посредством создания в корпусе избыточного давления
- Максимальная безопасность: при снижении давления в корпусе подача рабочего напряжения немедленно прекращается

Пылезащищенное исполнение Ex II 3D IP65 T130°C

- группа устройств II
- категория устройств 3
- зона 22 (D)
- температура <130 °C, с температурным датчиком

Газозащищенное исполнение Ex II 3G EEx II nZ T3 и Ex II 3D IP65 T130°C

- группа устройств II
- категория устройств 3
- Зона 2 (G) 22 (D)
- температурный класс T3 с датчиком температуры
- с датчиком избыточного давления

ПОРТАЛЬНЫЙ КРАН . . .

Консольный кран GIS SDR

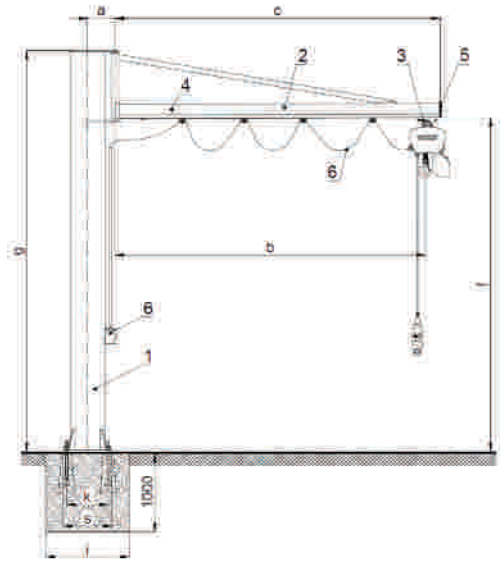

Состоит из следующих конструктивных элементов:

1) Опора
2) Поворотная стрела
3) Каретка
4) Стопорное устройство
5) Заглушка с амортизатором
6) Токопроводная шина (опционально)

- простое конструктивное решение
- прочная конструкция
- применяемый профиль GISKB I + II
- простота установки
- широкий спектр применения в промышленности

Область поворота 270°.
Допустимое опускание дальней точки поворотной стрелы при максимальной нагрузке в пределах от L/250 до L/800 (L = общая длина поддающихся наклону опоры и вылета).

Анкерные болты крепления предоставляются монтажной организацией.

Артикул	Грузоподъ-емность	Вылет стрелы (c)	Высота до консоли (f)	Высота опоры (g)	k	s	GIS KB	b	Отверстия на платформе	a	Фундамент (i)
	[кг]	[мм]	[мм]	[мм]	[мм]	[мм]		[мм]	[мм]	[мм]	[мм]
9311.1000/125/2	125	2000	3300	3800	300	400	I	1890	4 x Ø20	265	800
9311.1001/125/3		3000						2890			950
9311.1002/125/4		4000						3890			1050
9311.1006/125/5		5000		4200	425	500	II	4880	4 x Ø27	300	1200
9311.1000/160/2	160	2000	3300	3800	300	400	I	1890	4 x Ø20	265	850
9311.1001/160/3		3000						2890			1000
9311.1002/160/4		4000						3890			1100
9311.1006/160/5		5000		4200	425	500	II	4880	4 x Ø27	300	1250
9311.1003/200/2	200	2000	3300	3800	300	400	I	1890	4 x Ø20	265	900
9311.1004/200/3		3000						2890			1050
9311.1005/200/4		4000		4200	425	500	II	3880	4 x Ø27	300	1150
9311.1006/200/5		5000						4880			1300
9311.1003/250/2	250	2000	3300	3800	300	400	I	1890	4 x Ø20	265	950
9311.1004/250/3		3000						2890			1100
9311.1005/250/4		4000		4200	425	500	II	3880	4 x Ø27	300	1250
9311.1006/250/5		5000						4880			1350
9311.1003/320/2	320	2000	3300	3800	300	400	I	1890	4 x Ø20	265	1000
9311.1004/320/3		3000						2890			1200
9311.1005/320/4		4000		4200	425	500	II	3880	4 x Ø27	300	1350
9311.1006/320/5		5000						4880			1450
9311.1007/400/2	400	2000	3300	3800	300	400	I	1890	4 x Ø20	265	1100
9311.1008/400/3		3000			425	500		2880	4 x Ø27	300	1300
9311.1009/400/4		4000		4200	500	600	II	3880	6 x Ø27	350	1400
9311.1010/400/5		5000						4880			1550
9311.1007/500/2	500	2000	3300	3800	300	400	I	1890	4 x Ø20	265	1200
9311.1008/500/3		3000			425	500		2880	4 x Ø27	300	1350
9311.1009/500/4		4000		4200	500	600	II	3880	6 x Ø27	350	1500
9311.1010/500/5		5000						4880			1650
9311.1011/630/2	630	2000	3300	4200	425	500	II	1880	4 x Ø27	300	1300
9311.1008/630/3		3000						2880			1450
9311.1009/630/4		4000			500	600		3880	6 x Ø27	350	1650
9311.1014/630/5		5000			600	700		4880	8 x Ø30	450	1800
9311.1011/800/2	800	2000	3300	4200	425	500	II	1880	4 x Ø27	300	1400
9311.1012/800/3		3000						2880			1600
9311.1013/800/4		4000			500	600		3880	6 x Ø27	350	1800
9311.1014/800/5		5000			600	700		4880	8 x Ø30	450	1950
9311.1015/1000/2	1000	2000	3300	4200	425	500	II	1880	4 x Ø27	300	1450
9311.1016/1000/3		3000			500	600		2880	6 x Ø27	350	1700
9311.1017/1000/4		4000						3880			1900
9311.1018/1000/5		5000			600	700		4880	8 x Ø30	450	2050

Настенный поворотный кран (WD)

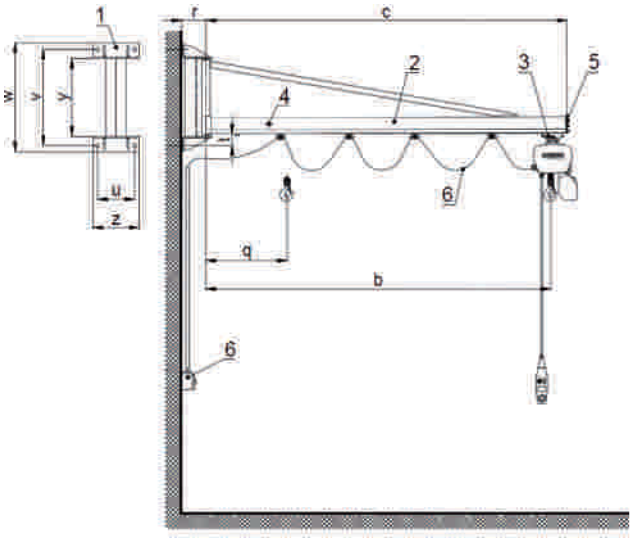

Состоит из следующих конструктивных элементов:

1) Консоль
2) Поворотная стрела
3) Передвижная каретка
4) Стопорное устройство
5) Заглушка с амортизатором
6) Токопроводная шина (опционально)

- простое конструктивное решение
- прочная конструкция
- применяемый профиль GISKB I + II
- простота установки
- широкий спектр применения в промышленности

Область поворота 180°.
Допустимое опускание дальней точки поворотной стрелы при максимальной нагрузке в пределах от L/250 до L/800 (L = общая длина поддающихся наклону опоры и стрелы).

Болты крепления предоставляются монтажной организацией.

Артикул	Грузоподъ-емность	Вылет стрелы (c)	GIS KB	u	V	w	y	z	r	b	q	t	Отверстия на консоле
	[kg]	[mm]		[мм]	[мм]	[мм]	[мм]	[мм]	[мм]	[мм]	[мм]	[мм]	[мм]
9311.1019/125/2	125	2000	I	240	620	700	501	300	160	1890	405	73	4 x Ø27
9311.1020/125/3		3000		240	620	700	501	300	160	2890	505	73	
9311.1021/125/4		4000		240	620	700	501	300	160	3890	605	73	
9311.1025/125/5		5000	II	340	1020	1100	901	400	185	320	615	74	4 x Ø30
9311.1019/160/2	160	2000	I	240	620	700	501	300	160	1890	405	73	4 x Ø27
9311.1020/160/3		3000		240	620	700	501	300	160	2890	505	73	
9311.1021/160/4		4000		240	620	700	501	300	160	3890	605	73	
9311.1025/160/5		5000	II	340	1020	1100	901	400	185	320	615	74	4 x Ø30
9311.1022/200/2	200	2000	I	240	620	700	501	300	160	1890	405	73	4 x Ø27
9311.1023/200/3		3000		240	620	700	501	300	160	2890	505	73	
9311.1024/200/4		4000	II	340	1020	1100	901	400	185	3880	615	74	4 x Ø30
9311.1025/200/5		5000		340	1020	1100	901	400	185	4880	615	74	
9311.1022/250/2	250	2000	I	240	620	700	501	300	160	1890	405	73	4 x Ø27
9311.1023/250/3		3000		240	620	700	501	300	160	2890	505	73	
9311.1024/250/4		4000	II	340	1020	1100	901	400	185	3880	615	74	4 x Ø30
9311.1025/250/5		5000		340	1020	1100	901	400	185	4880	615	74	
9311.1022/320/2	320	2000	I	240	620	700	501	300	160	1890	405	73	4 x Ø27
9311.1023/320/3		3000		240	620	700	501	300	160	2890	505	73	
9311.1024/320/4		4000	II	340	1020	1100	901	400	185	3880	615	74	4 x Ø30
9311.1025/320/5		5000		340	1020	1100	901	400	185	4880	615	74	
9311.1026/400/2	400	2000	I	240	620	700	501	300	160	1770	525	73	4 x Ø27
9311.1027/400/3		3000		340	1020	1100	901	400	185	2880	515	74	
9311.1028/400/4		4000	II	340	1020	1100	901	400	185	3880	615	74	4 x Ø30
9311.1029/400/5		5000		340	1020	1100	901	400	185	4880	615	74	
9311.1026/500/2	500	2000	I	240	620	700	501	300	160	1770	525	73	4 x Ø27
9311.1027/500/3		3000	II	340	1020	1100	901	400	185	2880	515	74	4 x Ø30
9311.1028/500/4		4000		340	1020	1100	901	400	185	3880	615	74	
9311.1029/500/5		5000		340	1020	1100	901	400	185	4880	615	74	
9311.1030/630/2	630	2000	II	340	1020	1100	901	400	185	1880	415	74	4 x Ø30
9311.1027/630/3		3000		340	1020	1100	901	400	185	2880	515	74	
9311.1028/630/4		4000		340	1020	1100	901	400	185	3880	615	74	
9311.1033/630/5		5000		340	1020	1100	901	400	185	4880	615	74	
9311.1030/800/2	800	2000	II	340	1020	1100	901	400	185	1880	415	74	4 x Ø30
9311.1031/800/3		3000		340	1020	1100	901	400	185	2880	515	74	
9311.1032/800/4		4000		340	1020	1100	901	400	185	3880	615	74	
9311.1033/800/5		5000		340	1020	1100	901	400	185	4880	615	74	
9311.1034/1000/2	1000	2000	II	340	1020	1100	901	400	185	1760	535	74	4 x Ø30
9311.1035/1000/3		3000		340	1020	1100	901	400	185	2760	635	74	
9311.1036/1000/4		4000		340	1020	1100	901	400	185	3760	735	74	
9311.1037/1000/5		5000		340	1020	1100	901	400	185	4760	735	74	

ПОВОРОТНЫЕ КРАНЫ НА КОЛОННЕ

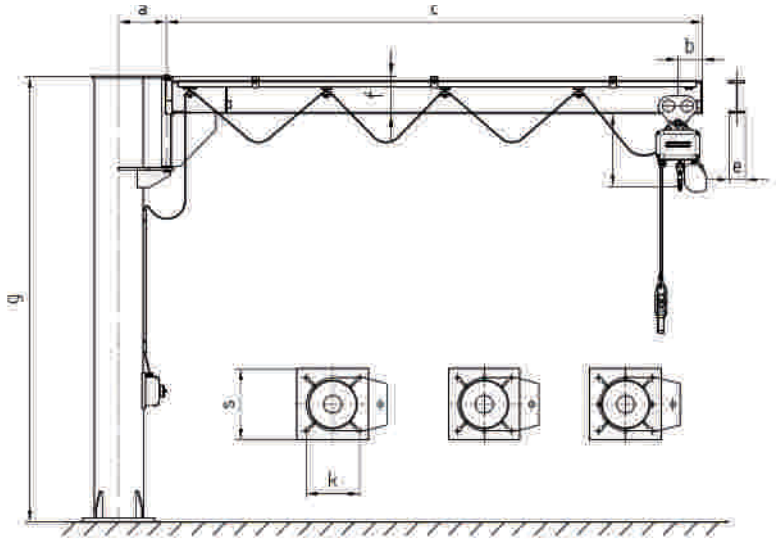

Грузопод.	Длина стрелы, c	Колонна	a	b	e	f	g	k	s	Анкерные болты	Профиль	Проф.
кг	мм	№	мм							к-во x размер	стрелы	колонны
125	2000	1R	265	130	82	188	3800	300	400	4xM16	IPE 160	Ø273
125	3000	1R	265	130	82	188	3800	300	400	4xM16	IPE 160	Ø273
125	4000	1R	265	130	82	188	3800	300	400	4xM16	IPE 160	Ø273
125	5000	2R	300	130	91	208	4200	425	500	4xM24	IPE 180	Ø324
160	2000	1R	265	130	82	188	3800	300	400	4xM16	IPE 160	Ø273
160	3000	1R	265	130	91	208	3800	300	400	4xM16	IPE 180	Ø273
160	4000	1R	265	130	91	208	3800	425	500	4xM16	IPE 180	Ø273
160	5000	2R	300	130	120	268	4200	425	500	4xM24	IPE 240	Ø324
200	2000	1R	265	130	82	188	3800	300	400	4xM16	IPE 160	Ø273
200	3000	1R	265	130	91	208	3800	425	500	4xM16	IPE 180	Ø273
200	4000	2R	300	130	91	208	4200	425	500	4xM24	IPE 180	Ø324
200	5000	2R	300	130	120	268	4200	425	500	4xM24	IPE 240	Ø324
250	2000	1R	265	130	82	188	3800	300	400	4xM16	IPE 160	Ø273
250	3000	1R	265	130	91	208	3800	425	500	4xM16	IPE 180	Ø273
250	4000	2R	300	130	100	228	4200	425	500	4xM24	IPE 200	Ø324
250	5000	2R	300	130	120	268	4200	425	500	4xM24	IPE 240	Ø324
320	2000	1R	265	130	82	188	3800	300	400	4xM16	IPE 160	Ø273
320	3000	1R	265	130	100	228	4200	425	500	4xM16	IPE 200	Ø273
320	4000	2R	300	130	110	248	4200	425	500	4xM24	IPE 220	Ø324
320	5000	3R	350	130	120	268	4200	500	600	6xM24	IPE 240	Ø405
400	2000	1R	265	150	82	188	3800	300	400	4xM16	IPE 160	Ø273
400	3000	2R	300	150	100	228	4200	425	500	4xM24	IPE 200	Ø324
400	4000	3R	350	150	110	248	4200	500	600	6xM24	IPE 220	Ø405
400	5000	3R	350	150	150	328	4200	500	600	6xM24	IPE 300	Ø405
500	2000	1R	265	150	91	208	3800	300	400	4xM16	IPE 180	Ø273
500	3000	2R	300	150	100	228	4200	425	500	4xM24	IPE 200	Ø324
500	4000	3R	350	150	110	248	4200	500	600	6xM24	IPE 220	Ø405
500	5000	3R	350	150	150	328	4200	500	600	6xM24	IPE 300	Ø405
630	2000	2R	300	150	91	208	4200	425	500	4xM24	IPE 180	Ø324
630	3000	3R	350	150	100	228	4200	500	600	6xM24	IPE 200	Ø405
630	4000	3R	350	150	120	248	4200	500	600	6xM24	IPE 240	Ø405
630	5000	4R	450	150	150	328	4200	600	700	8xM27	IPE 300	Ø508
800	2000	2R	300	160	100	228	4200	425	500	4xM24	IPE 200	Ø324
800	3000	3R	350	160	120	248	4200	500	600	6xM24	IPE 220	Ø405
800	4000	3R	350	160	150	328	4200	500	600	6xM24	IPE 300	Ø405
800	5000	4R	450	160	150	328	4200	600	700	8xM27	IPE 300	Ø508
1000	2000	2R	300	160	120	268	4200	425	500	4xM24	IPE 240	Ø324
1000	3000	3R	350	160	120	268	4200	500	600	6xM24	IPE 240	Ø405
1000	4000	4R	450	160	150	328	4200	600	700	8xM27	IPE 300	Ø405
1000	5000	4R	450	160	160	358	4200	600	700	8xM27	IPE 330	Ø508

НАСТЕННЫЕ ПОВОРОТНЫЕ КРАНЫ

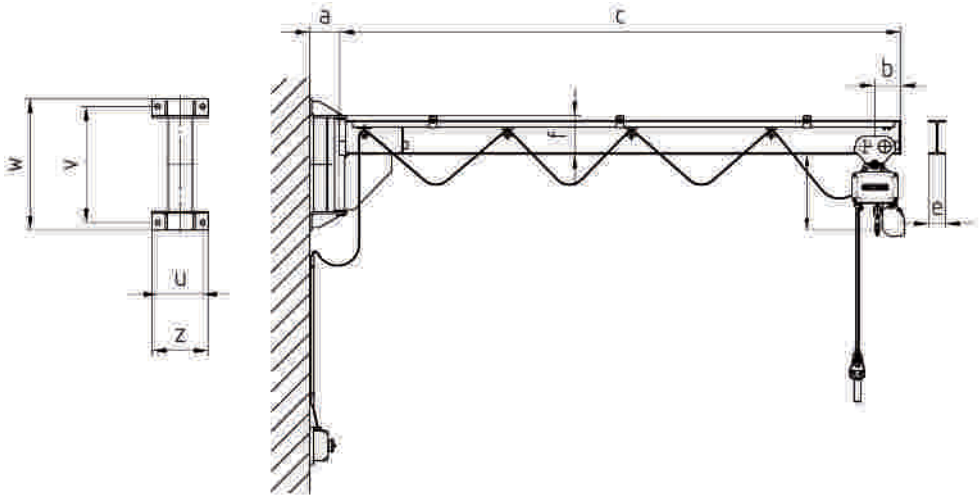

Грузопод.	Длина стрелы, c	Консоль	a	b	e	f	u	v	w	z	Анкерные болты	Профиль
кг	мм	№	мм								к-во x размер	стрелы
125	2000	1	160	130	82	188	240	620	700	300	4xM24	IPE 160
125	3000	1	160	130	82	188	240	620	700	300	4xM24	IPE 160
125	4000	1	160	130	82	188	240	620	700	300	4xM24	IPE 160
125	5000	2	185	130	82	188	340	1020	1100	400	4xM27	IPE 160
160	2000	1	160	130	82	188	240	620	700	300	4xM24	IPE 160
160	3000	1	160	130	91	208	240	620	700	300	4xM24	IPE 180
160	4000	1	160	130	91	208	240	620	700	300	4xM24	IPE 180
160	5000	2	185	130	120	268	340	1020	1100	400	4xM27	IPE 240
200	2000	1	160	130	82	188	240	620	700	300	4xM24	IPE 160
200	3000	1	160	130	91	208	240	620	700	300	4xM24	IPE 180
200	4000	2	185	130	91	208	340	1020	1100	400	4xM27	IPE 180
200	5000	2	185	130	120	268	340	1020	1100	400	4xM27	IPE 240
250	2000	1	160	130	82	188	240	620	700	300	4xM24	IPE 160
250	3000	1	160	130	91	208	240	620	700	300	4xM24	IPE 180
250	4000	2	185	130	100	228	340	1020	1100	400	4xM27	IPE 200
250	5000	2	185	130	120	268	340	1020	1100	400	4xM27	IPE 240
320	2000	1	160	130	82	188	240	620	700	300	4xM24	IPE 160
320	3000	1	160	130	100	228	240	620	700	300	4xM24	IPE 200
320	4000	2	185	130	110	248	340	1020	1100	400	4xM27	IPE 220
320	5000	2	185	130	120	268	340	1020	1100	400	4xM27	IPE 240
400	2000	1	160	150	82	188	240	620	700	300	4xM24	IPE 160
400	3000	2	185	150	100	228	340	1020	1100	400	4xM27	IPE 200
400	4000	2	185	150	100	228	340	1020	1100	400	4xM27	IPE 200
400	5000	2	185	150	150	328	340	1020	1100	400	4xM27	IPE 300
500	2000	1	160	150	91	208	240	620	700	300	4xM24	IPE 180
500	3000	2	185	150	100	228	340	1020	1100	400	4xM27	IPE 200
500	4000	2	185	150	110	248	340	1020	1100	400	4xM27	IPE 220
500	5000	2	185	150	150	328	340	1020	1100	400	4xM27	IPE 300
630	2000	2	185	150	91	208	340	1020	1100	400	4xM27	IPE 180
630	3000	2	185	150	100	228	340	1020	1100	400	4xM27	IPE 200
630	4000	2	185	150	120	268	340	1020	1100	400	4xM27	IPE 240
630	5000	2	185	150	150	328	340	1020	1100	400	4xM27	IPE 300
800	2000	2	185	160	100	228	340	1020	1100	400	4xM27	IPE 200
800	3000	2	185	160	110	248	340	1020	1100	400	4xM27	IPE 220
800	4000	2	185	160	150	328	340	1020	1100	400	4xM27	IPE 300
800	5000	2	185	160	150	328	340	1020	1100	400	4xM27	IPE 300
1000	2000	2	185	160	120	268	340	1020	1100	400	4xM27	IPE 240
1000	3000	2	185	160	120	268	340	1020	1100	400	4xM27	IPE 240
1000	4000	2	185	160	150	328	340	1020	1100	400	4xM27	IPE 300
1000	5000	2	185	160	160	358	340	1020	1100	400	4xM27	IPE 330

КОНСОЛЬНЫЙ КРАН . . .

ВАКУУМНЫЕ УСТРОЙСТВА Vacujet RG 400

...СИЛА, даже для воздухопропускаемых поверхностей

На вакуум можно положиться

Вакуумные устройства GIS - это идеальные и рациональные помощники там, где необходимо бережное и надежное манипулирование грузами с различным качеством поверхности, различным объемом и весом. С помощью вакуума можно без проблем поднимать и перемещать без механических повреждений (например, повреждений клещами, зажимами или цепями) листы, деревянные или каменные плиты, а также картон, текстиль, стекло и даже головки сыра. GIS предлагает практичный и исчерпывающий ассортимент устройств для любой сферы применения.

Концепция Vacujet

Процесс подъема и опускания осуществляется цепным электротельфером GIS, боковое перемещение - крановой установкой системы GIS. Вследствие модульной конструкции, устройства Vacujet являются устройствами многостороннего применения: благодаря возможности быстрой замены поверхностей всасывания (опция: быстросменная система) можно поднимать разнообразные грузы. Устройство управления всеми перемещениями крепится в зависимости от рабочего места и транспортируемого груза с продольной или поперечной стороны и гарантирует максимальное удобство обслуживания. Производительные устройства обратной намотки кабеля, стандартные штекерные соединения и опциональная звукозащита для снижения шума обеспечивают максимальное удобство в работе.

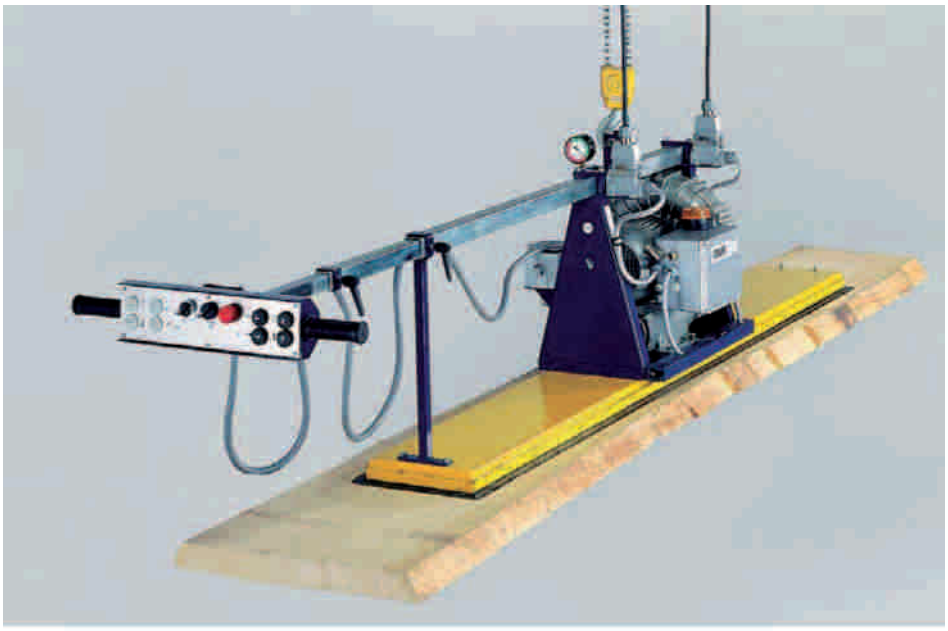

Это вакуумное устройство с непрерывным генерированием вакуума обладает высокой способностью всасывания при малом понижении давления. Благодаря этому можно надежно поднимать и без проблем перемещать сетки с шероховатой и воздухопроницаемой поверхностью. При отказе электропитания инерционная масса воздуходувки обеспечивает медленное снижение вакуума.

Типичные области применения устройства Vacujet RG 400 - это дерево- и металлообработка, а также пищевая и текстильная промышленность, где оно используется для подъема досок, брусьев, мебели, коробок, ящиков, телевизоров и плит всех видов (пластмасса, алюминий, камень, гипс, стальной лист и т.д.).

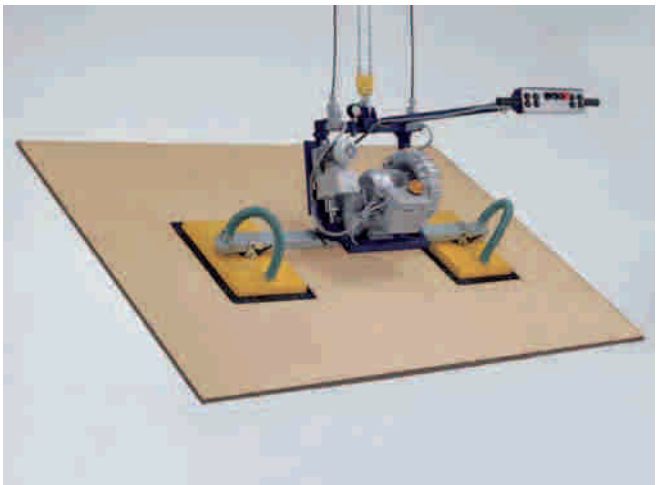

Vacujet RG 400 с кантованием

Простое кантование грузов на 90° с помощью электромеханического линейного привода

Эффективная работа гарантирована: устройства обратной намотки кабеля на всех токопроводных линиях

Опциональная многокамерная система обладает несколькими поверхностями всасывания, расположенными в продольном и поперечном направлении. Она дает, например, возможность подъема слоя досок с различными размерами. Обратные клапаны исключают поток воздуха в неактивированных поверхностях всасывания.

Пульт управления, оформленный согласно требованиям эргономики, гарантирует простое управление устройством (включая все движения подъема и бокового перемещения).

Устройство переворачивания на 180°

Применяется для переворачивание плит на 180° при их обработке с лицевой и обратной стороны на одном и том же рабочем месте. Захват является особо рациональным вспомогательным средством в металло- и деревообрабатывающей промышленности (например при изготовлении дверей). В зависимости от потребности устройство комплектуется одной или несколькими поверхностями всасывания.

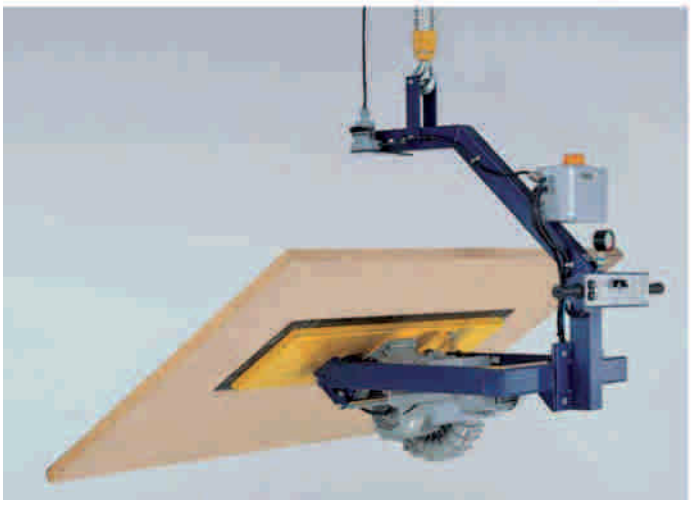

Захват для плит

В некоторых областях применения это компактное устройство является идеальной альтернативой устройству Vacujet. Захват для плит отличается своей очень малой габаритной высотой и пригоден, прежде всего, для вертикальной транспортировки плит, которые можно поднимать также из горизонтального положения. Хитроумный механизм создает тем большее давление прижатия, чем тяжелее транспортируемый груз. Зажимные поверхности с обеих сторон укомплектованы защитным резиновым покрытием.

ВАКУУМНЫЙ ПОДЪЕМНИК Vacuhandling

С помощью устройства Vacuhandling можно быстро, надежно и без усилий перемещать небольшие грузы весом до 50 кг. Высокопроизводительная турбина этого вакуумного подъемника создает пониженное давление в подъемном рукаве. Вследствие созданного вакуума груз мягко присасывается и одновременно приподнимается. Удобное клапанное устройство управления обеспечивает плавное поднятие и опускание. Кроме того, Vacuhandling может поворачиваться без ограничения угла поворота и благодаря этому дает возможность простой и рациональной транспортировки любых грузов.

Идеальная сфера применения данной линейки устройств - это множество промышленных предприятий, на которых необходимо бережное обращение, например, с мешками, картонными коробками, ящиками, бочками, ведрами, аппаратами и плитами. Большой ассортимент принадлежностей к Vacuhandling обеспечивает практичные решения во всех сферах применения: пылеулавливающие фильтровальные устройства, дополнительные звукопоглотители, быстросменные системы, откидные переходники, всасывающие поверхности специального назначения, органы управления в специальном исполнении, органы включения и отключения на блоке управления. Для охвата рабочих зон в помещениях применимы подвесные кран-балки системы GIS, а также поворотные краны на колонне и настенные поворотные краны GIS.

Концепция устройств Vacuhandling

Производственная программа подъемных устройств Vacuhandling предлагает максимальное облегчение труда и рационализирует процессы на производстве. Существенно повышается производительность труда на рабочем месте. Вакуумные подъемники Vacuhandling обычно оснащены звукопоглотителем, а также защитным выключателем электродвигателя. Здесь придается также большое значение безопасности на рабочем месте: при отказе электропитания немедленно включается обратный клапан, груз медленно и контролируемо опускается. Перегрузка вакуумного подъемника невозможна, так как слишком тяжелые грузы просто не могут быть подняты.

БЕРЕЖНОЕ,
МОЩНОЕ
ГРУЗОПОДЪЕМНОЕ
ВАКУУМНОЕ
ОБОРУДОВАНИЕ

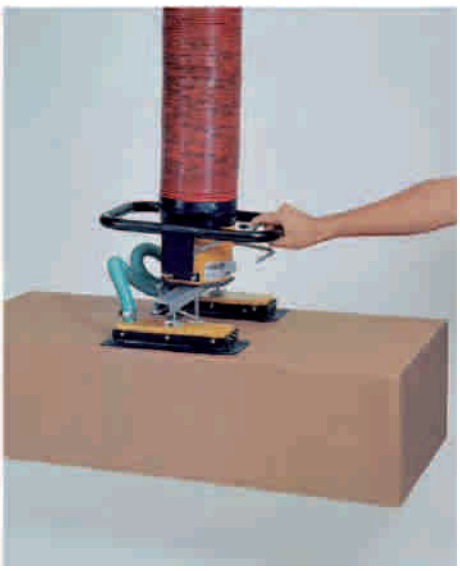

Устройство обслуживания стеллажей

Устройство обслуживания стеллажей фирмы GIS дает возможность поднимать грузы со смещением от центра тяжести при максимальном использовании высоты помещения. Жесткая направляющая для грузов оснащена устройством защиты от падения и обеспечивает точное позиционирование поднимаемых заготовок. Стрела может быть укомплектована различными грузозахватными устройствами. Движение подъема осуществляется с помощью цепного электротельфера фирмы GIS. Устройством, поворачивающимся на угол до 360°, можно обслуживать параллельно расположенные стеллажи, экономя при этом место. Крановая установка предоставляет возможность перемещения вручную или с помощью электропривода.

Концепция устройства обслуживания стеллажей

Данная линейка продукции компании GIS - это недорогое решение для объединения процессов складского перемещения плит и поддонов. С помощью этого эффективного комплексного решения можно в одном рабочем процессе как транспортировать товары, так и укладывать их на стеллажи или извлекать с них. Ручные устройства обслуживания стеллажей фирмы GIS - это прогрессивное решение для эффективного функционирования склада. Как и в других сферах применения приспособлений GIS управление всеми функциями устройства обслуживания стеллажей осуществляется с помощью эргономичного и, следовательно, очень удобного для пользователя модуля управления.

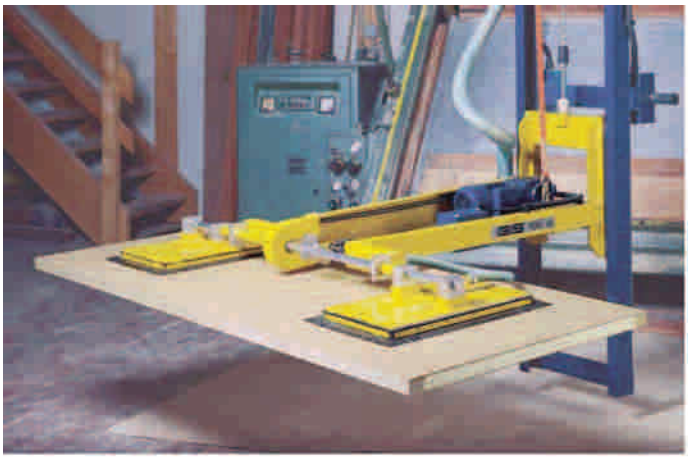

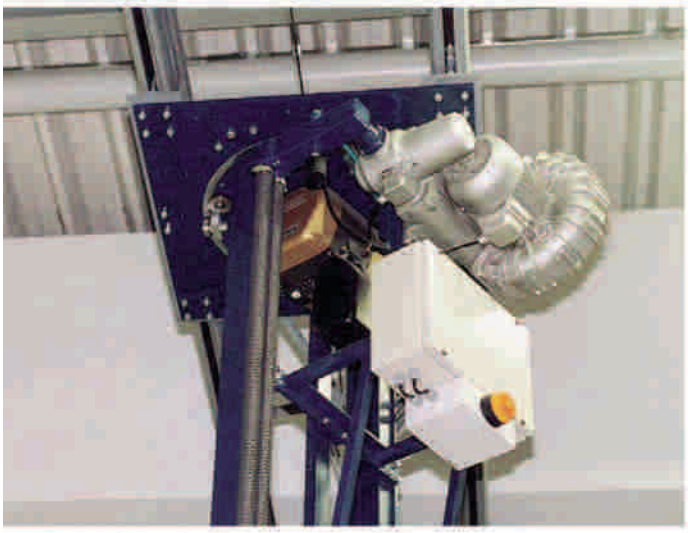

Исполнение 'Вакуумный подъемник'

При таком конструктивном исполнении стрела укомплектовывается поверхностями всасывания. Таким образом, один человек, не прилагая усилий, может снимать со стеллажа горизонтально лежащие плиты. Кроме того, низкое конструктивное исполнение всасывающего блока предоставляет возможность оптимального использования стеллажного пространства. С помощью опционального устройства кантования плиты можно снимать со стеллажа горизонтально и устанавливать для обработки вертикально.

Такое исполнение очень полезно в дерево- и металлообрабатывающей промышленности для транспортировки плит и листов всех видов и для их извлечения из стеллажей. Тип подходящего выкуумного устройства определяется размером транспортируемого груза и характером его поверхности.

Исполнение 'Вилочный захват”

Двуплечная подъемная вилка в качестве стрелы прекрасно подходит для простой укладки поддонов на стеллажи и снятия с них. Исполнение в виде подъемной вилки применимо во всех случаях, когда на стеллажах хранятся поддоны любых видов.

Обзор моделей вакуумных устройств GIS

Vacujet

Для эффективного подъема вакуумной техникой грузов любого класса

- модульная конструкция
- грузоподъемность до 500 кг
- сигнальное устройство (световое и звуковое)
- устройство управления всеми функциями и перемещениями
- встроенное устройство управления с контролем давления

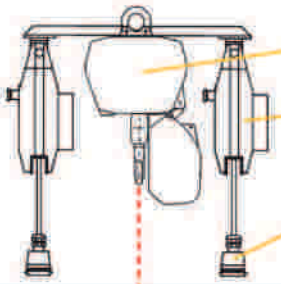

Цепной электротельфер фирмы GIS в качестве подъемного органа

5-полюсное устройство обратной намотки кабеля для подвода электропитания и управления

Вставные кабельные соединения

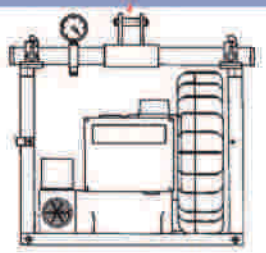

Vacujet RG 400: низкий вакуум

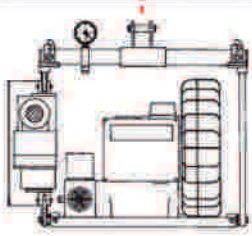

Vacujet RG 400 с кантованием: низкий вакуум, кантование на 90°

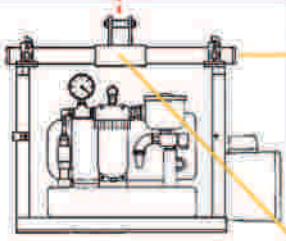

Vacujet RVP 125: высокий вакуум

Манипулирование вдоль направления транспортировки груза: телескопическое удлинение до 3000 мм

Манипулирование поперек направления транспортировки груза: 650 мм или 1100 мм

Три базовых устройства Vacujet

- Поверхности всасывания для грузов с ограниченной воздухопроницаемостью, 2 поверхности, передвижные

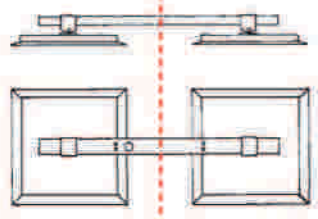

- Поверхность всасывания для грузов с ограниченной воздухопроницаемостью, 1 поверхность

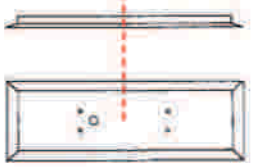

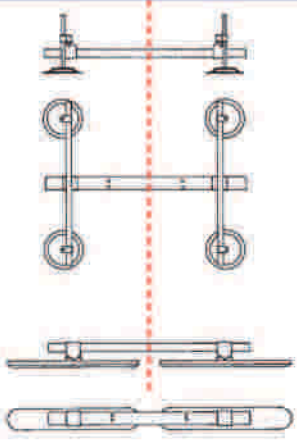

- Всасывающие тарелки для воздухонепроницаемых грузов, таких как плиты, листы или бочки, передвижные
- Поверхности всасывания для воздухонепроницаемых грузов, таких как брусья и доски, передвижные

Поверхности всасывания, адаптированные к транспортируемому грузу

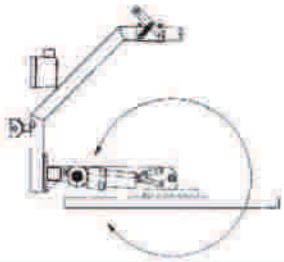

Устройство переворачивания на 180°

Для переворачивания, например, плит или дверей

- поверхности всасывания, поворачиваемые на 180°
- грузоподъемность до 250 кг
- ширина плит приблизительно до 1800 мм

Захват для плит

Для горизонтального и вертикального захвата плит

- грузоподъемность до 250 кг
- диапазон захвата 0-60 мм
- подвешивается за проушину

Обзор моделей вакуумных устройств GIS

Vacuhandling

Для эффективного поднятия и перемещения небольших грузов

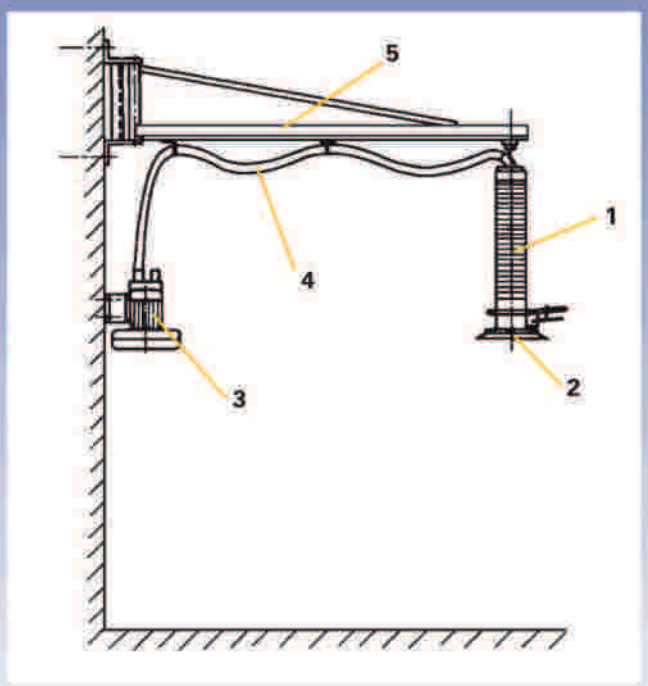

1 Подъемное устройство с клапаном управления
- вращающееся без ограничения угла поворота
- подъем на 1,7 м или 2,0 м
- скорость подъема 0 - 50 м/мин
- грузоподъемность до 50 кг

2 Поверхности всасывания
- адаптированы к транспортируемому грузу
- быстросменная система для различных поверх ностей всасывания

3 Турбина для создания вакуума
- продолжительность работы 100%
- дополнительный звукопоглотитель (опция)

4 Подающий шланг

5 Крановая система
- подвесная крановая система GIS
- поворотные краны на колонне и настенные поворотные краны GIS

Устройство обслуживания стеллажей

Для рациональной укладки и снятия плит и поддонов

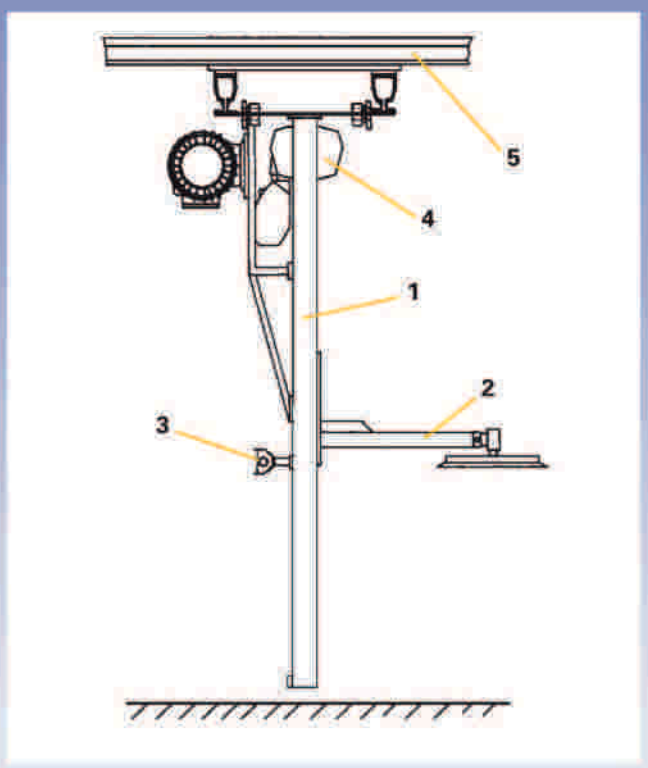

1 Направляющая подъема, поворачиваемая на 360°
- максимальный подъем на 4,5 м

2 Стрела с грузозахватным устройством
- исполнение с вакуумным блоком для плит весом до 500 кг
- исполнение с подъемной вилкой для поддонов весом приблизительно до 1000 кг

3 Блок управления всеми движениями подъема и бокового перемещения

4 Цепной электротельфер компании GIS в качестве подъемного органа

5 Крановая установка, перемещаемая вручную или с помощью электроприводов

Канатные электротельферы грузоподъемностью до 1000кг

Техническое описание

- Соответствие требованиям стандарта EN-11492-2
- Наличие допусков CE/GS/EMC/RoHS
- Верхний и нижний концевые выключатели
- Аварийный выключатель
- Контроль температуры
- Класс защиты IP54
- Класс изоляции B
- Режимы эксплуатации по FEM
- Продолжительность включения 25%
- Рабочее напряжение 220/230 В ~, 50 Гц
- Высота подъема:
  12 м (кратность полиспаста 1),
  6 м (кратность полиспаста 2)
- Скорость подъема:
  8 м/мин (кратность полиспаста 1)
  4 м/мин (кратность полиспаста 2)
- Канат Ø 5,6 мм

Артикул	Грузоподъемность
25696	125/250 кг
25694	150/300 кг
25697	200/400 кг
25695	250/500 кг
25693	300/600 кг
25698	400/800 кг
25699	500/1000 кг

Стрела с канатной тягой

Техническое описание

- Наличие допусков GS / RoHS
- Наибольший вес 600 кг
- Максимальный вылет стрелы 750 мм
- Максимальный угол поворота 180°

Артикул	Обозначение	Грузоподъемность
25700	HFS-300ST	300 кг / 1100 мм
25701	HFS-600ST	600 кг / 750 мм

Электрическая канатная лебедка ESG

Модельный ряд канатных лебедок с тяговым усилиям от 150 до 2100 кг

- высококачественный редуктор с тормозным двигателем 400 В или ~ 230 В/ 50 Гц
- широкий канатный барабан, рассчитанный на большую длину каната
- защита от перегрузки для грузов более 1000 кг
- лучшие решения для безопасности, функциональности и удобства обслуживания
- многочисленные опции
- специальные исполнения под заказ

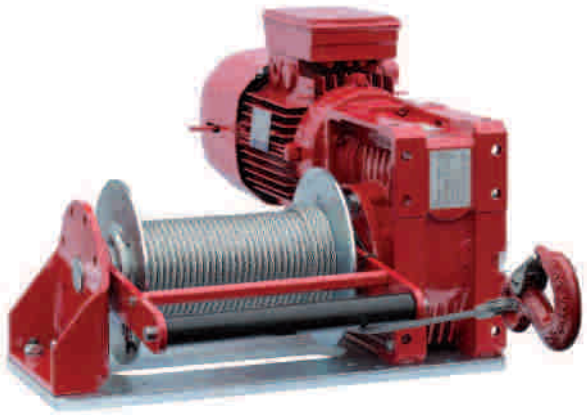

ESG 500, опции: канатный барабан с канавками и выключатель слабины каната

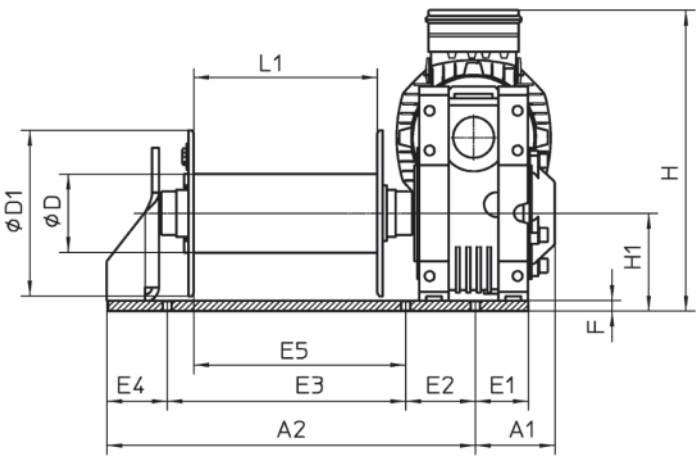

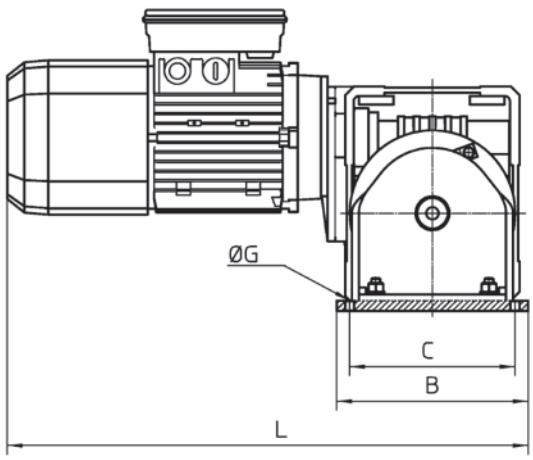

Габаритные размеры, мм	A1	A2	B	C	D	D1	E1	E2	E3	E4	E5	L1	F	G	H	H1	L
ESG 150	82	370	190	170	70	140	48	60	267	43	218	181	12	9	280	84,5	480
ESG 200	82	370	190	170	70	140	48	60	267	43	218	181	12	9	290	84,5	500
ESG 250	82	370	190	170	70	140	48	60	267	43	218	181	12	9	290	84,5	510
ESG 400	424	92	220	190	90	190	61	80	274	70	243,5	211	12	10,5	356	112	560
ESG 500	424	92	220	190	90	190	61	80	274	70	243,5	211	12	10,5	345	112	600
ESG 650	106	510	260	230	110	248	71	90	350	70	312	282	15	13	410	140	630
ESG 750	106	510	260	230	110	248	71	90	350	70	312	282	15	13	400	140	635
ESG 990/1000	106	510	260	230	110	248	71	90	350	70	312	282	15	13	410	140	680
ESG 1100	2	722,5	380	340	168	279	22,5	250	450	22,5	333	278	24	17	307	164	862
ESG 1500	2	722,5	380	340	168	279	22,5	250	450	22,5	333	278	24	17	305	164	903
ESG 2100	2	722,5	380	340	168	279	22,5	250	450	22,5	333	278	24	17	335	164	950

Электрическая канатная лебедка ESG

	Напряжение	...	400В 50Гц / 3-х фазное							...	230 В / 50 Гц ~		
	Натяжное усилие (F)	кг	150	250	500	750	990/1000[6]	1500	2100	200	400	650	1100
	Канатоемкость	м	10	8	10,5	12,5	12	14	14	10	10,5	14	17
	Скорость каната (V)	м/мин	8,3	7,2	7,5	5,1	4,4	5	5	7,1	7,5	4,3	5
	Натяжное усилие (F)	кг	125	200	400	590	775	1200	1650	165	320	520	910
	Канатоемкость	м	34	28	35	43	43	45	45	34	35	48	56
	Скорость каната (V)	м/мин	10,2	9,1	9,8	6,5	5,6	5,9	6,1	8,6	9,4	5,3	5,9
	Максимально возможная канатоемкость	м	79	53	82	126	126	45	45	79	82	138	76
	Со свивкой	мм	4_1	5_1	6_1	8_2	8_2	11_2	11_2	4_1	6_1	7_1	9_2
	Режим эксплуатации [4]		1Am	1Am	1Bm	1Bm	1Bm	1Bm	1Cm	1Am	1Am	1Am	1Am
	Без свивки	мм	4_1	5_2	6_2	8_2	8_2	11_2	11_3	4_2	6_2	7_2	9_2
	Режим эксплуатации [4]		1Am	1Bm	1Bm	1Bm	1Cm	1Bm	1Cm	1Bm	1Bm	1Bm	1Bm
	Мощность электродвигателя	кВ	0,37	0,55	1,1	1,5	1,5	1,5	2,2	0,55	1,1	1,1	1,1
	Номинальный ток	А	1,09	1,43	2,82	3,8	3,8	3,8	5,4	4,5	7,5	7,5	7,5
	Вес без каната	кг	18	21,5	38	90	98	193	198	34	58	100	195
	Модель ESG		150	250	500	750	990/1000	1500	2100	200	400	600	1100

[1]) минимальная прочность проволоки 1570 Н/мм²
[2]) минимальная прочность проволоки 1770 Н/мм²
[3]) минимальная прочность проволоки 1960 Н/мм²
[4]) Режим эксплуатации (группа устройств) по ISO или FEM
[5]) канат в комплект поставки не входит
[6]) с защитным устройством от перегрузки (в моделях с натяжным усилием от 1000 кг)

Сохраняется право на изменения размеров и конструкции

ПЕРЕЧЕНЬ ДОСТУПНЫХ ОПЦИЙ ДЛЯ МОДЕЛЕЙ ESG	
1	Подвесной кнопочный пульт с линией питания
2	Кнопочный пульт для настенного монтажа
3	Контакторное устройство управления
4	Устройство радио-управления
5	Варьируемая скорость намотки каната
6	Выключатель ограничения хода
7	Выключатель слабины каната
8	Электрическая защита от перегрузки / ограничитель нагрузки
9	Канатный барабан с канавками
10	Прижимной ролик
11	Отсоединяемый канатный барабан
12	Аварийный ручной привод
13	Секционный барабан (в зависимости от направление схода каната и канатоемкости)
14	Удлинение канатного барабана (под запрос по требуемой канатоемкости

Контакторное устройство управления (3) необходимо при заказе дополнительных опций (4), (5), (6), (7), (8), (12)

Вилочные захваты AHS

Вилочные захваты AHS с регулировкой расстояния между вилками, возможностью установки общей высоты захвата и с устройством для автоматической балансировки положения груза. Равновесие захвата при подъеме груза достигается автоматическим передвижением подвесного устройства (проушины) к верху. Таким образом исключается смещение или соскальзывание груза. Подвесная проушина вилочного захвата установлена на передвижной каретке. При назрузке на вилки захвата проушина через газонаполненный амортизатор принимает позицию, необходимую для равновесия. Это обеспечивает неизменно правильное положение точки крепления захвата по центру тяжести, что в свою очередь гарантирует абсолютно безопасный подъем и транспортировку грузов.

- соответствие нормативам европейской директивы 98/37/EC:
- коэффициент запаса прочности 4:1
- все части и детали не требуют обслуживания в ходе эксплуатации
- легкая регулировка ширины захвата под любые размеры палет
- цепь для фиксации грузов
- устройство для автоматической балансировки срабатывает при нагрузке не менее 20% от номинальной

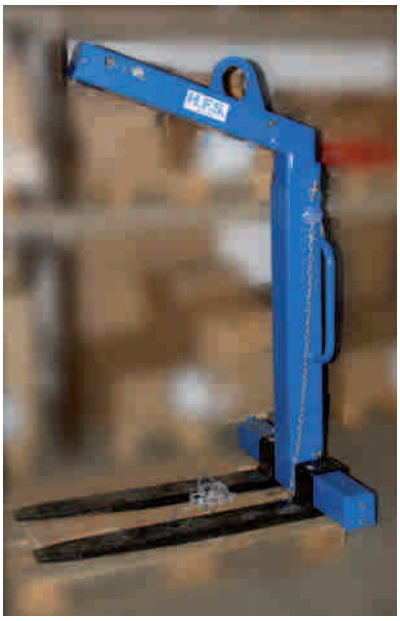

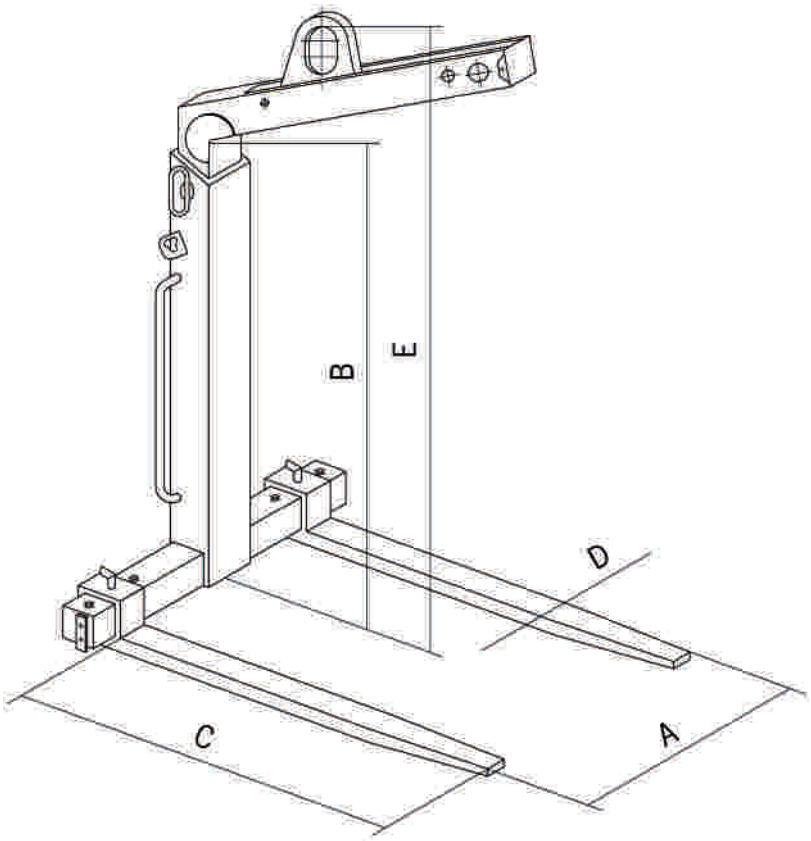

Вилочный захват AHS

Артикул	Код товара	Ширина захвата A	Эффективная высота B	Длина вилок C	Ширина вилок D	Общая высота E	Вес	Грузоподъемность
		мм	мм	мм	мм	мм	кг	т
KG10	1000 AHS	350-900	1100-1600	1000	100X30	1420-1920	140	1,0
KG15	1500 AHS	350-900	1300-2000	1000	100X40	1650-2350	165	1,5
KG20	2000 AHS	400-900	1300-2000	1000	120X40	1655-2355	203	2,0
KG30	3000 AHS	450-900	1300-2000	1000	120X50	1720-2420	280	3,0
KG50	5000 AHS	530-1000	1300-2000	1000	150X60	1710-2410	380	5,0

Гидравлические тележки HFS HPT 25 D

- для профессиональной транспортировки палетированных грузов грузоподъемность 2500 кг
- рукоятка переключения функций: Подъем - Движение - Опускание
- возможность регулировки плавности опускания груза
- минимальные требования по обслуживанию гидравлики
- сертификат о прохождении испытаний согласно европейским правилам GS-CE

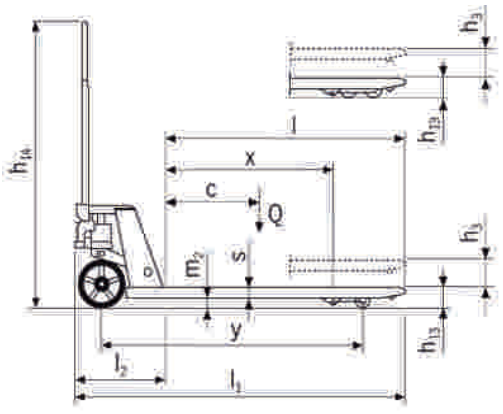

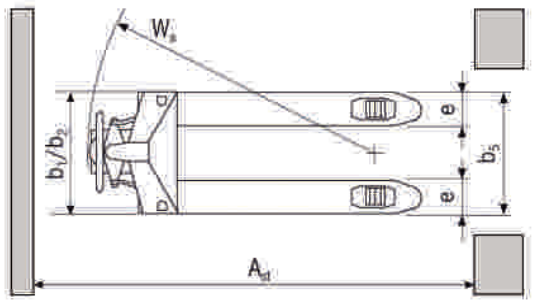

Гидравлическая тележка HPT 25 D

Код товара		HPT 25 D		Ширина колеи переднее шаси	мм	135
Грузоподъемность	Q(т)	2,5		Ширина колеи заднее шаси	мм	370
Центр тяжести груза	c(мм)	600				
Область для постановки груза	x(мм)	850		Размеры		
Колесная база	y(мм)	1,205		Высота подъема	h3(мм)	120
Вес	кг	74		Высота подъема	l2(мм)	375
Шаси переднее/заднее		PUR/PA		Расстояние между вилками (внешнее)	b5(мм)	520
Размер передних колес	мм	180×50		Дорожный просвет	m2(мм)	29
Размер задних колес	мм	80×63		Ширина хода с палетой 800X1200	Ast(м)	1,83
Количество колес вереди/сзади		2/4		Радиус поворота	Wa(м)	1,37

Захват-струбцина HFS BC [балочный захат]

Широкий спектр применения

служит универсальной точкой крепления для грузоподъемного оборудования, захвата и подъема грузов, балок

Низкая конструктивна высота

захват и нижняя ось - элементы единой клемной пары, что обеспечивает минимальную конструктивную высоту балочных захватов

Простота монтажа

центральный шпиндель с резьбовым окончанием для простого крепления и безопасного захвата, шпиндель предохраняет от ослабления зажима

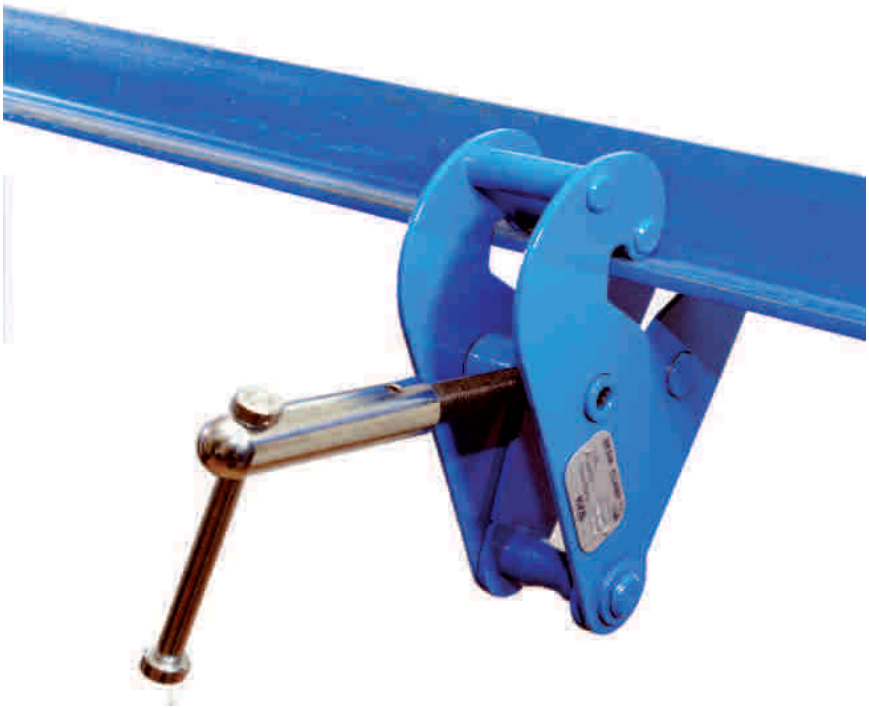

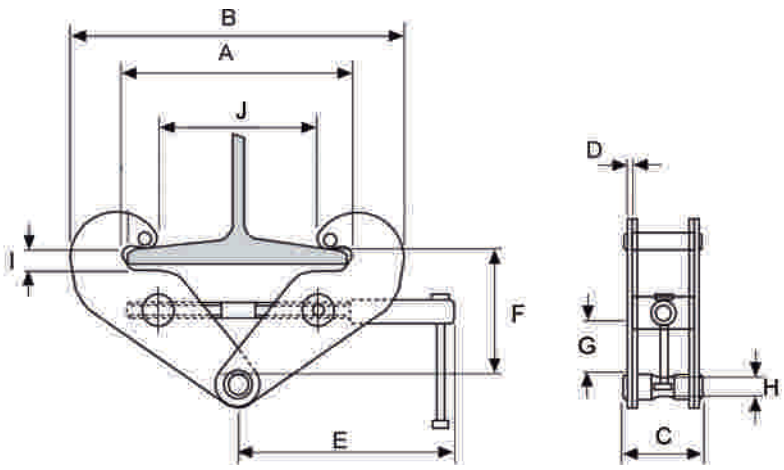

Модели HFS BC

Артикул	Модель	Ширина захвата	Размеры												Вес	Грузоподъ-емность
			A	B min	B max	C	D	E	F min	F max	G	H	I min	I max		
		мм													кг	кг
309580	HFS BC10	75-230	4	246	186	350	66	4	215	133	90	44	20	14	21	1000
309578	HFS BC20	75-230	5	246	186	350	74	6	215	133	90	44	20	14	21	2000
309579	HFS BC30	80-320	9,5	320	232	455	102	8	355	195	143	75	22	30	34	3000
309577	HFS BC50	90-310	11,5	310	242	445	110	10	255	193	145	75	28	30	34	5000
309576	HFS BC100	90-320	18	320	268	480	118	12	275	185	133	66	38	34	35	10000

Вертикальные захваты для листового металла HFS HKv

- для вертикального подъема и кантования листового металла и конструкций с любого положения (горизонтального, вертикального, бокового)
- фиксирующее устройство для предохранения от выскальзывания груза во время подъемной операции, а также после опускания груза
- доступность комплектов запасных деталей для всех типоразмеров

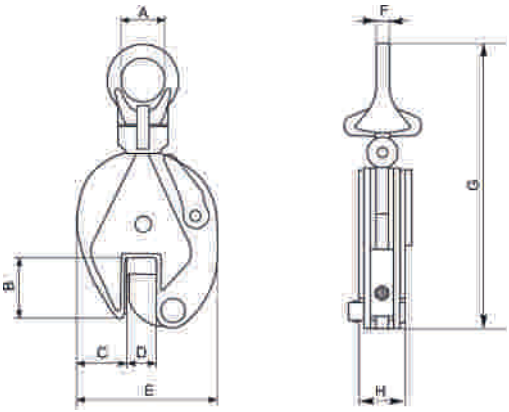

Комплект деталей для техничской ревизии захвата

HFS поставляет комплекты запасных деталей для захватов, а также комплекты деталей для их технической ревизии

Артикул	Модель	Ширина захвата	Размеры								Вес	Грузоподъ-емность
			A	B	C	D	E	F	G	H		
		mm									кг	кг
HKv0,5	HFS-0500	0-15	30	43	34,5	15	103	10	212	36	2,0	500
HKv1	HFS-1000	0-20	48	63	51	20	138	12	294	50	4,8	1.000
HKv2	HFS-2000	0-25	68	76	59	25	164	16	370	52	6,5	2.000
HKv3	HFS-3000	0-30	74	85	56	30	193	20	418	78	15,0	3.000
HKv5	HFS-5000	0-50	80	90	65	50	240	22	450	88	23,0	5.000

Горизонтальные захваты FHX/FHSX

- Прочная стабильная конструкция
- Захваты используются в паре для подъема и перемещения листового металла
- Значения грузоподъемности указываются для пары захватов

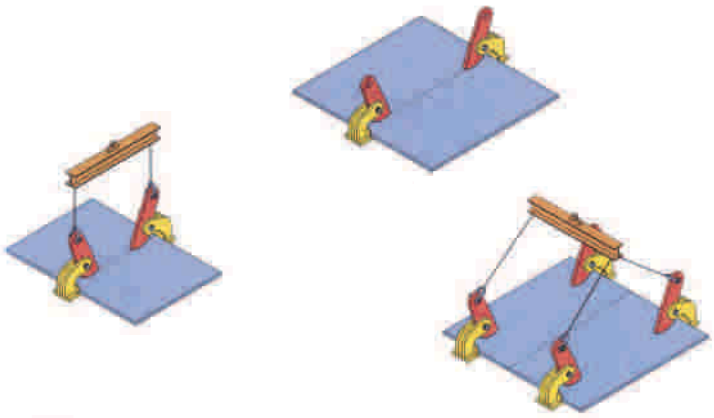

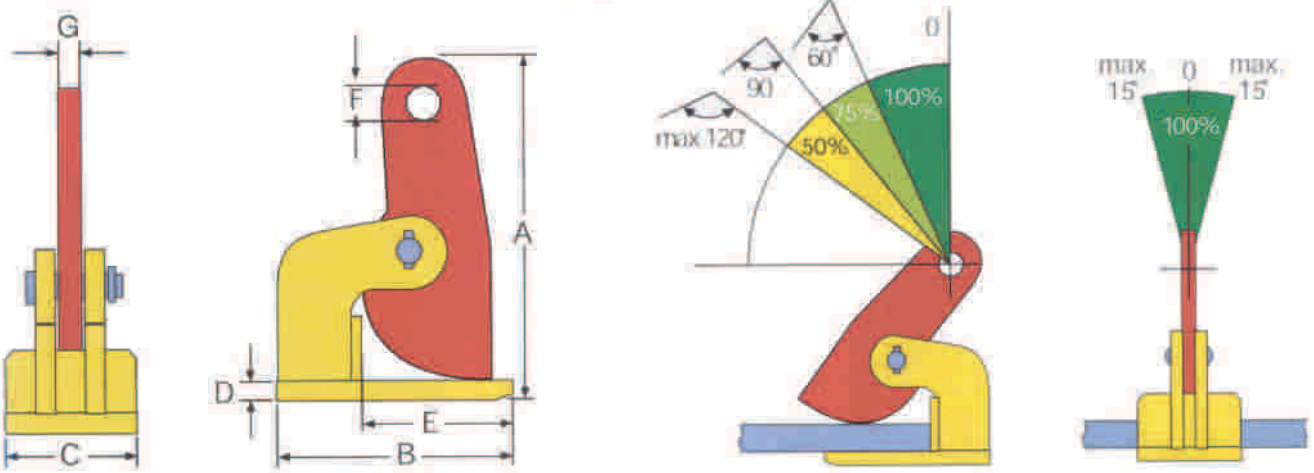

Артикул	Код товара	Ширина захвата	Размеры в мм							Вес	Грузоподъемность
		(R), мм	A	B	C	D	E	F	G	кг / ед.	кг / пара
953100	1 FHX	0-35	188	140	65	10	100	25	15	2,6	1.000
953200	2 FHX	0-60	290	180	90	15	115	30,5	16	7,5	2.000
953300	3 FHX	0-60	293	180	90	20	118	30,5	16	8	3.000
953400	4 FHX	0-60	306	220	105	25	145	30,5	20	13	4.000
953600	6 FHX	0-60	306	220	110	25	145	30,5	20	13	6.000
953800	8 FHX	0-60	335	225	120	35	135	30,5	30	18	8.000
953010	10 FHX	0- 60	335	225	120	35	135	30,5	30	20	10.000
953012	12 FHX	0-60	335	225	120	35	135	30,5	30	21	12.000
954200	2 FHSX	0-100	380	180	90	15	120	30,5	15	9	2.000
954300	3 FHSX	0-100	390	180	90	20	120	30,5	15	14	3.000
954400	4 FHSX	0-100	415	220	105	25	145	30,5	20	15	4.000
954600	6 FHSX	0-100	415	220	120	25	145	30,5	20	22	6.000
954800	8 FHSX	0-100	430	225	120	35	135	30,5	30	22	8.000
954010	10 FHSX	0-100	430	225	120	35	135	30,5	30	22	10.000
954012	12 FHSX	0-100	430	225	120	35	135	30,5	30	22	12.000
853820	15 FHSX	0-150	665	350	140	35	240	45	35	50	15.000

Горизонтальные захваты TDH

- предназначены для подъема и перемещения в горизонтальном положении прогибающихся стальных листов
- захваты TDH совмещают компактное исполнение и малый собственный вес с высокими допустимыми значениями по грузоподъемности
- горизонтальные захваты TDH могут применятся исключительно в паре (максимальный угол между ветвями стропа 60°).

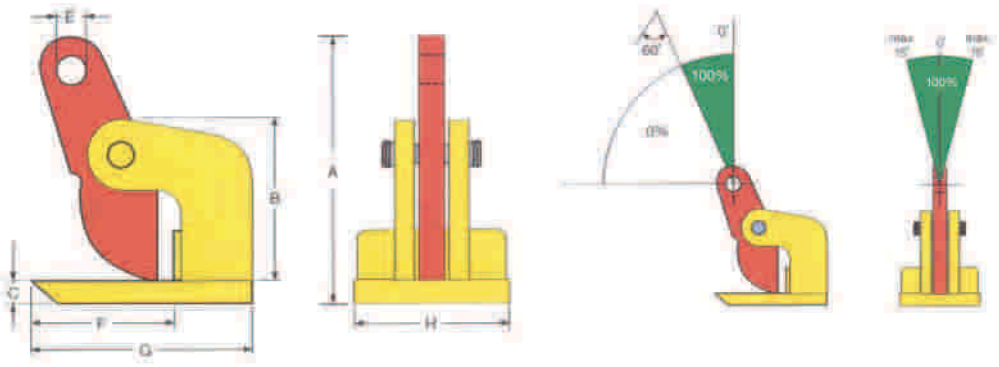

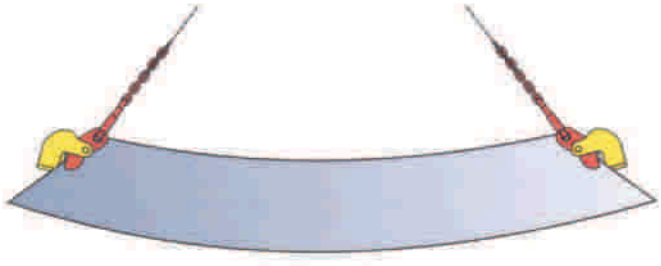

Артикул	Код товара	Ширина захвата	Размеры в мм							Вес	Грузоподъемность
		(R), мм	A	B	C	E	F	G	H	кг / ед.	кг / пара
970100	1 TDH	0- 15	167	85	10	22,5	100	140	65	3	1.000
970200	2 TDH	0-35	235	135	20	26	115	180	80	8	2.000
970400	4 TDH	0-50	310	157	35	40	130	235	130	20	4.000
970600	6 TDH	0-50	310	157	35	40	130	235	130	20	6.000

Захваты для труб TPH

- применение захватов TPH осуществляется парным способом для перемещения стальных труб или бетонных трубных сегментов
- компактное исполнение, малый собственный вес, высокая грузоподъемность
- специальные защитные пластиковые накладки на рабочей поверхности захвата защищают от повреждений транспортируемый груз
- возможность простой и быстрой замены пластиковых накладок

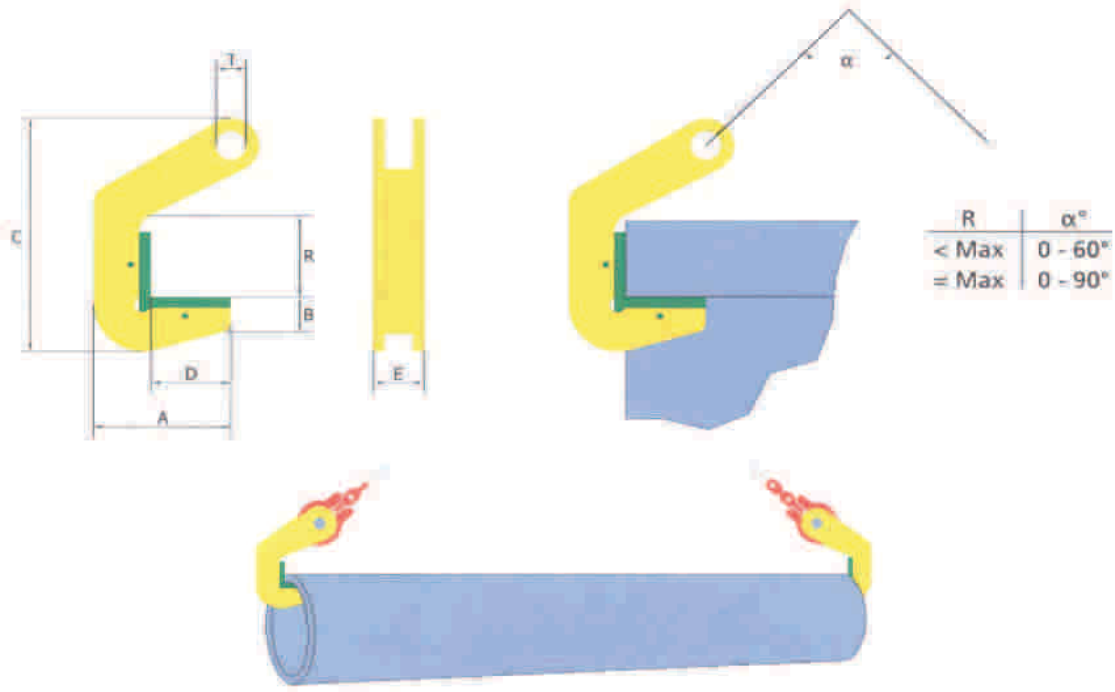

Артикул	Код товара	Ширина захвата	Размеры в мм						Вес	Грузоподъемность
		(R), мм	A	B	C	D	E	T	кг / ед.	кг / пара
960150	1.5 TPH	40	120	32	185	70	41	16	1,6	1.500
960300	3 TPH	40	120	32	185	70	41	16	1,6	3.000
960400	4 TPH	50	120	32	195	70	41	26	3,0	4.000
960600	6 TPH	50	120	32	195	70	41	26	3,0	6.000
960800	8 TPH	70	120	32	215	70	45	26	3,6	8.000
960810	10TPH	70	120	32	215	70	85	26	5,0	10.000
960812	12TPH	70	120	32	215	70	85	26	6,0	12.000
960815	15TPH	70	120	32	215	70	100	26	10,0	15.000
960820	20TPH	70	120	32	215	70	100	26	16,0	20.000

Захват для бочек TVK

Артикул	Код товара	Ширина захвата	Размеры в мм					Вес	Грузоподъемность
		(R), мм	A	B	C	E	F	кг / ед.	кг / пара
828000	TVK	0- 17	129	12	96	15	28	1,6	500

- специальный захват, применяемый для подъема и перемещения металлических бочек
- используется как одиночным, так и парным способом
- захват оснащен предохранительным механизмом, обеспечивающим безопасную транспортировку бочек

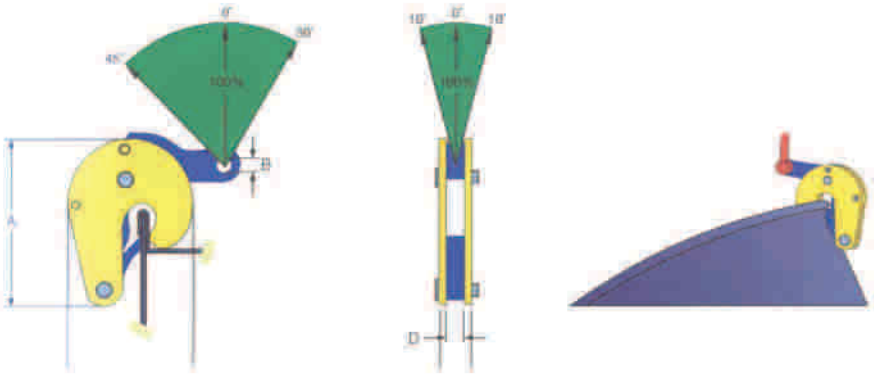

Захват для бочек TVKH

Артикул	Код товара	Ширина захвата	Размеры в мм					Вес	Грузоподъемность
		(R), мм	A	B	C	E	F	кг / ед.	кг / пара
828100	TVKH	300	375	290	80	50	10	7	600

- Захват TVKH применяется для подъема, перемещения и опускания бочек, положение которых при транспортировке должно оставаться горизонтальным. Преимущественно используется при перемещении закрытых наполненных бочек.

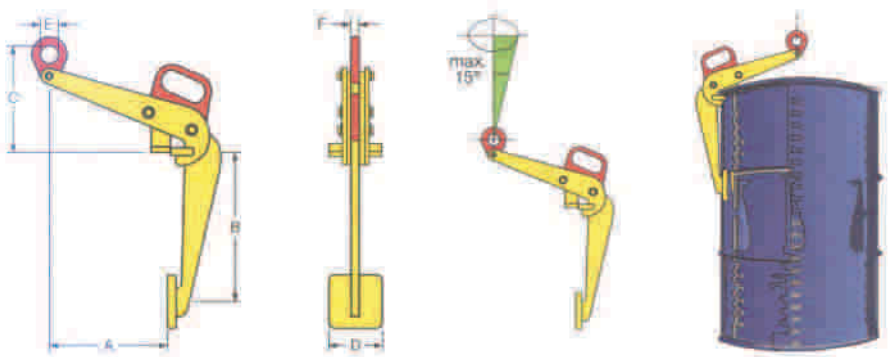

Вертикальный захват TNMK/TNMKA

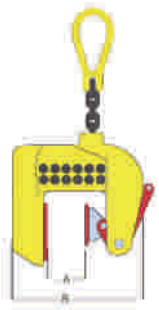

- вертикальный захват с двумя специальными синтетическими накладками
- используется для подъема, перемещения и транспортровки (нержавеющей) листовой стали, алюминиевых, деревянных и мраморных плит
- захват фиксируется как в открытом так в закрытом положении
- **TNMKA:** A min. 3мм / max. 180мм
  B min. 220мм / max. 400мм , шаг регулировки 20мм.

Код товара	Ширина захвата	Вес	Грузоподъемность
	(R), мм	кг / шт.	кг / шт.
0.5 TNMK	1-20	5,5	500
0.5 STNMK	17-37	5,5	500
0.5 TNMKA	1-180	10	500
1 TNMK	1-30	6,5	1.000
1.5 TNMK	1-40	7,2	1.500
2 TNMK	1-50	14	2.000
3 TNMK	1-60	15	3.000

Горизонтальный захват THSK

- для транспортировки пакетов листового металла и отдельных листов
- используется только в паре

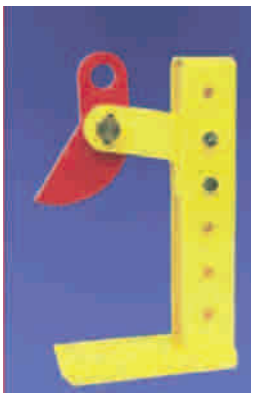

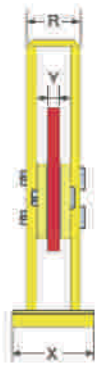

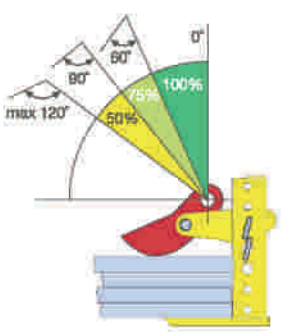

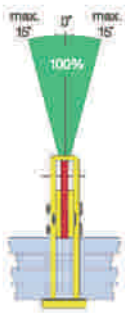

Код товара	Ширина захвата	Вес	Грузоподъемность
	(R), мм	кг / шт.	кг / пара
1.5 THSK/180	3-180	9	1.500
1.5 THSK/300	3-300	11,5	1.500
3 THSK/180	3-180	14,5	3.000
3 THSK/300	3-300	13	3.000
4.5 THSK/180	3-180	13	4.500
4.5 THSK/420	3-420	15	4.500
6 THSK/180	3-180	20	6.000
6 THSK/420	3-420	23	6.000
9 THSK/180	3-180	25,5	9.000
9 THSK/420	3-420	29,5	9.000

Вертикальный захват FBK/TOBK

- для транспортировки стальных балок, профилей и конструкций
- для TOBK возможен торцевой захват балки

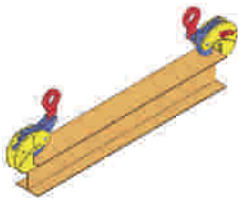

Код	Ширина захвата, мм	Вес	Грузоподъемность
		кг / шт.	кг / шт.
1 FBK	0-15	3	1.000
1.5 FBK	0-20	8	1.500
3 FBK	0-25	16	3.000
1.5 TOBK	3-20	9,5	1.500

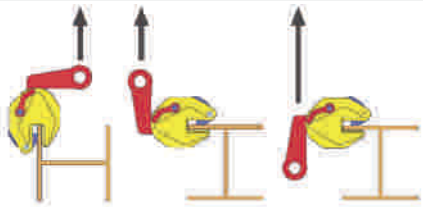

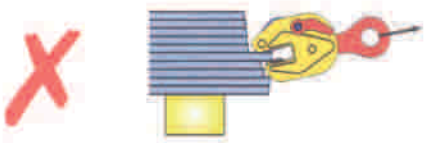

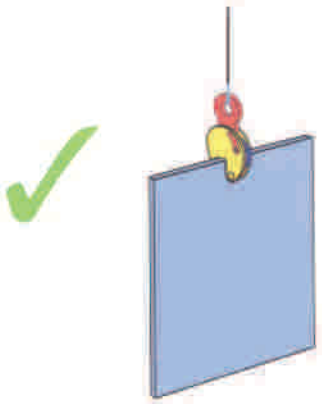

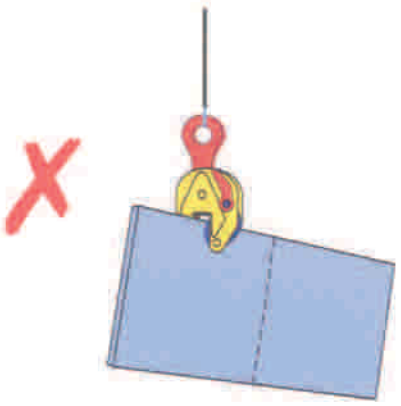

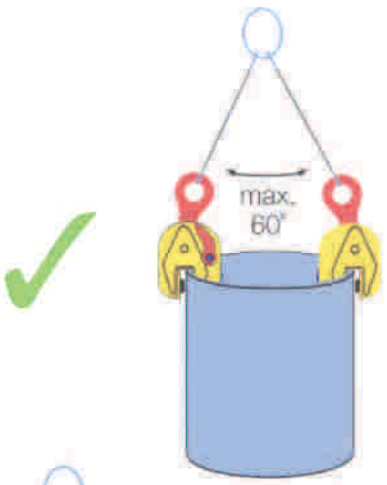
max.
60°

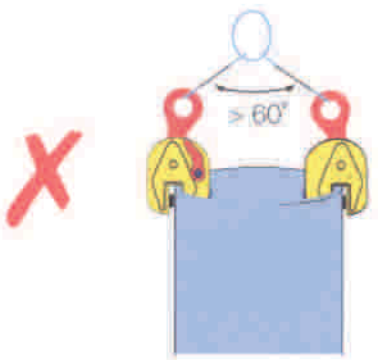
> 60°

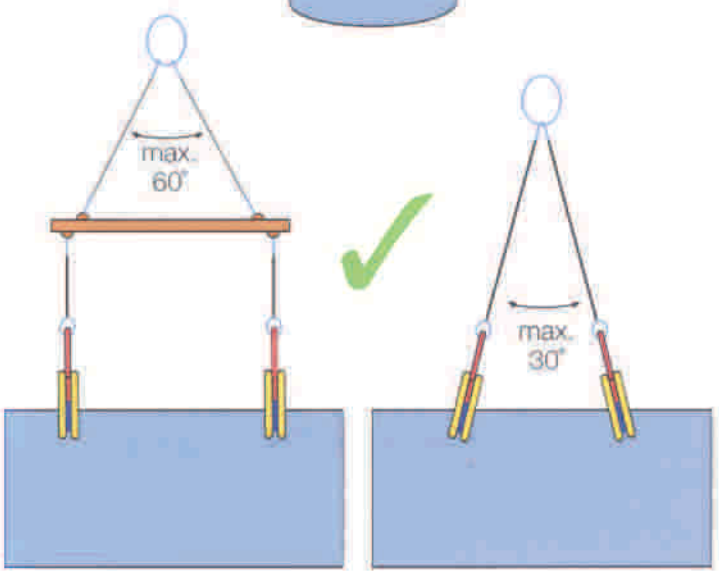
max.
60°
max.
30°

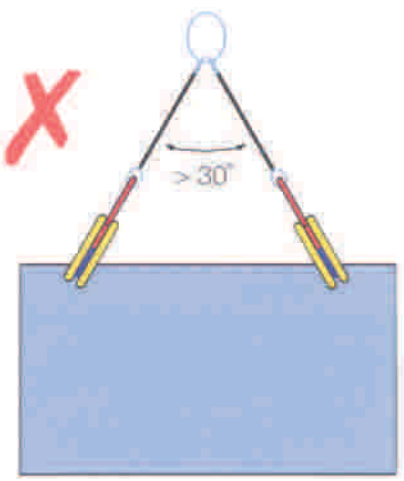
> 30°

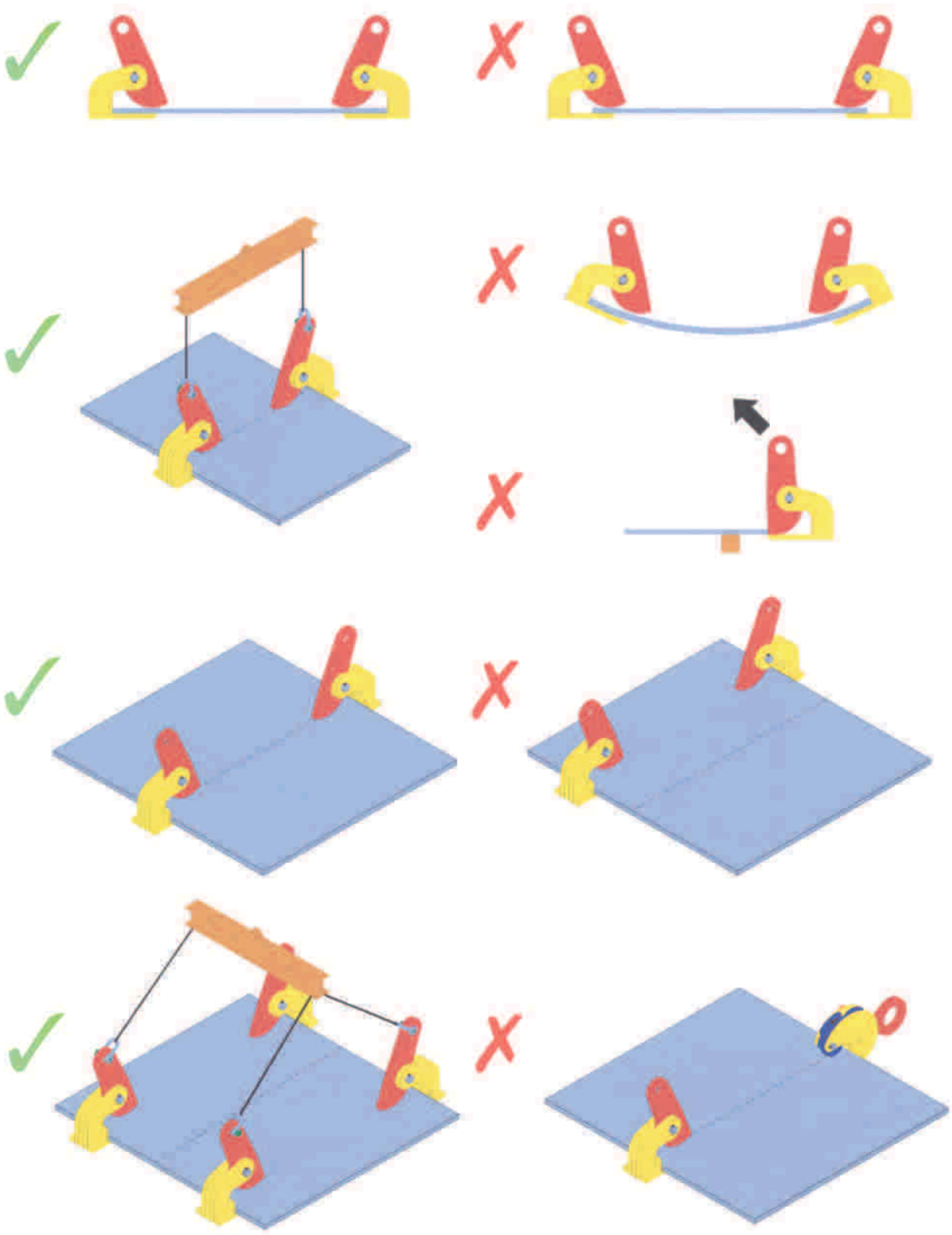

Грузовые крюки RH для текстильных стропов

Подъем, перемещение и опускание грузов различных видов и форм мобильными или стационарными кранами должны осуществлятся с учетом следующих основополагающих аспектов:

- безопасность персонала
- сохранность перемещаемых грузов
- простой и быстрый монтаж и применение грузозахватных приспособлений
- возможности комбинирования приспособлений в зависимости от специфики конкретной подъемно-транспортной операции

ОСОБЕННОСТИ КРЮКОВ RH

Крюки для текстильных стропов типа RH предлагают каждому пользователю возможность оперативного изготовления требуемого стропа или комбинации съемных грузоподъемных приспособление для любой, даже самой нестандартной ситуации при помощи существующих текстильных ленточных или круглопрядных стропов

крюки RH класса прочности 10 имеют цветовую кодировку, соответствующую грузоподъемности синтетических стропов:

Красный = 5T

Желтый = 3T

Зеленый = 2T

Фиолетовый = 1T

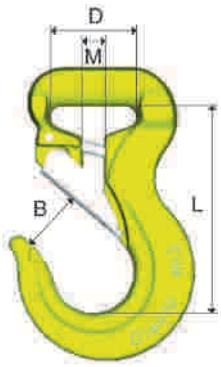

Крюк RH для текстильных стропов

Артикул	Модель	Размеры					Вес	Грузоподъемность
		B	D	L	H	M		
		мм					кг	кг
B14491	RH 1-10	24	35	84	19	8	0,4	1000
B14491	RH 2-10	28	40	96	22	10	0,7	2000
B14492	RH 3-10	33	47	117	30	12	1,4	3000
B14493HK	RH 5-10	43	73	155	36	16,5	3,2	5000

Реечные домкраты HFS MJ

- Абсолютная безопасность автоматического тормозного устройства для удержания груза в заданном положении
- Для дополнительной защиты от произвольного опускания домкрат оснащен двойной предохранительной «собачкой»
- Идеально походит для деликатных и особо сложных задач при подъеме или позиционировании грузов
- Складывающаяся рукоятка для удобства эксплуатации и хранения
- Широкая опорная платформа для хорошей устойчивости

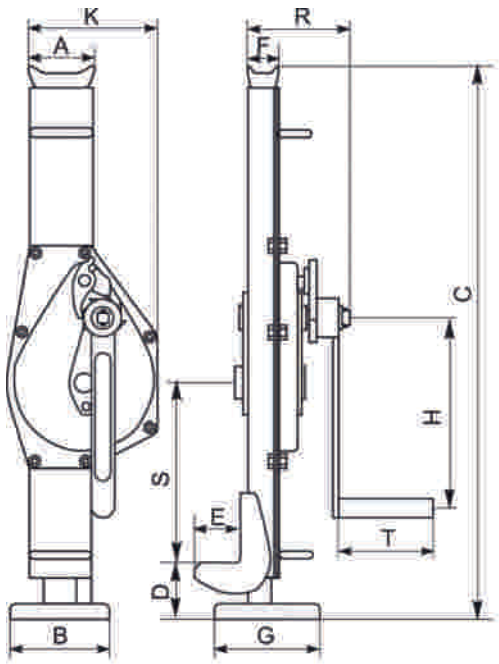

Реечные домкраты HFS MJ

Артикул	Модель	Усилие на рукоятке	Размеры												Вес	Грузоподъемность
			A	B	C	D	E	F	G	H	K	R	S	T		
		H	мм												кг	кг
308089	HFS MJ-1.5	280	81	100	600-900	60-360	55	46	110	225	147	119	175	113	14	1.500
309600	HFS MJ-3	350	83	130	735-1009	70-425	60	45	138	249	170	140	235	128	20	3.000
308091	HFS MJ-5	400	108	140	730-1075	80-425	71	68	170	249	190	155	217	128	28	5.000
308092	HFS MJ-10	580	124	140	800-1190	100-490	86	76	170	300	252	185	187	250	46	10.000
308093	HFS MJ-16	800	130	150	820-1140	90-410	80	85	180	400	251	220	210	280	63	16.000

Перманентные грузоподъемные магниты HFS Mag

Грузоподъемные магниты Mag идеальны для простой, быстрой и, следовательно, экономичной транспортировки тяжелых заготовок из ферромагнитных материалов. Области применения данного приспособления - мастерские и склады, погрузка и разгрузка машин, а также предприятия, изготавливающиее детали и комплектующие для машиностроения. Компакные размеры делают эту модель привлекательной для многих других сфер применения.

На груз не оказывается никакого механического воздействия, захват может работать как с плоскими, так и с круглыми предметами. Мощные магниты обладают большой подъемной силой при небольшом собственном весе. Перманентные (постоянные) магниты не нуждаются в электропитании, после отключения остается лишь небольшой остаточный магнетизм.

Для включения и отключения магнита достаточно перекинуть ручной рычаг. Вм активированном состоянии рычаг управления застопорен с помощью предохранительной блокировки для предотвращения случайное размагничивание. Из соображений безопасности при выборе магнитов следует учитывать предполагаемые условия эксплуатации, такие как качество поверхностей, легирование материала и толщину плит (таблица).

Для достижения максимальной грузоподъемности, поверхность соприкосновения должна быть чистой, на ней не должно быть грязи, масла, жировой смазки, окалины, ржавчины, краски и пр.

Перманентные грузоподъемные магниты Mag

Грузоподъемность 125 - 2000 кг (плоский материал), 50 - 800 кг (округлый материал)

- "Статор" и "ротор" изготовлены из стального блока в виде единого подвижного конструктивного элемента, опирающегося в точках вращения на шарикоподшипники, поэтому прочного и не требующего технического обслуживания
- Вход магнитного потока только в зоне полюса, поэтому остаточного магнетизма нет
- Коэффициент запаса прочности 3:1
- Большая мощность, несмотря на малые размеры и минимальный собственный вес
- Простое и эффективное средство для транспортировки как плоских материалов, так и материалов с округлыми формами
- Продолжительный срок службы
- Большая грузоподъемность даже при наличии воздушного зазора
- Применимы при температурах от -10 °C до +60 °C
- Устройство приводится в рабочее состояние простым поворотом рукоятки без усилия

Перманентные грузоподъемные магниты HFS Mag

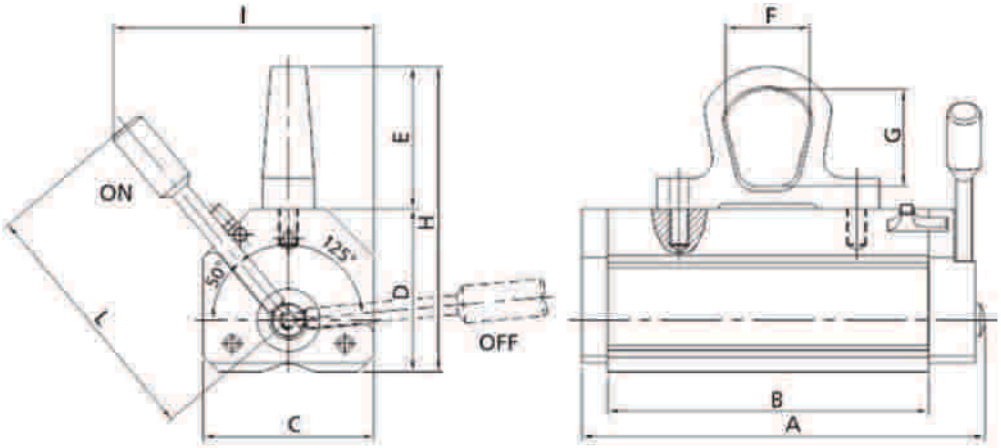

Артикул	Код	Таблица размеров, мм										Вес кг
		A	B	C	D	E	F	G	H	I	L	
390000	Mag 125	121	76	79	79	66	30	44	145	132	137	3,7
390001	Mag 250	189	143	79	79	63	35	43	142	130	137	6
390002	Mag 500	250	199	106	101	88	52	60	189	165	170	15
390003	Mag 1000	342	284	133	131	88	52	60	219	225	240	36
390004	Mag 1500	383	316	166	171	122	64	87	293	330	377	66
390005	Mag 2000	457	390	166	171	122	64	87	293	330	377	80

Для плоских грузов

Код	Минимальная толщина, мм	Максимальная длина, мм	Грузоподъемность, кг
Mag 125	20	1000	125
Mag 250	20	1500	250
Mag 500	25	2000	500
Mag 1000	40	3000	1000
Mag 1500	45	3000	1500
Mag 2000	55	3000	2000

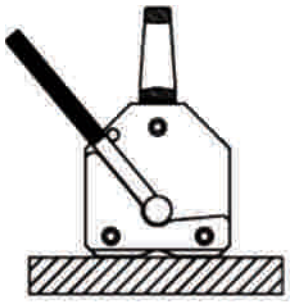

Для изделий с округлыми поверхностями

Код	Минимальная толщина, мм	Максимальная длина, мм	Максимальный диаметр, мм	Грузоподъ-емность, кг
Mag 125	10	1000	300	50
Mag 250	10	1500	300	100
Mag 500	15	2000	400	200
Mag 1000	25	3000	450	400
Mag 1500	30	3000	500	600
Mag 2000	35	3000	600	800

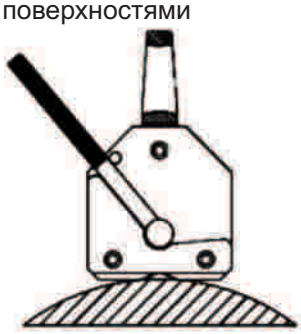

Для постоянной инспекции качества постоянных магнитов SFS Mag применяется сложный электронный инструмент. Каждый магнитный подъемник Mag тестируются отдельно для четкого подтверждения характеристик качества и для сертификации всех операционных параметров на соответствие самым строгим нормативам.

Грузоподъемные траверсы

Крановые грузоподъемные траверсы, изготовленные в соответствии со строгими европейскими нормами в виде прочной конструкции из стального профиля с транспортировочной проушиной. Все элементы конструкции подвергнуты струйной обработке стальной дробью для удаления ржавчины и покрашены в два слоя нарциссово-желтой краской RAL 1007. В комплект поставки входят: этикетка, фирменная табличка, табличка с указанием грузоподъемности, предупредительные желто-черные полосы, документация и протокол заводских испытаний.

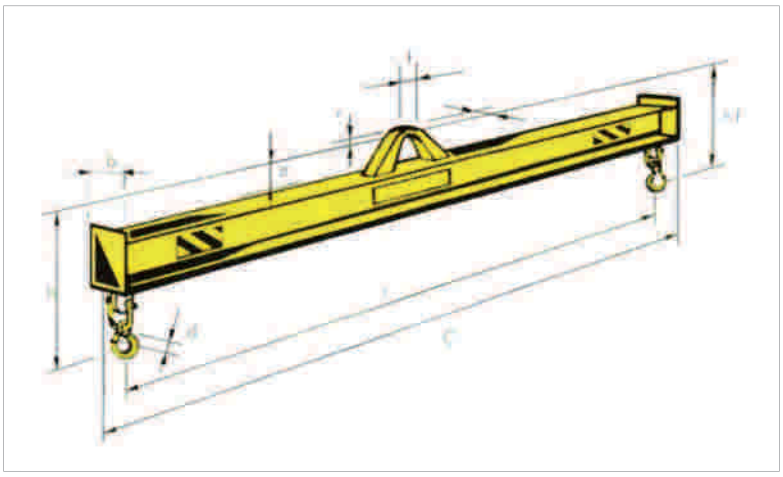

T100

Простая линейная грузоподъемная траверса с грузовыми крюками, оснащенными предохранительними защелками

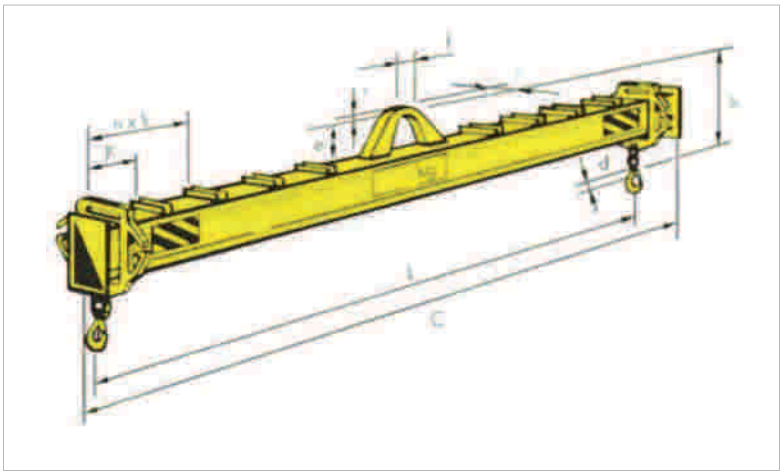

T200

Универсальная траверса с перемещаемыми боковыми и грузовыми вертлюжными крюками

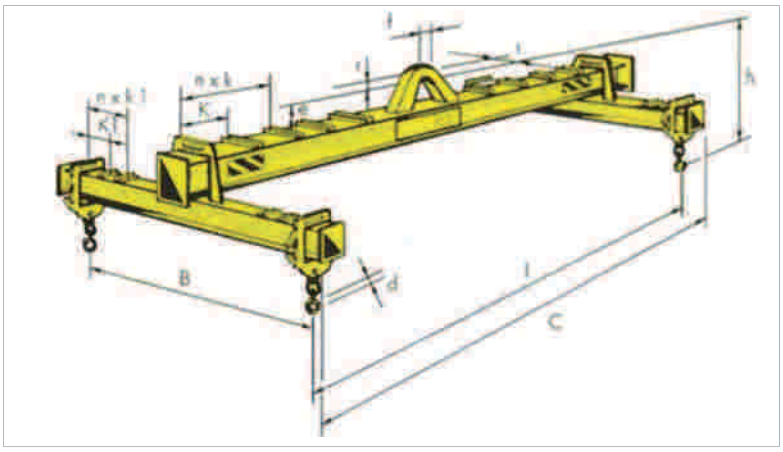

T300

Универсальная крестовидная траверса с перемещением в продольном и поперечном направлении

Другие размеры и специальные исполнения под запрос

Грузоподъемные траверсы

Простая линейная грузоподъемная траверса T100

с грузовыми крюками, оснащенными предохранительными защелками

Грузоподъемная траверса в сборе с транспортировочной проушиной и двумя грузовыми крюками на качающихся переходных скобах. С фирменным шильдом, табличкой с указанием грузоподъемности, желто-черными предупредительными полосами и короткой инструкцией по применению на изделии. В комплект поставки также входит развернутое руководство по эксплуатации с протоколом испытаний. В качестве опции траверса может быть снабжена вертлюжными крюками, а также выполнено горячее цинкование конструкции траверсы (кроме грузовых крюков).

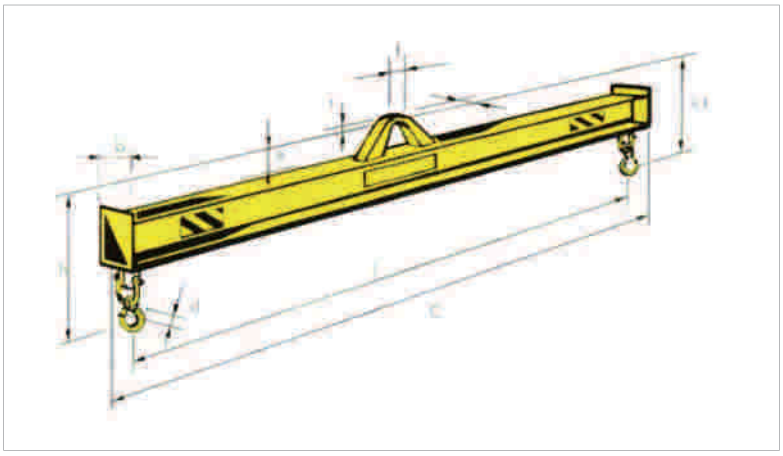

Варианты комплектаций:

Траверса с вертлюжными крюками

Траверса с концевыми крюками

Все крюки с предохранительными защелками

Код изделия	L	c	h	h1	h2	f	e	t	r	b	d	di	Вес	Грузоподъемность, кг.
	мм												кг	
T100-1	1.000	1.112	430	466	205					55			13	
T100-2	1.600	1.712	430	486	225	55	125	15	35	65	27	31	22	1.000
T100-3	2.500	2.612	470	526	265					80			46	
T100-4	3.000	3.112	470	526	265					80			54	
T100-5	1.600	1.712	470	526	265					80			32	
T100-6	2.500	2.612	470	526	265	55	125	15	35	80	27	31	47	1.600
T100-7	3.000	3.112	490	546	285					90			64	
T100-8	4.000	4.112	490	546	285					90			83	
T100-9	2.500	2.612	515	571	310					90			57	
T100-10	3.000	3.112	535	591	330	70	150	20	45	100	27	31	78	2.500
T100-11	4.000	4.112	575	631	370					120			135	
T100-12	5.000	5.112	575	631	370					120			166	
T100-13	2.500	2.662	672	739	395					120			96	
T100-14	3.000	3.162	672	739	395	80	175	25	50	120	32	31	114	4.000
T100-15	4.000	4.162	732	799	455					150			194	
T100-16	5.000	5.162	732	799	455					150			233	
T100-17	3.000	3.162	767	834	490					150			156	
T100-18	4.000	4.162	767	834	490	95	210	30	60	150	32	31	198	6.300
T100-19	5.000	5.162	827	849	550					180			316	
T100-20	6.000	6.162	867	934	590					180			433	
T100-21	3.000	3.190	985	976	575					180			216	
T100-22	4.000	4.190	1.035	1.016	615	100	235	30	75	180	42	42	310	10.000
T100-23	5.000	5.190	1.066	1.066	665					190			444	
T100-24	6.000	6.190	1.066	1.066	665					190			521	
T100-25	4.000	4.190	1.126	1.243	730					190			395	
T100-26	5.000	5.190	1.176	1.293	780	110	300	40	100	200	49	42	544	16.000
T100-27	6.000	6.190	1.226	1.343	830					210			732	
T100-28	8.000	8.190	1.276	1.393	880					220			836	

Другие размеры и исполнения по запросу

Указан вес с простыми крюками

Грузоподъемные траверсы

Универсальная линейная грузоподъемная траверса Т200

с перемещаемыми боковыми и вертлюжными крюками

Грузоподъемная траверса в сборе с транспортировочной проушиной, двумя боковыми и вертлюжными крюками (боковые крюки без предохранительных замков), перемещаемыми по балке с шагом *n x k* (согласно рисунка). С фирменным шильдом, табличкой с указанием грузоподъемности, желто-черными предупредительными полосами и короткой инструкцией по применению на изделии. В комплект поставки также входит развернутое руководство по эксплуатации с протоколом испытаний. В качестве опции может быть выполнено горячее цинкование конструкции траверсы (кроме грузовых крюков).

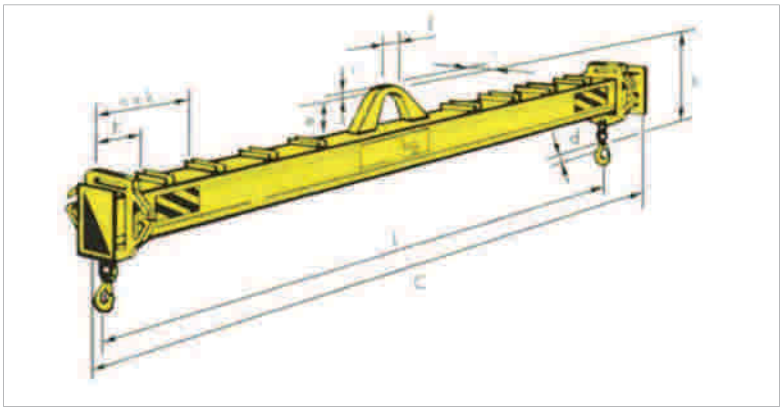

Траверса с перемещаемыми боковыми и вертлюжными крюками
(стандартное исполнение)

Вертлюжные крюки с предохранительными защелками

Код	L	n x k	c	h	b	f	e	t	r	g	d	Вес	Грузоподъ-емность, кг
	мм											кг	
T200-1	1.000	2x150	1.112	469	222					20		18	
T200-2	1.600	3x150	1.712	489	232	55	125	15	35	20	27	29	1.000
T200-3	2.500	5x150	2.612	539	306					25		62	
T200-4	3.000	7x150	3.112	539	306					25		71	
T200-5	1.600	2x200	1.712	539	306							46	
T200-6	2.500	4x200	2.612	539	306	55	125	15	35	25	27	61	1.600
T200-7	3.000	5x200	3.112	559	316							81	
T200-8	4.000	7x200	4.112	559	316							101	
T200-9	2.500	4x200	2.612	584	316					25		75	
T200-10	3.000	5x200	3.112	604	321	70	150	20	45	25	27	96	2.500
T200-11	4.000	7x200	4.112	654	395					30		168	
T200-12	5.000	9x200	5.112	654	395					30		201	
T200-13	2.500	3x250	2.662	736	395							125	
T200-14	3.000	4x250	3.162	736	395	80	175	25	50	30	32	141	4.000
T200-15	4.000	6x250	4.162	796	425							228	
T200-16	5.000	7x250	5.162	796	425							275	
T200-17	3.000	4x250	3.162	831	425							188	
T200-18	4.000	6x250	4.162	831	425	95	210	30	60	30	32	228	6.300
T200-19	5.000	7x250	5.162	891	445							362	
T200-20	6.000	9x250	6.162	931	455							485	
T200-21	3.000	3x300	3.190	973	445					30		249	
T200-22	4.000	5x300	4.190	1.013	455	100	235	30	75	30	42	357	10.000
T200-23	5.000	6x300	5.190	1.083	573					44		519	
T200-24	6.000	8x300	6.190	1.083	573					44		600	
T200-25	4.000	3x400	4.190	1.201	573							466	
T200-26	5.000	4x400	5.190	1.251	583	110	300	40	100	44	49	620	16.000
T200-27	6.000	6x400	6.190	1.301	593							815	
T200-28	8.000	8x400	8.190	1.351	603							1.170	

Другие размеры и исполнения по запросу

Грузоподъемные траверсы

Универсальная крестовидная траверса T300

с перемещением в продольном и поперечном направлении

Грузоподъемная крестовидная траверса, состоящая из одной продольной и двух поперечных балок с отделениями *n x k* и *n x kl (согласно рисунка)* для пошагового перемещения и позиционирования боковых и грузовых крюков. С фирменным шильдом, табличкой с указанием грузоподъемности, желто-черными предупредительными полосами и короткой инструкцией по применению на изделии. В комплект поставки также входит развернутое руководство по эксплуатации с протоколом испытаний. В качестве опции может быть выполнено горячее цинкование конструкции траверсы (кроме грузовых крюков).

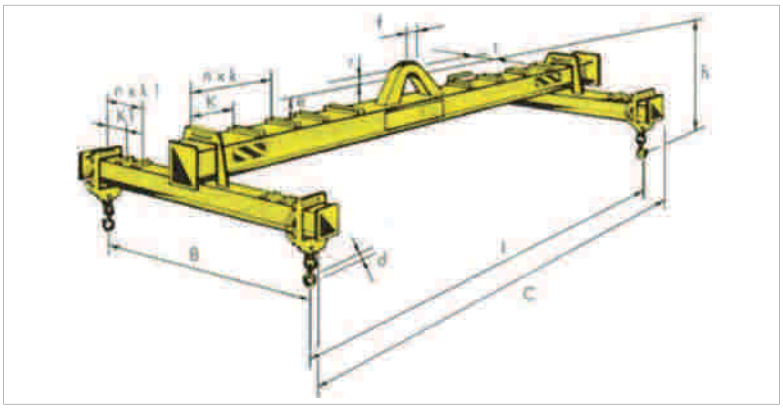

Траверса с перемещаемыми боковыми и вертлюжными крюками (стандартное исполнение)

Вертлюжные крюки с предохранителями

Код	L	n x k	c	h	f	e	t	r	B	n * k1	g	d	Вес	Грузоподъемность
	мм												кг	кг
T300-1	1.000	2x150	1.112	599					1.000	2x200			45	
T300-2	1.600	3x150	1.712	619	55	125	15	35	1.500	3x200	20	27	69	1.000
T300-3	2.500	5x150	2.612	659					2.000	4x200			105	
T300-4	3.000	7x150	3.112	659					2.500	5x200			126	
T300-5	1.600	2x200	1.712	659					1.000	2x200			74	
T300-6	2.500	4x200	2.612	659	55	125	15	35	1.500	3x200	20	27	99	1.600
T300-7	3.000	5x200	3.112	699					2.000	4x200			140	
T300-8	4.000	7x200	4.112	699					2.500	5x200			171	
T300-9	2.500	4x200	2.612	724					1.000	2x200	20		110	
T300-10	3.000	5x200	3.112	744	70	150	20	45	1.500	3x200	20	27	140	2.500
T300-11	4.000	7x200	4.112	834					2.000	4x200	25		256	
T300-12	5.000	9x200	5.112	834					2.500	5x200	25		317	
T300-13	2.500	3x250	2.662	859					1.500	2x250			203	
T300-14	3.000	4x250	3.162	859	80	175	25	50	2.000	3x250	25	27	236	4.000
T300-15	4.000	6x250	4.162	939					2.500	4x250			355	
T300-16	5.000	7x250	5.162	959					3.000	5x250			448	
T300-17	3.000	4x250	3.162	1.051					1.500	2x250	25		294	
T300-18	4.000	6x250	4.162	1.051	95	210	30	60	2.000	3x250	25	32	363	6.300
T300-19	5.000	7x250	5.162	1.161					2.500	4x250	30		589	
T300-20	6.000	9x250	6.162	1.201					3.000	5x250	30		743	
T300-21	3.000	3x300	3.190	1.186					2.000	2x300			436	
T300-22	4.000	5x300	4.190	1.226	100	235	30	75	2.500	3x300	30	32	574	10.000
T300-23	5.000	6x300	5.190	1.336					3.000	4x300			849	
T300-24	6.000	8x300	6.190	1.336					4.000	5x300			1.017	
T300-25	4.000	3x400	4.190	1.458					2.000	3x300			714	
T300-26	5.000	4x400	5.190	1.568	110	300	40	100	2.500	4x300	30	42	1.068	16.000
T300-27	6.000	6x400	6.190	1.658					3.000	5x300			1.470	
T300-28	8.000	8x400	8.190	1.708					5.000	6x300			1.925	

Другие размеры и исполнения по запросу

Съемные грузозахватные приспособления из полиэстера

ПРЕИМУЩЕСТВА ТЕКСТИЛЬНЫХ СТРОПОВ:

- **большая грузоподъёмность при незначительном собственном весе стропа**
- **простое, удобное использование**
- **отсутствие электрической проводимости**
- **возможность подобрать подходящий строп под конкретный груз**
- **бережная строповка грузов**
- **возможность удобного хранения**
- **обозначение грузоподъёмности стропа цветом материала**
- **долговечность и высокая износоустойчивость**

Текстильные стропы H.F.S. выпускаются примущественно под зарегистрированной торговой маркой S.F.S. /Solutions for Safety/. Материал, из которого изготовливаются ленточные двухпетлевые и круглопрядные кольцевые стропы – 100% полиэстер (PES). Исполнение и качество изделий соответствуют строгим европейским нормативам EN 1492-1 и EN 1492-2.

Стандартный технологический процесс производства текстильных стропов H.F.S./S.F.S. предусматривает термофиксацию и предварительное растягивание материала. Благодаря этому, в процессе окраски и разравнивания иделий, которые выполняются в условиях высокотемпературного режима, материал приобретает точное допустимое значение растяжения для заданных грузоподъёмности и предельной нагрузки.

Безопасность и качество грузоподъемных средств неотделимы друг от друга. Поэтому производство текстильной продукции H.F.S. и S.F.S. характеризуется высокими требованиями к тщательности обработки материала и качеству готовых изделий. Обеспечивается жёсткий технологический контроль в ходе производственного процесса, а также проводятся обязательные приемо-сдаточные испытания на собственных испытательных стендах. Результаты всех испытаний текстильной продукции документируются.

Таблица грузоподъемности согласно EN 1492-1 / 1492-2
для ОДНОГО ленточного / круглопрядного стропа

Максимальная грузоподъемность (WLL) для одного / одноветвевого стропа								
Цветовая кодировка		Прямой	Петлевой	Обвивающий				
				0° - 7°	7° - 45°	45°- 60°	7° - 45° круглопрядный строп	45°- 60° круглопрядный строп
	1 ленточный строп / 1 круглопрядный строп							
	1 строп в сборе с компонентами G80/G100							
	Коэффициент грузоподъемности	**1.0**	**0.8**	**2.0**	**1.4**	**1.0**	**0.7**	**0.5**
фиолетовый	WLL 1000кг	1000	800	2000	1400	1000	700	500
зеленый	WLL 2000кг	2000	1600	4000	2800	2000	1400	1000
желтый	WLL 3000кг	3000	2400	6000	4200	3000	2100	1500
серый	WLL 4000кг	4000	3200	8000	5600	4000	2800	2000
красный	WLL 5000кг	5000	4000	10000	7000	5000	3500	2500
коричневый	WLL 6000кг	6000	4800	12000	8400	6000	4200	3000
синий	WLL 8000кг	8000	6400	16000	11200	8000	5600	4000
оранжевый	WLL 10000кг	10000	8000	20000	14000	10000	7000	5000
оранжевый	WLL 12000кг	12000	9600	24000	16800	12000	8400	6000
оранжевый	WLL 15000кг	15000	12000	30000	21000	15000	10500	7500
оранжевый	WLL 20000кг	20000	16000	40000	28000	20000	14000	10000
оранжевый	WLL 25000кг	25000	20000	50000	35000	25000	17500	12500
оранжевый	WLL 30000кг	30000	24000	60000	42000	30000	21000	15000
оранжевый	WLL 40000кг	40000	32000	80000	56000	40000	28000	20000
оранжевый	WLL 50000кг	50000	40000	100000	70000	50000	35000	25000
оранжевый	WLL 60000кг	60000	48000	120000	84000	60000	42000	30000
оранжевый	WLL 80000кг	80000	64000	160000	112000	80000	56000	40000
оранжевый	WLL 100000кг	100000	80000	200000	140000	100000	70000	50000
оранжевый	WLL 200000кг	200000	160000	400000	280000	200000	140000	100000
оранжевый	WLL 300000кг	300000	240000	600000	420000	300000	210000	150000
оранжевый	WLL 400000кг	400000	320000	800000	560000	400000	280000	200000
оранжевый	WLL 500000кг	500000	400000	1000000	700000	500000	350000	250000
оранжевый	WLL 600000кг	600000	480000	1200000	840000	600000	420000	300000
оранжевый	WLL 700000кг	700000	560000	1400000	980000	700000	490000	350000
оранжевый	WLL 800000кг	800000	640000	1600000	1120000	800000	560000	400000
оранжевый	WLL 900000кг	900000	720000	1800000	1260000	900000	630000	450000
оранжевый	WLL 1000000кг	1000000	800000	2000000	1400000	1000000	700000	500000

Таблица грузоподъемности согласно EN 1492-1 / 1492-2
для ПАРЫ ленточных / круглопрядных стропов

Максимальная грузоподъемность (WLL) для пары ленточных/круглопрядных стропов и многоветвевых текстильных стропов в сборе с металлическими компонентами G80/G100

Цветовая кодировка		Прямой	Петлевой	Прямой	Петлевой	Многоветвевой	
		7° - 45°		45°- 60°		7° - 45°	45°- 60°
	2 ленточных стропа / 2 круглопрядных стропа					4 ветви	
	стропы в сборе с компонентами G80/G100						
	Коэффициент грузоподъемности	**1.4**	**1.12**	**1.0**	**0.8**	**2.1**	**1.5**
фиолетовый	WLL 1000кг	1400	1120	1000	800	2100	1500
зеленый	WLL 2000кг	2800	2240	2000	1600	4200	3000
желтый	WLL 3000кг	4200	3360	3000	2400	6300	4500
серый	WLL 4000кг	5600	4480	4000	3200	8400	6000
красный	WLL 5000кг	7000	5600	5000	4000	10500	7500
коричневый	WLL 6000кг	8400	6720	6000	4800	12600	9000
синий	WLL 8000кг	11200	8960	8000	6400	16800	12000
оранжевый	WLL 10000кг	14000	11200	10000	8000	21000	15000
оранжевый	WLL 12000кг	16800	13440	12000	9600	25200	18000
оранжевый	WLL 15000кг	21000	16800	15000	12000	31500	22500
оранжевый	WLL 20000кг	28000	22400	20000	16000	42000	30000
оранжевый	WLL 25000кг	35000	28000	25000	20000	52500	37500
оранжевый	WLL 30000кг	42000	33600	30000	24000	63000	45000
оранжевый	WLL 40000кг	56000	44800	40000	32000	-	-
оранжевый	WLL 50000кг	70000	56000	50000	40000	-	-
оранжевый	WLL 60000кг	84000	67200	60000	48000	-	-
оранжевый	WLL 80000кг	112000	89600	80000	64000	-	-
оранжевый	WLL 100000кг	140000	112000	100000	80000	-	-
оранжевый	WLL 200000кг	280000	224000	200000	160000	-	-
оранжевый	WLL 300000кг	420000	336000	300000	240000	-	-
оранжевый	WLL 400000кг	560000	448000	400000	320000	-	-
оранжевый	WLL 500000кг	700000	560000	500000	400000	-	-
оранжевый	WLL 600000кг	840000	672000	600000	480000	-	-
оранжевый	WLL 700000кг	980000	784000	700000	560000	-	-
оранжевый	WLL 800000кг	1120000	896000	800000	640000	-	-
оранжевый	WLL 900000кг	1260000	1008000	900000	720000	-	-
оранжевый	WLL 1000000кг	1400000	1120000	1000000	800000	-	-

Одноразовые стропы по DIN EN 60005

Ширина ленты	Грузоподъемность в кг (5:1)	
мм	одинарный	двойной
25	700	1400
35	1000	2000
50	1400	2800
65	1800	3600
80	2200	4400
100	2800	5600

Одноразовые стропы по DIN EN 60005 (One Way Slings)

Одноразовые стропы, изготовливаемые по DIN 60005, с коэффициентом запаса прочности 5:1. Одноразовые стропы используются для транспортировки грузов от изготовителя до конечного потребителя. В конце транспортировочной цепочки использованные стропы должны быть приведены в непригодное состояние и утилизи-рованы.

Положения DIN 60005:2005:

- коэффициент запаса прочности для одноразовых стропов 5:1, минимальное разрывающее усилие должно 5-кратно привышать грузоподъемность.
- Минимальная толщина ткани стропа должна составлять 1 мм.
- Максимальная ширина стропа 100 мм.
- Стропы не кодируются цветом материала.
- Для однозначной идентификации одно разовых стропов применяется этикетка оранжевого цвета.

Одноразовые стропы используются на практике в различных исполнениях и цветах. Это могут быть как кольцевые, так и петлевые стропы.

Ленточные петли HFS ASG 500/750 кг

Ленточные петли ASG преимущественно используются в качестве одноразовых стропов в деревообрабатывающей отрасли и при сооружении быстровозводимых зданий. Петля зачаливается только один раз, а после этого обрезается. Строповые петли ASG соответствуют всем требованиям DIN 60005.

Артикул	Ширина ленты (мм)	Г/п WLL (кг)		Полезная длина (м)
		5:1	7:1	
400235	50	750	500	0,33
400404	50	750	500	0,41
401237	50	750	500	0,6
401238	50	750	500	0,8
401239	50	750	500	1,0

Ленточные двухпетлевые двухслойные стропы

Основные характеристики и исполнение:

- изготавливаются согласно EN 1492-1 из 100%-го полиэстера
- тканые стропы по ширине оптимально адаптированы к практическим потребностям.
- пропитаны полиуретаном и подвергнуты термофиксации.
- концевые петли с усилением
- удобное применение благодаря малому весу
- поверхности стропов не повреждают транспортируемый груз
- цветовая кодировка грузоподъемности соответствует стандарту
- устойчивы к ультрафиолетовому излучению, материал не поддается старениию или охрупчиванию
- устойчивые к температурам эксплуатации от -40 °C до +100 °C
- периодичность проведения испытаний указана на маркировочной этикетке.
- серийный номер, указанный на этикетке, может быть дополнительно полезен для внутрипроизводственного закрепления стропа за опре деленным рабочим местом или транспортным средством.

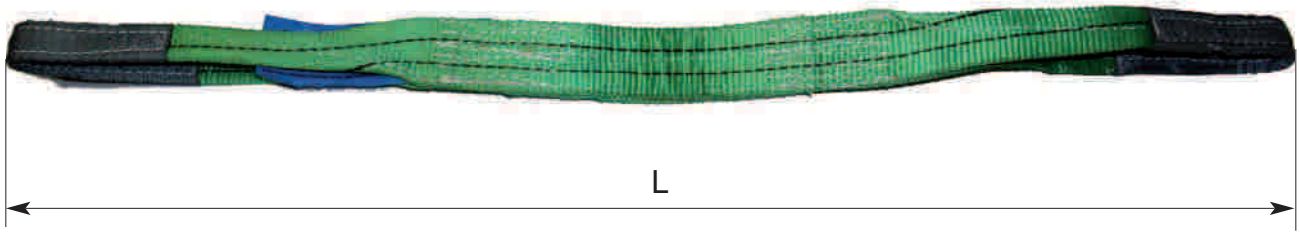

Код HFS/SFS	Длина	WLL Ширина ленты	1т 30мм	2т 60мм	3т 90мм	4т 120мм	5т 150мм	6т 180мм	8т 240мм	10т 300мм
		Цветовой код	Инфрмация для заказа (артикул изделия)							
HBD1	L=1м	фиолетовый	400600	400620	401630	401640	401650	401660	401670	401680
HBD2	L=2м	зеленый	400601	400621	400631	400641	400651	400661	400671	400681
HBD3	L=3м	желтый	400602	400622	400632	400642	400652	400662	400672	400682
HBD4	L=4м	серый	400603	400623	400633	400643	400653	400663	400673	400683
HBD5	L=5м	красный	400604	400624	400634	400644	400654	400664	400674	400684
HBD6	L=6м	коричневый	400605	400625	400635	400645	400655	400665	400675	400685
HBD8	L=8м	синий	400607	400627	400637	400647	400657	400667	400677	400687
HBD10	L=10м	оранжевый	400609	400629	400639	400649	400659	400669	400789	400689

Круглопрядные кольцевые стропы с двойным кожухом

Основные характеристики и исполнение:

- Стропы в соответствие с EN 1492-2
- Материал: 100%-ный полиэстер
- Пропитаны полиуретаном и подвергнуты термофиксации
- удобное применение благодаря малому собственному весу
- Цветовая кодировка грузоподъемности соответствует стандартам EN
- Обозначение грузоподъемности на кожухе
- Устойчивы к ультрафиолетовому излучению, материал не поддается старениию или охрупчиванию
- Допустимые температурные условия эксплуатации от -40 °C до +100 °C
- Периодичность проведения испытаний указана на маркировочной этикетке
- Серийный номер на идентификационной этикетке, может быть дополнительно полезен для внутрипроизводственного закрепления стропа за определенным рабочим местом или транс портным средством

Структура круглопрядных стропов HFS/SFS

1. Несущим элементом круглопрядного строба из полиэфирного искусственного шелка (полиэстера) являются высококачественные жгуты из полиэфирных волокон, уложенные в виде замкнутой петли. С увеличением количества волоконных жгутов повышается грузоподъемность изделия.

2. Двойной защитный кожух (рукав) из бесшовной пропитанной полиэфирной ткани (100%-ный полиэстер).

3. На внешнем кожухе изделия стойкая маркировка: одна тканая маркировочная полоска на каждые 1000 кг грузоподъемности стропа

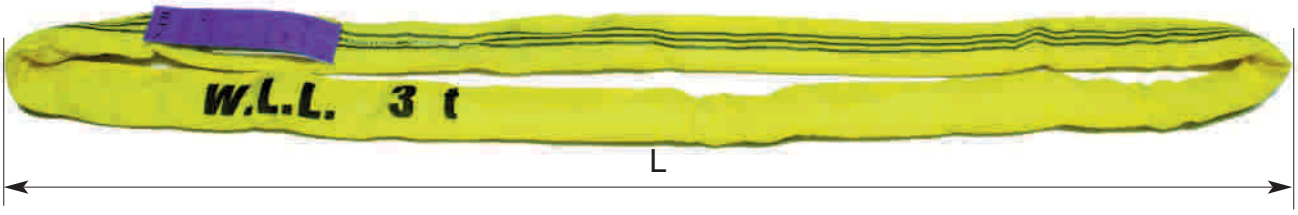

Код HFS/ SFS		Длина	L=0,5	L=1	L=1,5	L=2	L=2,5	L=3	L=3,5	L=4	L=5	L=6
	Цветовой код	Грузоподъ-емность	Информация для заказа (артикул изделия)									
RS1-DM	фиолето-вый	1т	400409	400410	400411	400412	400413	400414	401414	400415	400416	400417
RS2-DM	зеленый	2т	400419	400420	400421	400422	400423	400424	401424	400425	400426	400427
RS3-DM	желтый	3т	400429	400430	400431	400432	400433	400434	403434	400435	400436	400437
RS4-DM	серый	4т	401440	400440	400441	400442	400443	400444	400451	400445	400446	400447
RS5-DM	красный	5т	401459	400450	401451	400452	400453	400544	401455	400455	400456	400457
RS6-DM	коричне-вый	6т	401460	400460	400461	400462	400463	400464	401464	400465	400466	400467
RS8-DM	синий	8т	401480	400480	400481	400482	400483	400484	401484	400485	400486	400487
RS10-DM	оранжевый	10т	401490	400490	400491	400492	400493	400494	401495	400495	400496	400497

Многоветвевые круглопрядные и ленточные стропы

Одноветвевой строп

Цветовой код	Код изделия	Грузоподъемность (кг)
фиолетовый	RSG 1-1000	1000
зеленый	RSG 1-2000	2000
желтый	RSG 1-3000	3000
серый	RSG 1-4000	4000
красный	RSG 1-5000	5000
синий	RSG 1-8000	8000

Типовая конструкция

Подвесное овальное кольцо с специальным соединительным звеном обеспечивают оптимальную совместимость металической и мягкой частей стропа. Благодаря этому круглопрядный или ленточный строп не поддается воздействию излишних факторов износа.

Двухветвевой строп

Цветовой код	Код изделия	Грузоподъемность (кг)	
		0° - 45°	45° - 60°
фиолетовый	RSG 2-1400	1400	1000
зеленый	RSG 2-2800	2800	2000
желтый	RSG 2-4200	4200	3000
серый	RSG 2-5600	5600	4000
красный	RSG 2-7000	7000	5000
синий	RSG 2-11200	11200	8000

Трех-/четырехветвевой строп

Цветовой код	Код изделия	Грузоподъемность (кг)	
		0° - 45°	45° - 60°
фиолетовый	RSG 4-2100	2100	1500
зеленый	RSG 4-4200	4200	3000
желтый	RSG 4-6300	6300	4500
серый	RSG 4-8400	8400	6000
красный	RSG 4-10500	10500	7500
синий	RSG 4-16800	16800	12000

Конструктивная совместимость желоба крюка с размером соответствующего текстильныого стропа гарантирует оптимальные несущие характеристики и точную посадку мягкой части на крюк. Текстильная часть многоветвевых текстильных стропов не изнашивается. Возможность использования в качестве безопасного временного удлинения комбинированных текстильных стропов.

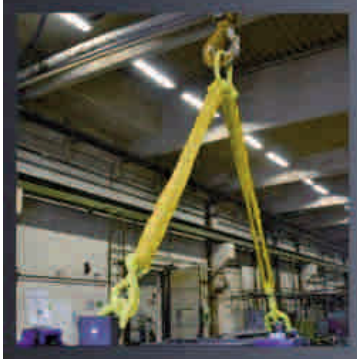

ОПТИМАЛЬНАЯ СИСТЕМА СТРОПОВКИ ГРУЗОВ GrabiQ С ИСПОЛЬЗОВАНИЕМ ТЕКСТИЛЬНЫХ КРУГЛОПРЯДНЫХ СТРОПОВ

Оптимальная система круглопрядных стропов GrabiQ

Ультимативное решение:
ТОЛЬКО 1 металический элемент для многоветвевых текстильных стропов

С-образное звено для круглопрядных стропов – RC

Запатентованное С-образное звено - это совершенное решение в области текстильных стропов. Его конструкция не повреждает материал, предотвращает излишний износ и благодаря этому повышает срок службы.
Только 1 комбинированный элемент.

Самозапирающийся крюк для круглопрядных стропов – RBK

Это первый комбинированный элемент, разработанный для схемы строповки с применением текстильных изделий. Быстрый монтаж и демонтаж на месте без дополнительного инструмента. Кроме того - все преимущества самозапирающегося крюка на текстильном стропе.

Крюк с защелкой для круглопрядных стропов – RH

Исполнение RH, как и RC и RBK, - это соединительный компонент, который может использоваться в качестве оконечного грузозахватного органа. Эти крюки предоставляют больше гибкости, повышают безопасность и удобство в работе, не повреждают текстильные стропы и существенно удлиняют их срок службы.

Оптимальная система круглопрядных стропов GrabiQ

Цветовая маркировка стальных компонентов

Металические составляющие стропов маркируются цветом в зависимости от грузоподъемности. Благодаря этому предотвращается неправильное применение. Крюк с желтой маркировочной полоской (WLL 3т) используется с желтым текстильным стропом той же грузоподъемности.

Решение только с 1 комбинированным элементом

Отсутствие необходимости монтажа дополнительных компрлектующих.
Только 1 элемент.

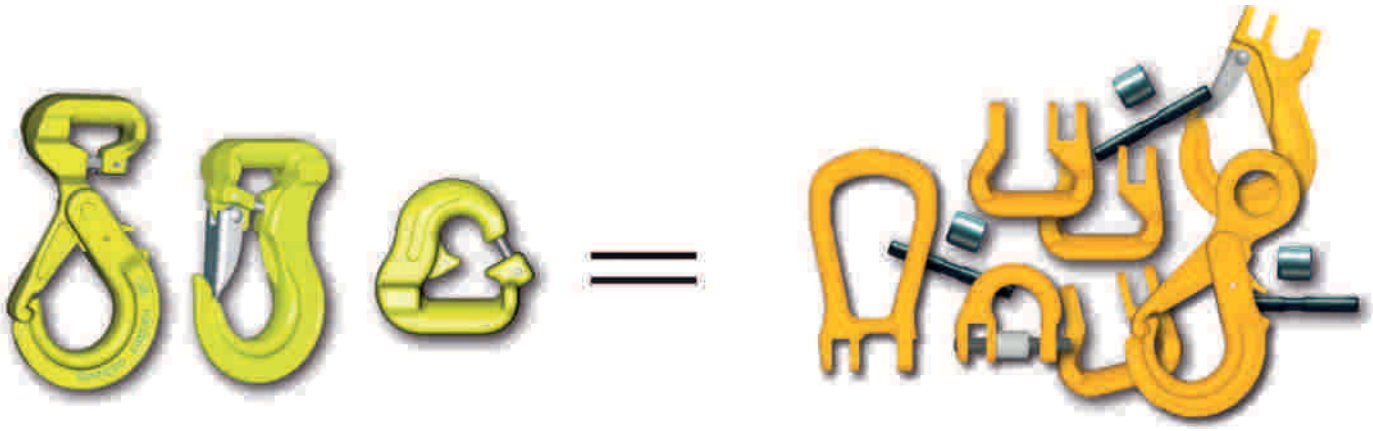

Звено RC совместимо со всеми подвесными кольцами и комплектующими с проушинами

Звено RC функционирует как соединительный элемент. Его можно монтировать со всеми крюками с проушиной и подвесными кольцами с лыской.

Предохранительные опции

Тип C

открывающийся/
закрывающийся
фиксатор

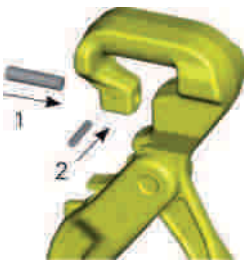

Тип L

стационарный
фиксатор

Оптимальная система круглопрядных стропов GrabiQ

варианты исполнения 1-ветвевых текстильных стропов

варианты исполнения 2-х ветвевых текстильных стропов

варианты исполнения 3-х и 4-х ветвевых текстильных стропов

Таблица грузоподъемности многоветвевых текстильных стропов (в тоннах)

Цветовой код / WLL одного стропа	1-ветвевой	2-ветвевой		3- и 4- ветвевой	
		0 - 45°	45 - 60°	0 - 45°	45 - 60°
фиолетовый / 1т	1	1,4	1	2,1	1,5
зеленый / 2 т	2	2,8	2	4,2	3,0
желтый / 3т	3	4,2	3	6,3	4,5
красный / 5т	5	7,0	5	10,5	7,5

Защитные рукава для текстильных стропов

Область применения:

- Защита тканевой ленты при шероховатых поверхностях (защитные рукава IB, IBAB, UB)
- Безопасное переворачивание транспортируемых грузов, имеющих острые кромки (защитный рукав IBAB)

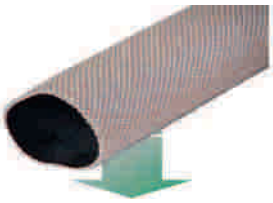

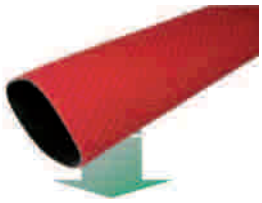

Внутренний диаметр	Внутренняя ширина	Изнутри прорезиненный, снаружи без покрытия / белый	Изнутри прорезиненный, снаружи окрашен в красный цвет
мм	мм	Артикул	Артикул
25	44	IB 2501	IBAB 2510
38	60	IB 3802	IBAB 3811
52	80	IB 5203	IBAB 5212
65	100	IB 7004	IBAB 7013
75	120	IB 7505	IBAB 7514
90	150	IB 9006	IBAB 9015
102	170	IB10007	IBAB10016
125	198	IB12508	IBAB12517
150	250	IB15009	IBAB15018

Защитный рукав несредственно контактирует с кромкой транспортируемого груза, тогда как ленточный или круглопрядный строп может свободно скользить в рукаве. Для того чтобы удлинение и позиционирование стропа были по возможности безупречными защитный рукав должен быть существенно короче ленточного или круглопрядного стропа.

Полиуретановый защитный рукав

Область применения:

- защита ткани ленты при шероховатых поверхностях
- безопасное переворачивание транспортируемых грузов, имеющих острые кромки
- защита ткани ленты от острых кромок

PU1

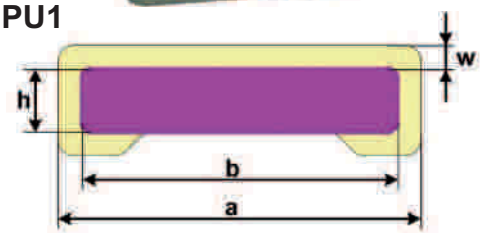

PU2

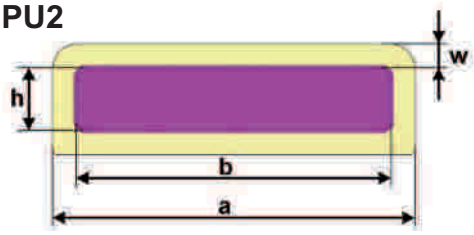

Артикул	a	b	h	w	Для двухслойных ленточных стропов шириной до
	мм	мм	мм	мм	мм
PUx 70/60/12/5	70	60	12	5	50
PUx 80/70/12/5	80	70	12	5	60
PUx 110/100/12/5	110	100	12	5	90
PUx 145/135/12/5	145	135	12	5	120
PUx 170/160/12/5	170	160	12	5	150
PUx 200/190/12/5	200	190	12	5	180
PUx 290/280/15/8	290	280	15	8	240
PUx 330/320/15/8	330	320	15	8	300

Характеристики:

- превосходное скольжение ленты по защитному рукаву благодаря текстильной прокладке
- высокая гибкость и прекрасная защита от передавливания ленты благодаря закругленным кромкам
- оптимальная защита от давления острых кромок посредством стекловолоконой подладки (опционально)
- прекрасное сцепление с влажными и маслянистыми поверхностями благодаря добавлению защитного нетканого материал (опционально)
- закрытые защитные рукава защищают строп со всех сторон. В качестве прилегающей к кромке стороны могут быть использованы обе строны защитного рукава

Полиуретановое покрытие

Область применения:

- защита ткани ленты при шероховатых поверхностях
- защита ткани ленты от острых кромок
- при короткой полезной длине ленточного стропа прочное покрытие предоставляет больше гибкости, чем защитный рукав.

Ленточные стропы с покрытием не пригодны для переворачивания грузов с острыми кромками, потому что перемещение ленты и защитного рукава относительно друг друга невозможно.

Артикул/ код	b	w	Для двухслойных ленточных стропов с шириной ленты до
	мм	мм	мм
PUx 30	30	5	30
PUx 40	40	5	40
PUx 60	60	5	60
PUx 80	80	5	80
PUx 100	100	5	100
PUx 120	120	5	120
PUx160	160	5	160
PUx 180	180	5	180
PUx240	240	5	240
PUx 300	300	5	300

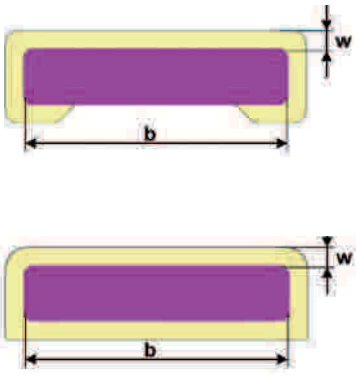

Кромкозащитный уголок для ленточных стропов (полиуретановый)

Области применения:

- защита ткани ленты от острых кромок
- защита транспортируемого груза

Характеристики:

- легкий подбор к ширине ленты благодаря цветовой кодировке
- простая установка на кромках транспортируемого груза благодаря сборочным магнитам

Артикул №/код	b	Цвет	Число магнитов
	мм		
PU-KW-065	65	зеленый	нет
PU-KW-100	1 00	желтый	нет
PU-KW-125	1 25	серый	нет
PU-KW-150	1 50	красный	нет
PU-KW-200	200	коричневый	нет
PU-KW-300	300	оранжевый	нет
PU-KW-065-MAG	65	зеленый	2
PU-KW-100-MAG	100	желтый	4
PU-KW-125-MAG	125	серый	4
PU-KW-150-MAG	150	красный	4
PU-KW-200-MAG	200	коричневый	6
PU-KW-300-MAG	300	оранжевый	8

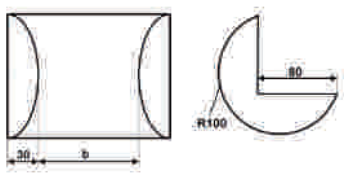

Кромкозащитный уголок для круглопрядных стропов (полиуретановый)

Области применения:

- защита ткани ленты от острых кромок
- защита транспортируемого груза

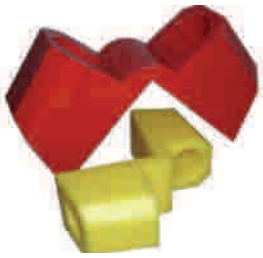

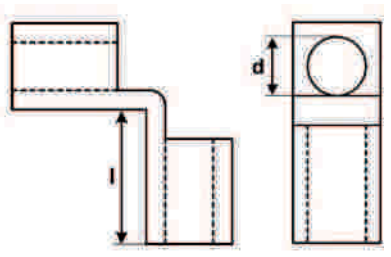

Артикул №/код	b	l	Цвет
	мм	мм	
PU-KSW-030	30	80	желтый
PU-KSW-050	50	125	красный

Применение продукции из полиэстера и уход за ней

Применение:

1. Обязательно проверяйте, соответствуют ли грузоподъемность и длина заказнного Вами изделия.
2. Перед использованием текстильных стропов проверяйте их на отсутствие повреждений. Никогда не пользуйтесь поврежденными текстильными стропами.
3. Не допускается превышение максимальной грузоподъемности изделия.
4. Перед осуществлением подъемной операции убедитесь, что траэктория подъема соответствует вертикали, а захват груза произведен с учетом центра тяжести.
5. Если подъем груза выполняется с одновременным использованием нескольких текстильных стропов или многоветвевым текстильным стропом с стальными комплектующими, применяйте идентичные стропы. Для выбора изделий с подходящей грузоподъемностью следует учитывать углы отклонения ветвей от вертикали.
6. Для укорачивания или удлинения текстильных стропов не допускается использование завязок или узлов на стропах.
7. Категорически запрещены подъемные операции с перекрученными стропами или с стропами, с завязанными на них узлами.
8. Шовные соединения и синюю маркировочную этикетку с указанием грузоподъемности стропа следует размещать между крюком и грузом.
9. Оберегайте текстильные стропы от острых кромок, используя средства защиты кромок или защитные рукава.
10. В ходе эксплуатации ленточных или круглопрядных стропов следует избегать ударных нагрузок и резких рывков при подъеме.
11. Не разрешается тянуть груз за стропы. Не рекомендуется перемещать стропы волочением их по полу.
12. Хранение текстильных грузоподъемных приспособлений должно осуществлятся вдали от щелочей (таких как аммиак или каустическая сода / натроновый щелок). Если вы не уверены относительно возможного воздействия определенных химикатов на применяемые в непосредственной близости с ними текстильные стропы, следует проконсультироваться с представителем HFS.
13. Запрещается использовать грузоподъемные стропы из полиэстера при температурах выше 100 °C.
14. Текстильные стропы подлежат регулярным проверкам после их использования и отбраковке в случаях обнаружения видимых повреждений.

Уход:

1. Рекомендуется хранить изделия в сухом месте.
2. Текстильные стропы следует проверять на отсутствие повреждений швов и этикетки.
3. Изделия можно чистить очистителем на керосиновой основе или под струей воды.
4. Круглопрядные стропы с порванными нитями и/или поврежденным рукавом подлежат замене.
5. Необходимо регулярно проверять круглопрядные стропы на отсутствие узлов и неровностей, которые могут быть причиной обрыва нитей.
7. Ленточные стропы с обнаруженными на них разрывами/порезами, которые составляют более 5 % их ширины, подлежат замене.
8. Ленточный строп изымается из эксплуатации, если его петля/петли изношены

Стяжные ремни H.F.S./S.F.S.

В 2001 г. был принят и введен в действие единый европейский стандарт EN 12195.

Это привело к комплексным изменениям подходов в области крепления грузов при их транспортировке железнодорожным, автомобльным и водным транспортом.

В компании H.F.S. внедрена обширная производственная программа по изготовлению высококачественных стяжных ремней под торговой маркой S.F.S. для различных сфер применения. Стяжные ремни S.F.S. испытаны с присвоением знаков GS и TÜV.

По исполнению стяжные ремни для крепления грузов отличаются различными значениями натяжного усилия LC (Lashing capacities), а также не менее выжными значениями силы предварительного натяжения STF (standard tension force).

Стяжные ремни от компании H.F.S. - это гарантированное качество используемых метериалов, экономичность и безопасность транспортировки грузов.

Первичным подтверждением того, что стяжное приспособление действительно обладает необходимыми для надежного крепления характеристиками, является соответствие его исполнения требованиям EN 12195–2.

Конструкция стяжного ремня

- Во всех странах-участницах Европейского комитета по стан дартизации (CEN) стяжные ремни изготавливаются в соответствии с EN 12195-2.
- Различают **однокомпонентыне** и **двухкомпонентные** стяжные ремни
- Однокомпонентные стяжные ремни используются для обви вания грузов, и поэтому не нуждаются в соедини-тельных элементах (крюках, звеньях)
- Двухкомпонентные стяжные ремни состоят из:
  - **короткой части КЧ** (соединительный элемент СЭ, лента и натяжной механизм НМ) и
  - **длинной части ДЧ** (лента и соединительный элемент СЭ)
- В двухкомпонентном стяжном ремне и короткая, и длинная часть имеют маркировочную этикетку, тогда как односекцион-ный крепежный ремень снабжается только одной эти-кеткой.
- Материал ленты стяжных ремней - 100% полиэстер (PES)

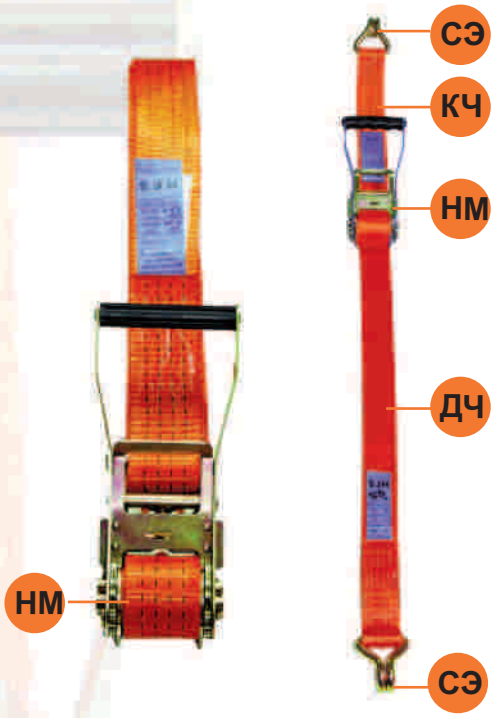

Данные на этикетке согласно EN 12195-2

1. **LC - Lashing capacity (натяжное усилие):** указывает нагрузочную способность стяжного ремня
2. **Длина короткой/длинной части в метрах**
3. **Качество материала (полиэстер)**
4. **Код обратной прослеживаемости изготовителя**
5. **Год изготовления**
6. **Значение растяжения материала**
7. **Поставщик/производитель материала**
8. **Указание, запрещающее применение для подъема**
9. **Сила предварительного натяжения S_{TF} и ручное усилие S_{HF} в дека ньютонах (даН)**

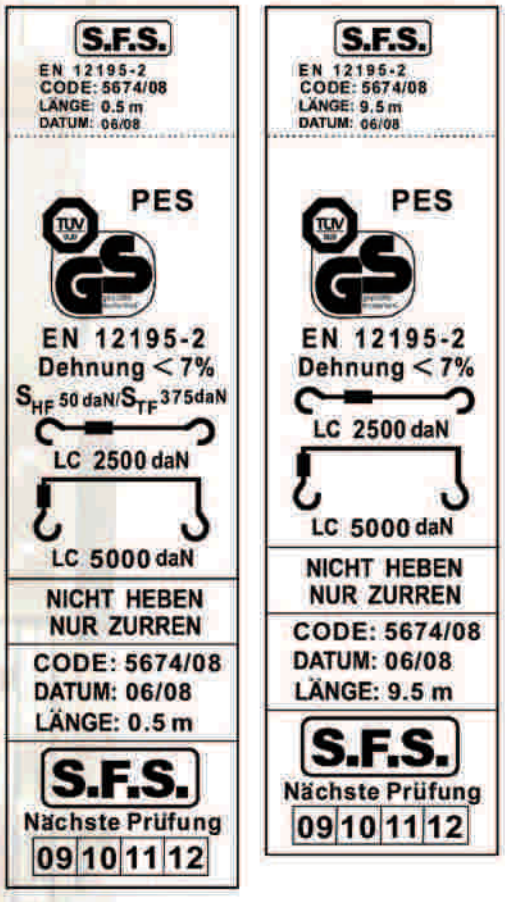

S_{TF} - это сила натяжения, передаваемая стяжному ремню от приложения соответствующего ручного усилия **S_{HF}** на натяж-ном механизме (на рисунке в примере 375даN при 50 даН).

Согласно стандартам EN крепежные ремни подлежат пере-одическому ежегодному освидетельствованию. Для этого на этикетках имеется соответствующее поле для отметки года проведения последней проверки.

Стяжные ремни H.F.S./S.F.S. - исполнения

Двухкомпонентный стяжной ремень с натяжным механизмом с удлиненной рукояткой ERGO, с двумя стандартными остроконечными крюками
Соответствует EN 12195-2
STF 500 даН

Артикул	Ширина ленты	Длинная часть	Короткая часть	Натяжное усилие, даН	
	mm	m	m		
401174	50	7,5	0,5	2500	5000
401153	50	9,5	0,5	2500	5000

Двухкомпонентный стяжной ремень с натяжным механизмом с удлиненной рукояткой ERGO, с двумя крюками с защелкой
Соответствует EN 12195-2
STF 500 даН

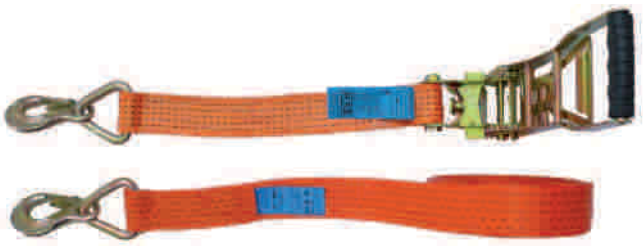

Артикул .	Ширина ленты	Длинная часть	Короткая часть	Натяжное усилие, даН	
	mm	m	m		
400151	50	7,5	0,5	2500	5000
400153	50	9,5	0,5	2500	5000

Двухкомпонентный стяжной ремень с натяжным механизмом Super, с двумя стандартными остроконечными крюками
Соответствует EN 12195-2
STF 400 даН

Артикул .	Ширина ленты	Длинная часть	Короткая часть	Натяжное усилие, даН	
	mm	m	m		
402152	50	7,5	0,5	2500	5000
402153	50	9,5	0,5	2500	5000

Длина рукоятки 235 мм (стандартная длина 225 мм), двойной зубчатый венец с 13 мелкими зубьями (в стандартном варианте: один венец с 11 зубьями)

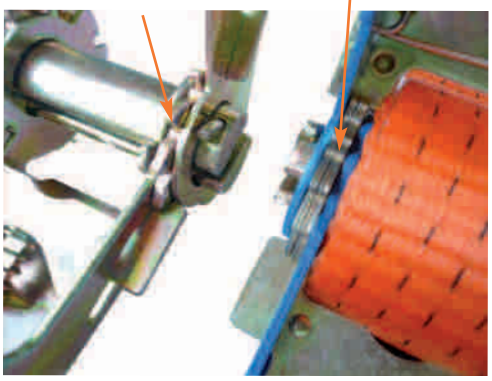

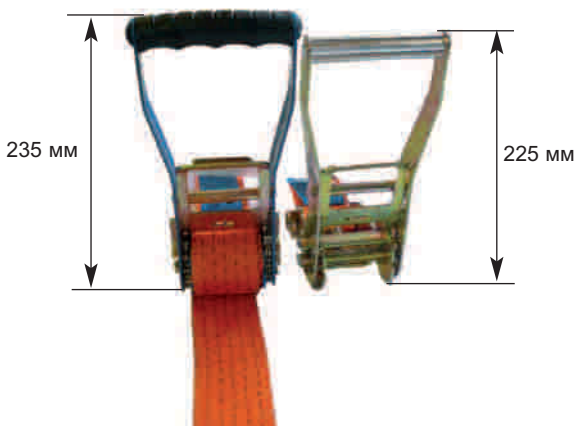

Стяжные ремни H.F.S./S.F.S. - исполнения

Двухкомпонентный стяжной ремень с стандартным натяжным механизмом, с двумя остроконечными крюками
Соответствует EN 12195-2
STF 350 даН

Артикул	Ширина ленты	Длинная часть	Короткая часть	Натяжное усилие, даН	
	мм	м	м		
400110	50	7,5	0,5	2000	4000
400112	50	9,5	0,5	2000	4000
400116	50	7,5	0,5	2500	5000
400117	50	9,5	0,5	2500	5000

Двухкомпонентный стяжной ремень с стандартным натяжным механизмом, с двумя крюками с защелкой
Соответствует EN 12195-2
STF 350 даН

Артикул	Ширина ленты	Длинная часть	Короткая часть	Натяжное усилие, даН	
	мм	м	м		
400150	50	7,5	0,5	2500	5000
400152	50	9,5	0,5	2500	5000

Двухкомпонентный стяжной ремень с стандартным натяжным механизмом, с двухкомпонентными шинными анкерами, для крепления внутри грузовика
STF 280 даН

Артикул	Ширина ленты	Длинная часть	Короткая часть	Натяжное усилие, даН	
	мм	м	м		
400065	50	3,6	0,4	1000	2000
400066	50	5,6	0,4	1000	2000
400067	50	7,6	0,4	1000	2000

Сяжные ремни H.F.S./S.F.S. - исполнения

Двухкомпонентный стяжной ремень
с стандартным натяжным механизмом,
с двумя стандартными остроконечными крюками
STF 280 даН

Артикул	Ширина ленты	Длинная часть	Короткая часть	Натяжное усилие, даН	
	мм	м	м		
400052	35	4,5	0,5	1000	2000
400048	35	5,5	0,5	1000	2000

Двухкомпонентный стяжной ремень
с стандартным натяжным механизмом,
с крюками с карабинной защелкой
STF 280 даН

Артикул	Ширина ленты	Длинная часть	Короткая часть	Натяжное усилие, даН	
	мм	м	м		
400055	35	4,5	0,5	1000	2000
400034	35	5,5	0,5	1000	2000

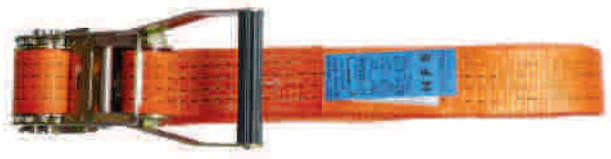

Однокомпонентный стяжной ремень
с стандартным натяжным механизмом
Соответствует EN 12195-2

Артикул	Ширина ленты	Обвязка	Натяжное усилие, даН	
	мм	мм		
400091	50	5	2000	4000
400070	35	5	1000	2000
400071	25	5	650	1300
400072	25	5	400	800

Однокомпонентный стяжной ремень
с зажимным замком,
для обвивания грузов
Соответствует EN 12195-2

Артикул	Код	Ширина ленты	Общая длина	Натяжное усилие, даН
		мм	м	даН
400080	UM-250-KL-3	25	3	750
400081	UM-250-KL-5	25	5	750

Стяжные ремни H.F.S./S.F.S. - исполнения

Двухкомпонентный стяжной ремень с зажимным замком, для крепления (обвязки) грузов внутри грузовиков

Артикул	Ширина стропа	Длинная часть	Короткая часть	Натяжное усилие, даН	
	мм	м	м		
400044	35	3,6	0,4	750	1500

Артикул	Ширина ленты	Длинная часть	Короткая часть	Натяжное усилие, даН	
	мм	м	м		
402069	50	2,7	0,3	2500	5000

Двухкомпонентный автомобильный стяжной ремень, с двумя вертлюжными или простыми остроконечными крючками и тремя зажимными губками
STF 300 даН

Артикул	Ширина ленты	Длинная часть	Короткая часть	Натяжное усилие, даН	
	мм	м	м		
402070	50	2,7	0,3	2500	5000

Двухкомпонентный автомобильный стяжной ремень с двумя вертлюжными или простыми остроконечными крючками
STF 280 даН

Артикул	Ширина ленты	Длинная часть	Короткая часть	Натяжное усилие, даН	
	мм	м	м		
402071	35	2,7	0,3	1500	3000

Двухкомпонентный автомобильный стяжной ремень, с остроконечными крючками и ребристой защитной лентой
STF 300 даН

Стяжные ремни H.F.S./S.F.S. - исполнения

Двухкомпонентный автомобильный стяжной ремень с тремя остроконечными крюками и тремя зажимными губками
STF 280 daH

Артикул	Ширина стропа	Свободный конец	Фиксированный конец	Усилие натяжения, daH	
	мм	м	м		
402072	35	2,7	0,3	1500	3000

Однокомпонентный крепежный ремень с защищенным зажимным замком, специально для транспортировки мебели
Соответствует EN 12195-2
STF 280 daH

Артикул	Ширина ленты	Свободный конец	Фиксированный конец	Усилие натяжения, daH	
	мм	м	м		
40080M	35	2,7	0,3	125	250

Новинка: защита для этикеток

Вариант 1. Этикетка находится в специально сшитой для нее петле. Этикетка постоянно защищена.

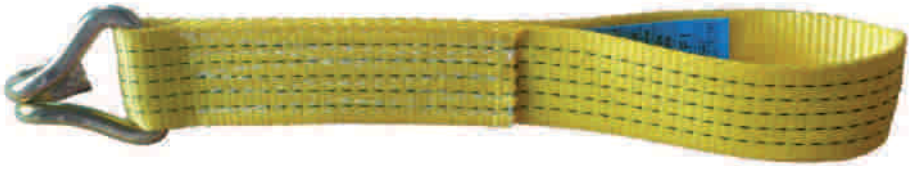

Вариант 2. Этикетка в пластиковой оболочке. Этикетка остается защищенной даже при сильном встречном ветре.

Двухкомпонентный стяжной ремень с мощным натяжным механизмом с удлененной рукояткой Power-Ergo, с двумя стандартными остроконечными крюками
Соответствует EN 12195-2
STF 750 daH

Артикул	Ширина ленты	Длинная часть	Короткая часть	Натяженое усилие, daH	
	мм	м	м		
408750	50	7,5	0,5	2500	5000
410750	50	9,5	0,5	2500	5000

Натяжные механизмы Ergo-KBS (контролируемое ослабление ремня)

- Максимальная безопасность и экономичность
- Соответствуют всем требованиям стандарта EN 12195-2
- Высокий параметр силы предварительного натяжения - STF=500daH - благодаря зубчатому венцу с мелкими зубьями и удлиненной рукоятке
- Большой выбор концевых соединительных элементов для различных условий применения
- ERGO - лучшее решение с точки зрения эргономики: затягивание (натягивающее ленту движение рукоятки - сверху вниз) вместо отталкивания (снизу вверх) обеспечивает значительное облегчение труда
- KBS - контролируемое ослабления натяжения снижает опасность несчастных случаев

Две функции в одной трещотке

1) Натяжной механизм Ergo-KBS освобождает стяжной ремень аналогично стандартной трещотке одним движением
2) Функция KBS - стяжной ремень освобождается ступенчато и контролируемо

Преимущество двух функций:

Для извлечения преимуществ от использования Ergo-KBS нет необходимости использовать ремни лишь с такими трещетками. При креплении грузов значительным количеством ремней, в зависимости от сложности крепежной схемы, достаточным, например, может быть использовать ремни с функцией контролируемого ослабления в качестве первой и последней стяжки. При этом, остальные стяжные ремни будут освобождаться одним движением. Такие решения **экономят время и деньги.**

Артикул	Ширина ленты	Длинная часть	Короткая часть	Натяжное усилие, daH	
	мм	м	м		
403151	50	7,5	0,5	2500	5000
403153	50	9,5	0,5	2500	5000

Защитная сетка для бортового автомобиля

Тип	ø (мм)	Размер ячеек (мм)	Размеры (м)
HCN1515	2,5/3	30/40/45/50	1.5x1.5
HCN1522	2,5/3	30/40/45/50	1.5x2.2
HCN1527	2,5/3	30/40/45/50	1.5x2.7
HCN2025	2,5/3	30/40/45/50	2.0x2.5
HCN2035	2,5/3	30/40/45/50	2.0x3.5
HCN2045	2,5/3	30/40/45/50	2.0x4.5
HCN2540	2,5/3	30/40/45/50	2.5x4.0
HCN3050	2,5/3	30/40/45/50	3.0x5.0
HCN3065	2,5/3	30/40/45/50	3.0x6.5
HCN3560	2,5/3	30/40/45/50	3.5x6.0

Исполнения:

с эластическим креплением

без эластичного креплегия крепления

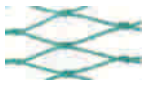

Тип:

с узлами

без узлов

Цвет: зеленый, черный

Не предназнечена для крепления грузов

Виды упаковок:

Простая упаковка

Полиэтиленовая сумка

Кофр

Накидные сетки для крепления грузов

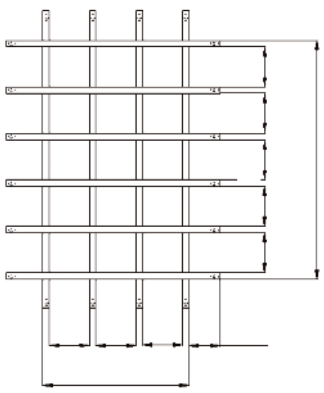

Модель	Cargonet 1.3
Размер	0.9 м x 1.3 м
Размер ячейки	35 мм
Прочность	1000 даН
Цвет	оранжев./другой

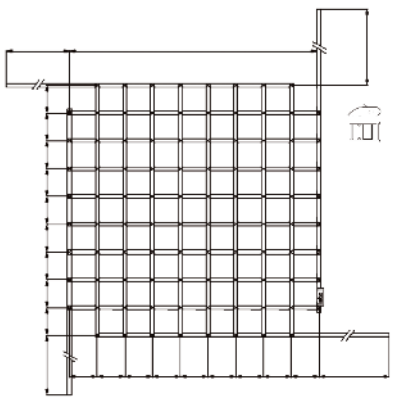

Модель	Cargonet 0.9
Размер	0.9мх0.9м
Размер ячейки	25 мм
Прочность	200 даН
Цвет	черный/другой

Противоскользящие маты Regupol®

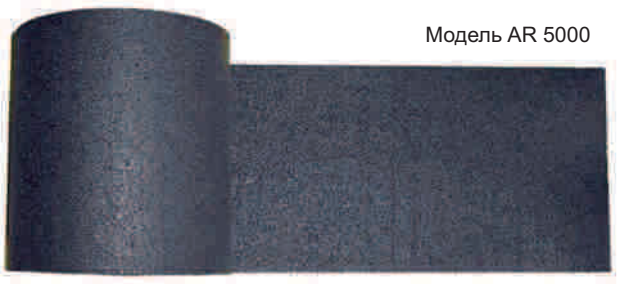

Модель AR 5000

	Код	Длина	Ширина	Толщина
		мм	мм	мм
Толщина	AR 1000	8000	1500	8
Полоса	AR 5000	5000	250	8

Области применения:

- Повышение коэффициента трения μ между грузом и грузовой платформой
- Достижение определенных коэффициентов трения
- Сокращение времени, необходимого для безопасного крепления груза, посредством уменьшения количества крепежных средств
- Повышение безопасности вследствие образования деформированного углубления

Допускается деформация противоскользящих матов максимально на 30 % по сравнению с их первоначальной толщиной. Если данное условие нарушается, расчетное увеличение коэффициента трения должно быть соответствующим образом скорректировано.

Исполнение:

Противоскользящие маты HFS изготавливаются из материала Regupol® 8012. Regupol® - это высокопрочное соединение резинового гранулята с полиуретановыми связующими средствами. Отличительными особенностя ми Regupol® являются:

- высокая долговременная эластичность при одновременно высокой механической нагрузочной способности
- долговечность
- возможностью вторичной переработки

Критерии отбраковки:

- сохраняющиеся деформации
- разбухшие или выкрошившиеся места
- охрупчивание
- сильное загрязнение
- повреждение противоскользящего мата агрессивными средами

Приспособления для защиты от острых кромок

Цели применения средств защиты от кромок:

- защита чувствительных поверхностей транспортируемых грузов
- защита тканевой ленты от опасных надрезов
- увеличение поверхности прилегания на острых кромках
- защита тканевой ленты от истирания при транспортировке шероховатых грузов (например, необработанное дерево, бетонные элементы, продукция из катаной стали) или при проворачивании транспортируемых грузов с острыми кромками
- достижение равномерного распределения усилий в крепежных средствах при поперечном креплении грузов

Полиуретан:

Вследствие исключительных свойств все средства защиты кромок H.F.S./S.F.S. изготавливаются из полиуретана (PU). Этот материал отличается следующими качественными характеристиками:

- гибкостью в широком диапазоне температур
- высокой износостойкостью
- очень хорошей устойчивостью к атмосферным воздействиям
- стойкостью к воздействию масел, жировых смазок и растворителей
- высокой стойкостью к надрыву и раздиранию

кромка острая, если: r < d

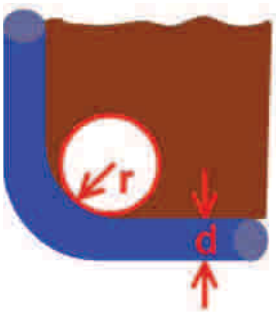

Острые кромки

Об острой кромке, требующей применения специальных защитных приспособлений, говорят согласно общепринятому определению в случаях, когда радиус **r** транспортируемого груза меньше или равен толщине **d** ленточного или круглопрядного стропа.

Кромкозащитные уголки для стяжных ремней (материал PE)

Характеристики:

- Длина плеч: 190 x 190 мм
- Толщина материала: 19 мм (двухслойная пластина с перемычками)
- Вес: 2,2 кг/м
- Максимальная длина: 4 м

Обозначение/артикул № KS03

- Легкое обращение благодаря большой поверхности прилягания
- Уголок не выпадает
- Пригоден для любой ширины ремня
- Может укорачиваться произвольным образом
- Применим при температурах от -30 °C до +100 °C
- По условиям производства цвет может быть изменен

Кромкозащитный уголок, обладающий особой прочностью благодаря внутренней ячеистой структуре. Уголок для длинных кромок из полиэтилена (PE), имеет высокую жесткость на кручение и перекрывает зазоры в грузе. Особо рекомендуется для чувствительных грузов, таких как черепица, струганные деревянные детали, бочки, уложенные на поддоны. Оберегает ленту ремня и благодаря лучшей передаче усилий способствует достижению более высокого усилия затяжки.

Кромкозащитные пластины для стяжных ремней (полиуретановые)

Область применения:

- защита ткани ленты от острых кромок
- защита транспортируемого груза
- достижение равномерного распределения усилий стяжных ремней при поперечном креплении грузов

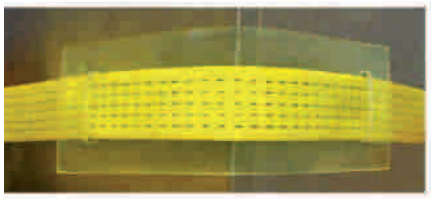

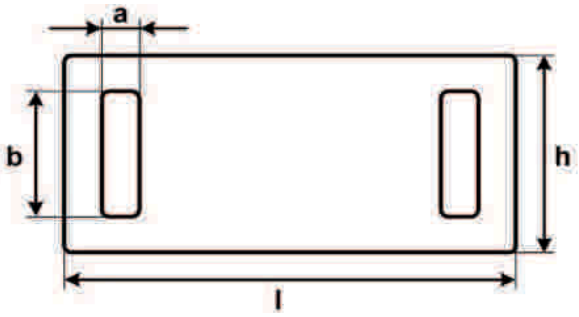

Артикул / код товара	l	h	b	a
	мм	мм	мм	мм
KSPDF 025	250	80	25	10
KSPDF035	250	80	35	10
KSPDF 055	300	100	55	10
KSPDF 060	450	100	60	30
KSPDF 070	450	120	70	30
KSPDF 080	450	120	80	30
KSPDF 090	470	130	90	40
KSPDF 100	470	150	100	40

Защита кромок - ассортимент для стяжных ремней

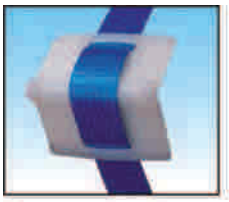

Модель: KS01

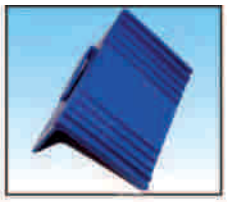

Модель: KS02

Модель: KS03

Модель: KS04

Модель: KS05

Модель: KS06

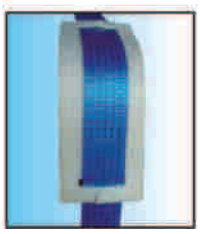

Модель: KS07

Модель: KS08

Тестирование полиэтилена (от -40° до 100 °C)

Модель	Материал / ширина ленты / размеры	Описание
KS01	полиэтилен/50 мм/90x135x135 мм	Стандартная защита кромок
KS02	полиэтилен/50 мм/145x100x75 мм	Ребристая пластмассовая деталь с направляющим каналом и фиксацией стяжного ремня, предназначена для транспортировки бетонных элементов конструкций
KS03	полиэтилен/-/19x190x190 мм	Кромкозащитный уголок, обладающий особой прочностью благодаря внутренней ячеисто структуре. Полиэтиленовый уголок для длинных кромок имеет очень высокую жесткость на кручение и перекрывает зазоры в грузе. Особо рекомендуется для чувствительных грузов, таких как черепица, струганные деревянные детали, бочки, уложенные на поддоны
KS04	сталь/50 мм/90x135x135 мм	Стандартный стальной кромкозащитный уголок для случаев, когда необходима особая прочность
KS05	полипропилен/50/145/175/130	Высококачественный полипропилен, оптимальное изменение направления усилия, благодаря особой форме снижает износ ленты стяжного ремня
KS06	полиэтилен/50 мм/179x131 мм	Специальная разработка для транспортировки рулонов бумаги, выпуклая контактная поверхность для правильной посадки на рулоне, внутренняя полость защищает кромки
KS07-35	полиуретан/35 мм/80x250 мм	Стандартный кромкозащитный уголок с длинной поверхностью прилегания
KS07-50	полиуретан/50 мм/100x280 мм	Стандартный кромкозащитный уголок с длинной поверхностью прилегания
KS08-35	полиуретан/35 мм/50x500 мм	Стандартный кромкозащитный уголок с длинной поверхностью прилегания
KS08-50	полиуретан/50 мм/75x500 мм	Стандартный кромкозащитный уголок с длинной поверхностью прилегания

Стяжные ремни - контроль качества

Соответствие характеристик стяжных ремней H.F.S./S.F.S. действующим техническим нормативам проверяется на регулярной основе. Обязательный заводской контроль качества дополняют регулярные приемо-сдаточные испытания конкреретной отгружаемой со склада партии продукции. На прошедших сертификацию испытательных стендах проверяются стойкость к эксплуатационным нагрузкам и параметры допустимого растяжения стяжных ремней как по заказам больших объемов (до нескольких тысяч штук), так и по поставкам одной стандартной упаковки (10 единиц изделий).

Сотканная цветная лента стяжных ремней испытывается на разрывное усилие и растяжение строго в соответствии с требованиями стандарта EN 12195-2. Данный стандарт предписывает, что разрывное усилие ленты должно не менее чем в три раза превышать рабочее натяжное усилиения стяжного ремня. При нагрузке на ремень, равной его натяжному усилию, удлинение ленты должно составлять не более чем 7%.

Таблица физико-механических характеристик стяжных ремней H.F.S. / S.F.S.

Описание	Нормативное разрывающие усилие ремня с стяжным механизмом, даН	Фактическое разрывающее усилие изделий HFS/SFS, даН	Нормативное разрывающее услие непрошитой ленты, даН	Фактическое разрывающее усилие ленты HFS/SFS, даН	Нормативное допустимое удлинение при нагрузке, равной LC, %	Фактическое удлинение ремней HFS/SFS при нагрузке, равной LC, %
Стяжной ремень 2,0 т	4000	4500	6000	6400	7	5,6
Стяжной ремень 2,5 т	5000	5200	7500	7800	7	5,6
Стяжной ремень 5,0 т	10000	10500	15000	15300	7	6,0
Стяжной ремень 0,75 т	1500	1700	2250	2350	7	5,3
Стяжной ремень0,4 т	800	840	1200	1340	7	4,0

Физика - основа правильного крепления грузов

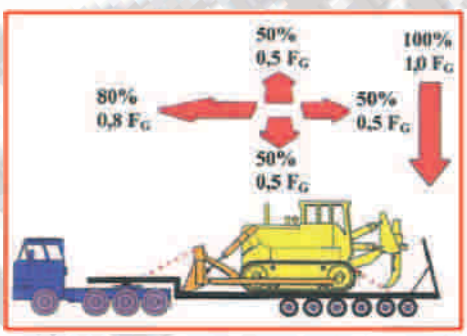

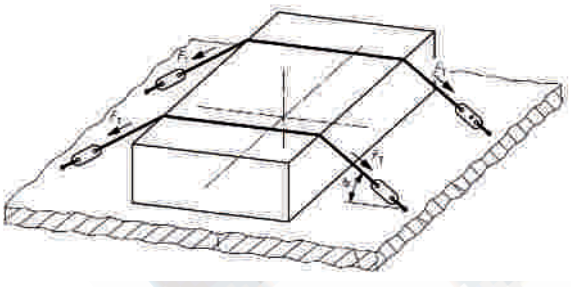

Рис. 1. Поперечное (накидное) крепление грузов

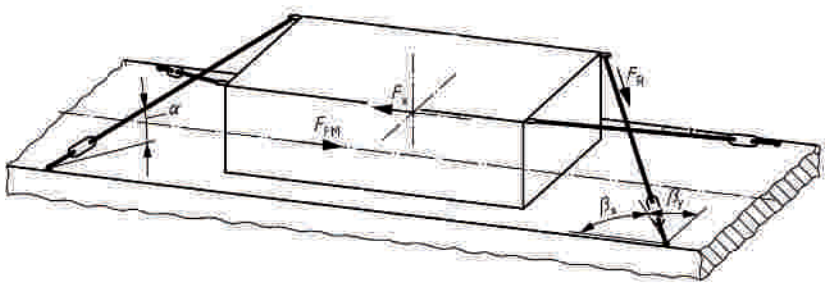

Рис. 1. Диагональное (якорное) крепление грузов

Расчет количества и типоразмера стяжных приспособлений

I) Расчет необходимого количества стяжных приспособлений при креплении поперечным (накидным) способом

Oberflächen Beschaffenheit

Масса груза	1000 кг	Holz/Holz	trocken
Коэффициент трения μ между грузом и платформой транспортного средства	0,3		
Сила предварительного натяжения STF одного стяжного приспособления	400 даН		
Угол наклона стяжного приспособления (α)	30 градусов		

Количество необходимых стяжных приспособлений: **2**

II) Расчет минимальных требований к значению допустимого натяжного усилия на цепь при креплении стяжными цепными системами диагональным (якорным) способом

(согл. Рис. 2. Цепные стяжки 2x2)

Масса груза	20000	кг
Коэффициент трения μ между грузом и платформой транспортного средства	0,3	
Угол наклона стяжного приспособления (α)	30	градусов

минимально необходимое натяжное усилие на одну стяжную цепь **5000** **даН**

Запрашивайте калькулятор средств крепления (образей выше) у торгового представителя H.F.S. в Вашем регионе. При наличии сведений о грузе с помощью калькулятора автоматически рассчитывается требующееся количество средств крепления.

Цепное натяжное устройство для крепления грузов / EN 12195-3

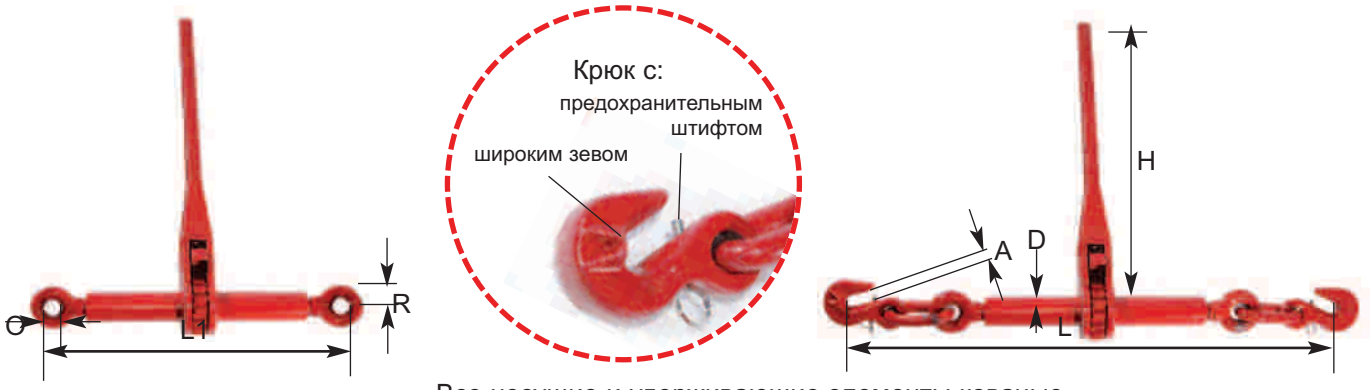

- Все несущие и удерживающие элементы кованые
- Легко функционирующий, надежный храповой механизм (ретчет)
- Нержавеющие пружины храпового механизма

Ø цепи, в мм	Допустимое натяжное усилие, в кН	Разрушающее усилие, кН	Размеры, в мм										Вес, кг		Артикул	
			L		L 1		Запас натяжения	A	D	H	O	R	с крюками	без крюков	с крюками	без крюков
			мин.	макс.	мин.	макс.										
8	40	80	585	735	355	480	150	9	34	340	20	52	4,6	3,4	581380	581384
10	63	126	635	785	355	480	150	11,5	34	340	20	52	5,6	3,4	583381	581383
13	106	212	700	850	355	505	150	15	36	340	26	59	8,4	3,7	581381	581382

Важные обновления требований для стяжных цепей по EN 12195-3

- Стяжные устройства должны быть оснащены предохранительными элементами (крюки с пре дохранительными штифтами), предотвращающими непреднамеренное выскальзывание цепи
- Укорачивающие крюки должны иметь широкое зево
- Ретчеты должны быть оснащены устройствами, предохраняющими от выкручивания
- Цепные натяжные устройства и крепежные цепи должны иметь новую маркировку

Предохранительный штифт с накаткой

Арт.	Размер	Длина
582488	8	50 мм
582488	10	50 мм
582490	13	65 мм

Предохранительный штифт с кольцом

Арт.	Размер	Длина
581488	8	31 мм
581489	10	36 мм
581490	13	47 мм

Приблизительные обзорные таблицы необходимых средств крепления

ТАБЛИЦА ДЛЯ ПОПЕРЕЧНОГО (НАКИДНОГО) КРЕПЛЕНИЯ					
ВЕС ГРУЗА, т	Количество стяжных ремней по EN 12195-2, в зависимости от исполнения (силы STF)			Количество стяжных цепей по EN 12195-3	
	STF 300 даН/шт.	STF 500 даН/шт.	STF400 даН/шт.	ø8 мм STF 2000/шт.	ø10/13 мм STF 2500/шт.
2,0	4	2	3	1	1
3,0	5	3	4	1	1
5,0	9	5	7 (3)	1	1
7,0	12	7	9 (4)	2	2
10,0	17	10	13 (5)	3	2
15,0	25	15	19 (8)	4	3
20,0	34	20 (8)	25 (10)	5	4 (2)
25,0	42	25 (10)	32 (13)	5	5 (2)
28,0	47	28 (12)	35 (14)	5	5 (3)

ВСЕ УКАЗАННЫЕ ЗНАЧЕНИЯ ЯВЛЯЮТСЯ ОРИЕНТИРОВОЧНЫМИ, ИХ МОЖНО ИСПОЛЬЗОВАТЬ ПРИ ОПТИМАЛЬНЫХ УСЛОВИЯХ:
Коэффициент трения μ = 0,3 Угол наклона α = 30˚
Значения в скобках: количество приспособлений при μ = 0,6 за счет применения противоскользящих матов!

ТАБЛИЦА ДЛЯ ДИАГОНАЛЬНОГО КРЕПЛЕНИЯ			4 (2 x 2) стяжных цепи / ремня = 1 КОМПЛЕКТ		
ВЕС ГРУЗА, т	Стяжная цепь ø 8 мм LC=4000	Стяжная цепь ø10 мм LC=6300	Стяжная цепь ø13 мм LC=10600	Стяжные ремни по EN 12195-2	
				LC=1000	LC=2000
2,0	1 комплект			1 комплект	
3,0	1 комплект			1 комплект	
5,0	1 комплект				1 комплект
7,0	1 комплект				1 комплект
10,0	1 комплект				
15,0	1 комплект				
17,0		1 комплект			
20,0		1 комплект			
25,0		1 комплект			
28,0			1 комплект		

Цепь ZK для 2-компонентной стяжной системы класса 8 /G80/

- Применяется в комплекте с натяжным устройством (ретчетом)
- Стандартная длина 3500 мм
- Любая другая длина цепи по запросу
- Поставка осуществляется с соответствующей маркировочной биркой согласно EN 12195-3

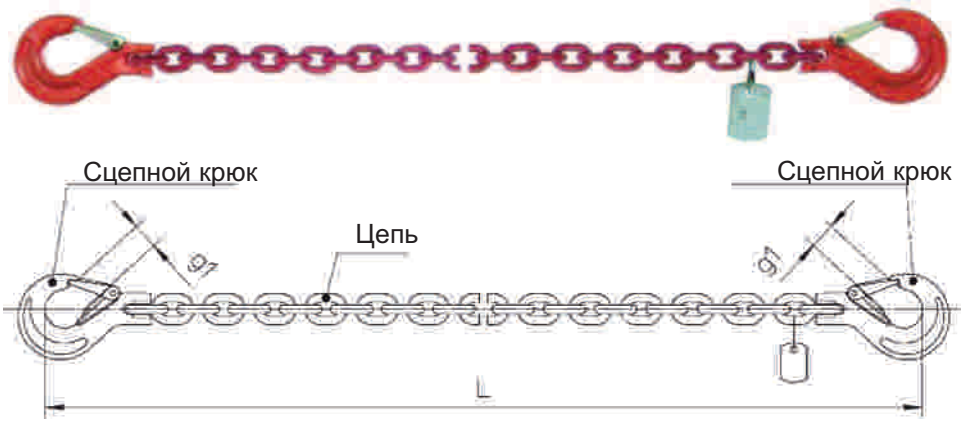

Другие исполнения:

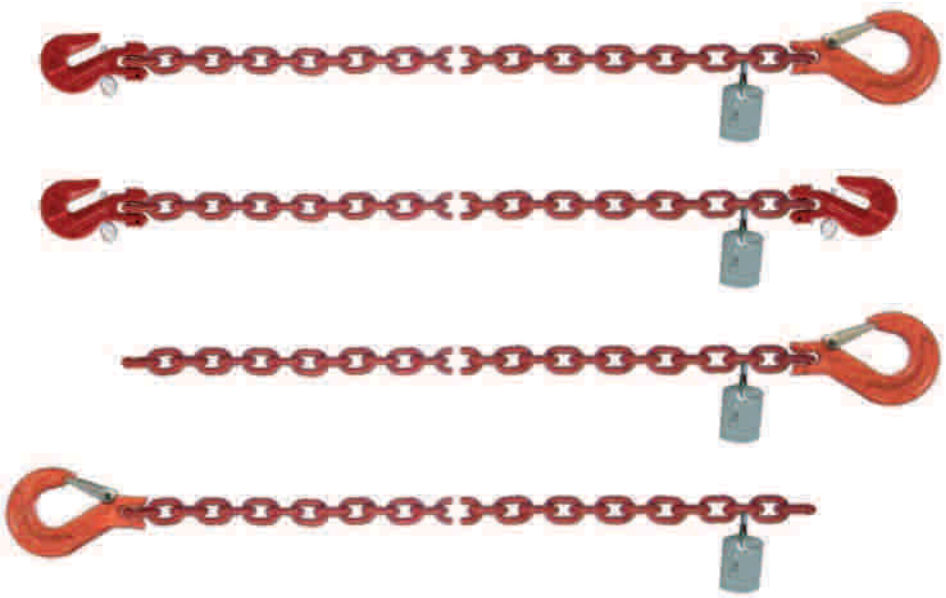

Тип	Натяжное усилие LC, [кН]	Стандартная длина L [мм]	Ширина зева крюка g1 [мм]	Вес, кг/шт.
ZK8-I-KHS-KHS 3500	40	3.500	26	6,4
ZK10-I-KHS-KHS 3500	63	3.500	31	10,27
ZK13-I-KHS-KHS 3500	100	3.500	39	17,49

Принцип применения двухкомпонентной цепной стяжной системы класса 8 / G80 /

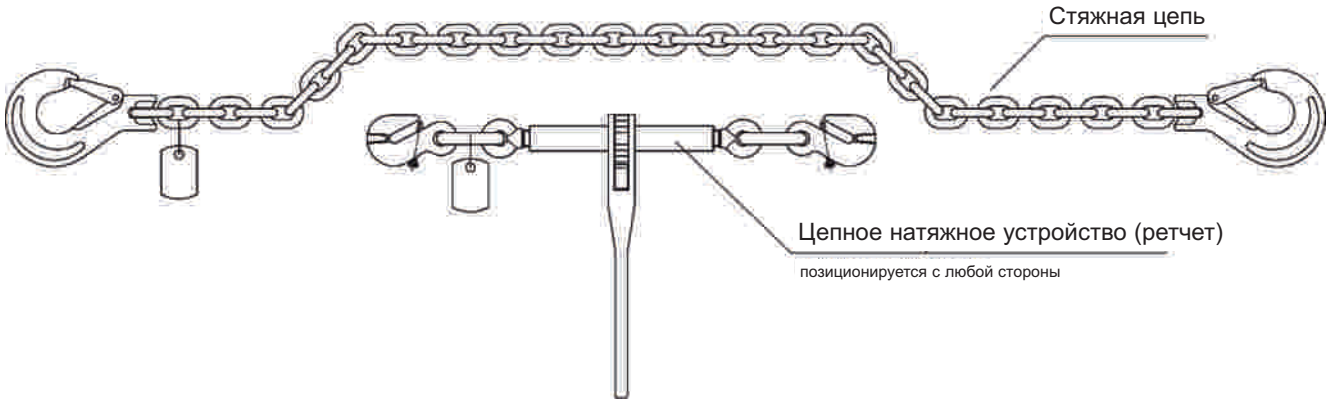

Однокомпонентная цепная стяжная система ZKS G80

- В составе системы стандартные комплектующие G80
- Соответствует стандарту ÖNORM EN 12195-3
- Стандартная длина 3500 мм
- Поставляемая длина: в соответствии с заказом

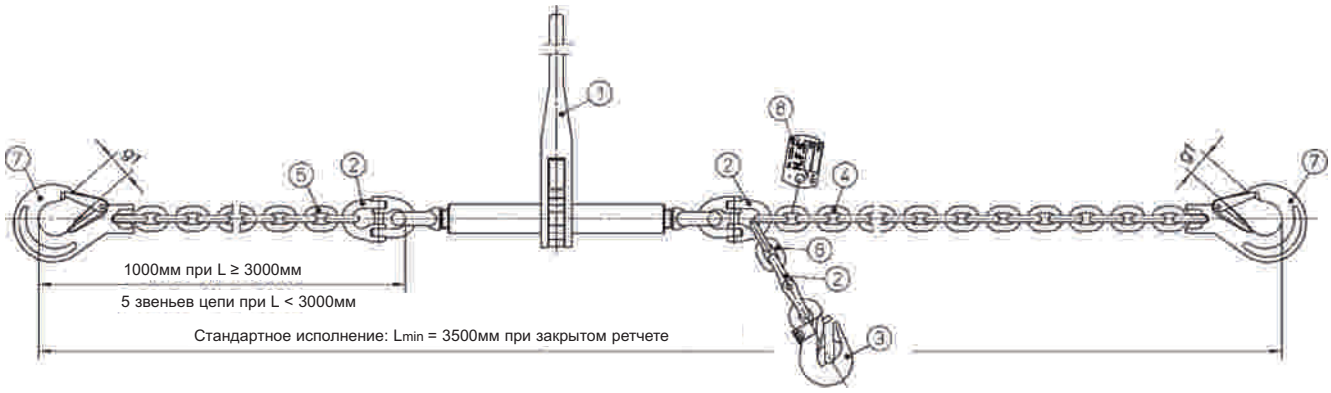

1 храповое натяжное устройство RLS (ретчет)
2 соединительное звено
3 укорачивающий крюк PKS с предохранительным штифтом
4-6 цепь класса 8 /G80/
7 сцепной крюк KHS
8 маркировочная бирка

Тип	LC - усилие натяж. [кН]	L [мм]	g1 [мм]	Вес, кг/шт.
ZKS 8 -KHS-PKS 3500	40	3.500	26	9,7
ZKS 10 -KHS-PKS 3500	63	3.500	31	14,5
ZKS 13 -KHS-PKS 3500	100	3.500	39	26,1

Храповое натяжное устройство (ретчет)
без укорачивающих крюков

Арт.	Код	Натяжное усилие [кН]
581380	RLS8.8 lose	40
583381	RLS10.8 lose	63
581381	RLS13.8 lose	100

Храповое натяжное устройство (ретчет)
в комплекте с укорачивающими крюками

Арт.	Код	Натяжное усилие [кН]
581384	RLS8.8	40
581383	RLS10.8	63
581382	RLS13.8	100

Цепь ZK для 2-компонентной системы класса 10 /G100/

- Применяется в комплекте с натяжным устройством (ретчетом)
- Стандартная длина 3500 мм
- Любая другая длина цепи по запросу
- Поставка осуществляется с соответствующей маркировочной биркой согласно EN 12195-3

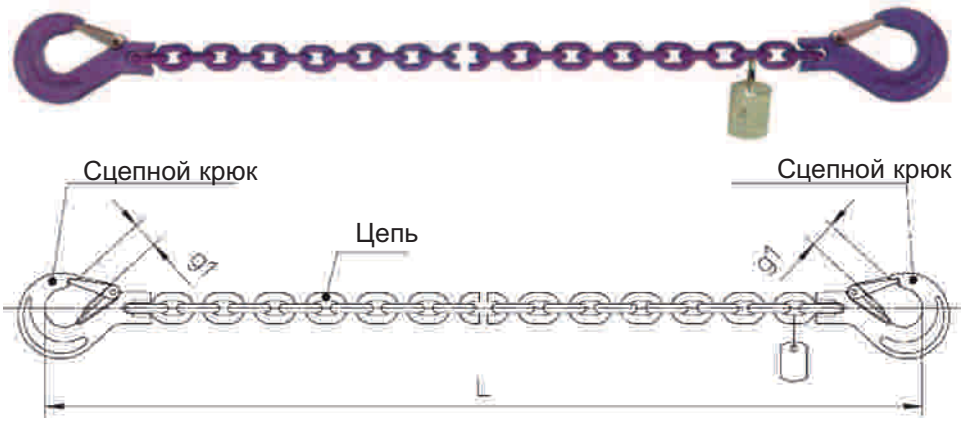

Другие исполнения:

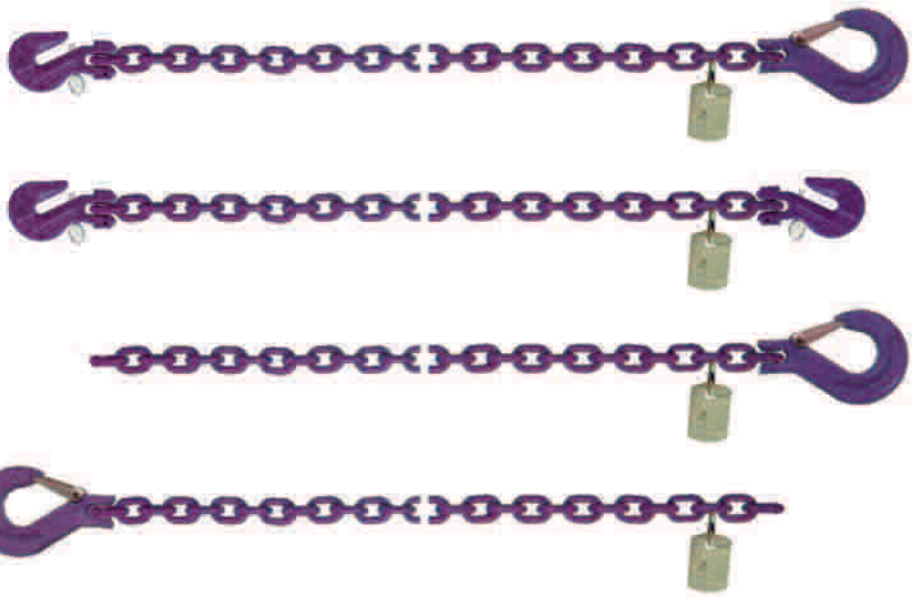

Тип	Натяжное усилие [кН]	L [мм]	Ширина зева крюка g1 [мм]	Вес кг/шт.
ZK8-I-KHS-KHS 3500	50	3.500	26	6,4
ZK10-I-KHS-KHS 3500	80	3.500	31	10,27
ZK13-I-KHS-KHS 3500	135	3.500	39	17,49

Принцип применения двухкомпонентной стяжной системы класса 10 G100

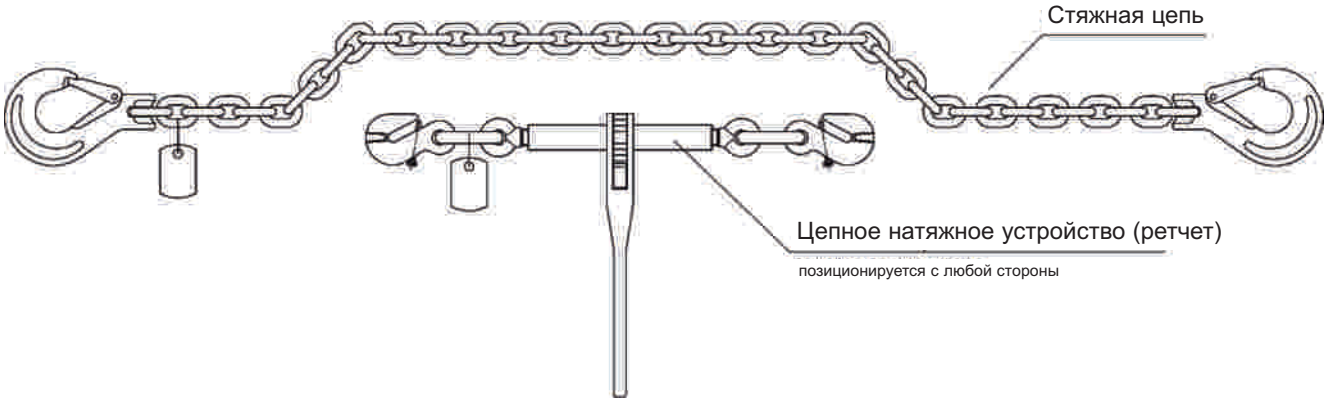

Однокомпонентная цепная стяжная система ZKS G100

- В составе системы стандартные комплектующие G100
- Соответствует стандарту ÖNORM EN 12195-3
- Стандартная длина 3500 мм
- Поставляемая длина: в соответствии с заказом

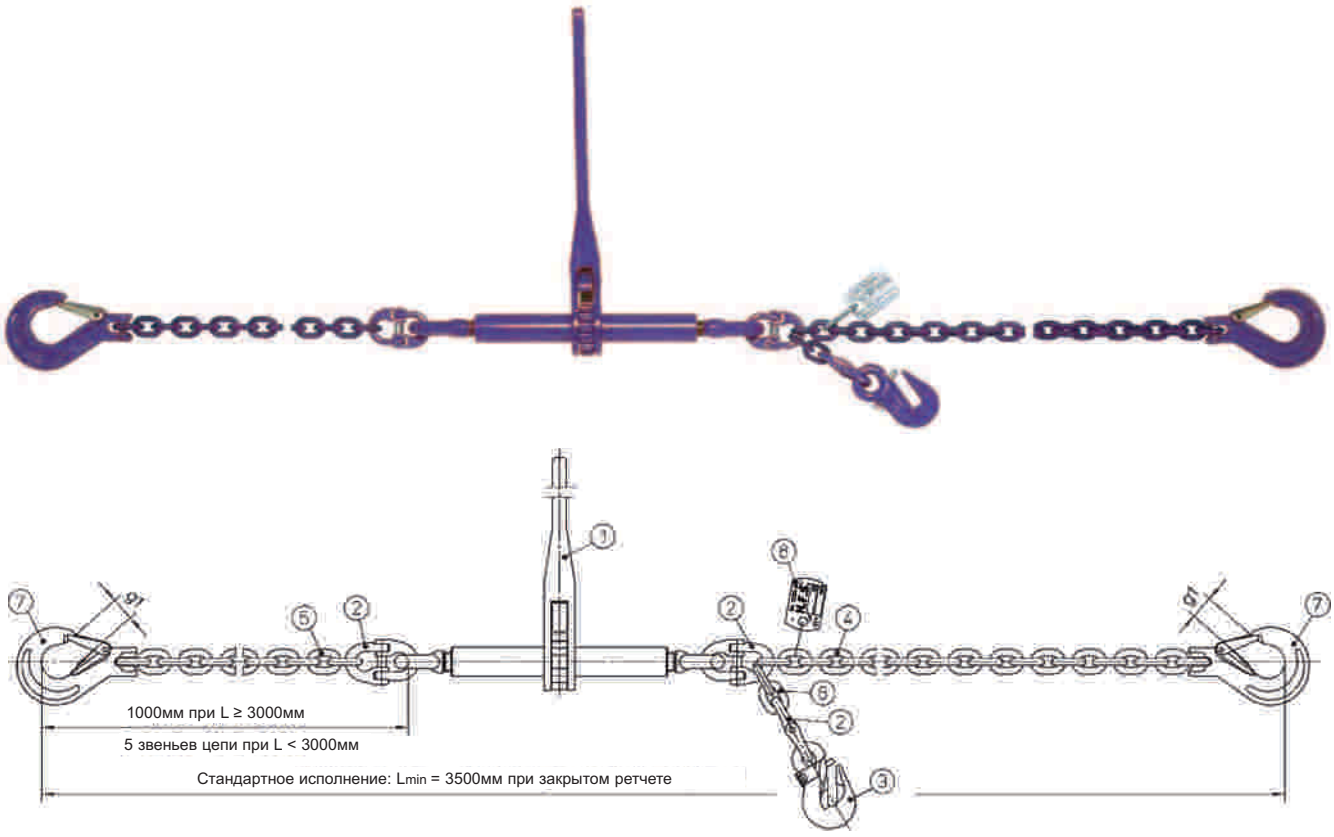

1 храповое натяжное устройство RLS G100 (ретчет)
2 соединительное звено V/S G100
3 укорачивающий крюк PKS G100 с предохранительным штифтом
4-6 цепь класса 10 /G100/
7 сцепной крюк HKS/S G100
8 маркировочная бирка

Тип	Натяжное усилие LC [кН]	L [мм]	g1 [мм]	Вес кг/шт.
ZKS 8 -HKS/S-PKS 3500	50	3.500	26	9,7
ZKS 10 -HKS/S-PKS 3500	80	3.500	31	14,5
ZKS 13 -HKS/S-PKS 3500	135	3.500	39	26,1

Храповое натяжное устройство (ретчет)
в комплекте с укорачивающими крюками

Арт.	Код	Натяжное усилие LC [кН]]
582384	RLS8.10 lose	50
582383	RLS10.10 lose	80
582382	RLS13.10 lose	135

Храповое натяжное устройство (ретчет)
в комплекте с укорачивающими крюками

Арт.	Код	Натяжное усилие LC [кН]]
582380	RLS8.10	50
582381	RLS10.10	80
580381	RLS13.10	135

Стяжные приспособления: информация по применению и уходу

1 При выборе стяжных цепей и их использовании следует учитывать необходимое натяжное усилие, а также способ применения и вид закрепляемого груза. Правильный выбор определяется не только размером, формой и весом груза, но и предполагаемым способом крепления, средой, окружающей груз при транспортировке, и видом груза. Длиннозвенные стальные цепи с шагом от 3d до 6d, которые предназначены только для транспортировки длинномерного лесоматериала, нельзя использовать в качестве универсальных средств крепления.

2 При выборе стяжной цепи необходимо учитывать ее калибр/прочность, а также необходимую и достаточную длину для соответствующего способа крепления. Расчаливание стяжных цепей и их демонтаж после транспортировки груза необходимо планировать до начала выполнения крепежных операций. Во время длительной поездки необходимо учитывать частичные выгрузки. Количество стяжных цепей рассчитываются согласно prEN 12195-1:2000.

3 Ввиду отличий в характеристиках разных видов крепежных приспособлений, в частности по прочности и изменению длины под нагрузкой, для крепления одного и того же груза нельзя применять разные стяжные приспособления (например стяжные цепи и стяжные ремни из синтетических волокон). При использовании дополнительных соединительных деталей и крепежных приспособлений необходимо следить за тем, чтобы они соответтсвовали параметрам применяемой цепи стяжной системы.

4 Демонтаж крепления: перед снятием стяжных приспособлений необходимо обеспечить, уверенное нахождение груза на платформе без страховки и убедиться в отсутствии угрозы его падения. При необходимости, на грузе можно заранее закрепить грузозахватные приспособления для выполнения дальнейших грузоподъемных операций и/или перемещения груза.

5 Перед разгрузкой следует обеспечить возможность свободного перемещения груза с платформы транспортного средства, устранить возможные преграды из-за незаконченого демонтажа крепежных приспособлений.

6 В случае обнаружения видимых повреждений на стяжных цепях или комплектующих, необходимо изъять приспособление из эксплуатации и передать представителю HFS для проведения ремонта. В качестве существенных повреждений следует рассматривать следующие признаки:

— в круглозвенных стальных цепях: поверхностные трещины, удлинение более 3 %, износ более 10 % от номинальной толщины, видимые деформации;
— в соединительных деталях и натяжных устройствах: деформации, трещины, признаки значительно го износа, признаки коррозии.

8 Необходимо обращать внимание на то, чтобы крепежные цепи не повреждались острыми кромками груза, который они крепят.

9 Разрешается использовать только стяжные цепные системы с читаемой маркировкой и снабженные специальной биркой.

10 Нагрузка на стяжные цепи не должна превышать допустимую нагрузку: максимальное ручное усилие, равное 500Н, разрешается прикладывать на рукоятку натяжного устройства только одной рукой.

11 Запрещено использование связанных стяжных цепей и цепей, соединенных болтами или винтами.

12 Следует предотвращать повреждение маркировочных бирок, располагая их с удалением от кромок груза и, если это возможно, от самого груза.

13 Крепежные цепи и кромки груза следует защищать от истирания или возможных повреждений, используя защитные оболочки и/или кромкозащитные средства.

14 Специальную информацию о каком-либо типе крепежной цепи и о ее назначении можно получить от представителя HFS/.

Нержавеющие цепи и комплектующие

NIRO EDELSTAHL Rostfrei

Цепи NIRO

NIRO - грузоподъемные цепи из нержавеющей стали

Изделия NIRO – это инновационный продукт в сфере производства нержавеющих цепей. Они по настоящему обладают устойчивостью к воздействию агрессивных сред и были созданы в результате многочисленных консультаций на производственных предприятиях, а также на основании многолетнего опыта и интенсивной исследовательской работы.

Химическая устойчивость. Производственная программа NIRO отвечает самым высоким требованиям по химической устойчивости благодаря тщательному подбору используемых материалов, а также предлагает предельно широкий спектр применения (под заказ также возможно производство приспособлений из специальных сплавов).

Устойчивость к механическим нагрузкам. Компоненты NIRO разработаны с учетом механических нагрузок уровня промышленного применения. В области подъема грузов NIRO соответствует 5-му классу качества (коэффициент запаса прочности SF 4:1), в приводных цепях прочный материал обеспечивает особо продолжительный срок службы приводных устройств. Помимо увеличенного коэффициента запаса прочности по 5-му классу цепи NIRO для талей гарантируют высокую степень точности калибровки и легкий ход по цепному зубчатому колесу. Якорные цепи NIRO существенно превосходят требования соответствующих нормативов EN/DIN и ISO по допустимым нагрузкам и точности хода по цепному колесу якорной лебедки.

Разные методы покрытия. Нержавеющие цепи и комплектующие NIRO доступны в различных исполнениях внешнего покрытия поверхности изделий. Выбор оптимального варианта для конкретной задачи возможен благодаря разнообразию используемых методов обработки, некоторые из которых были специально разработаны для системы NIRO: натуральное черное покрытие для дальнейшей обработки, шлифование механическим способом для приводных устройств, электрополирование для пищевой промышленности, протравливание для применения в качестве якорных цепей, облучение для подъема грузов.

Специально подобранные материалы. В производстве таких изделий NIRO как крюки, предохранительные замки для крюков, болты, цепи, подвесные кольца и пр. используются в основном марки стали 1.4404 (слабо магнетическая) или 1.4462 (магнетическая). Предохранительные штифты изготавливаются из 1.4310, пружины из 1.4571, маркировочные бирки из 1.4301, тросики из 1.4404 и опрессовочные клеммы из 1.4571. Особыми преимуществами по своим химическим и механическим характеристикам обладают материалы 1.4404 и 1.4462 – лучшей коррозионной и механической устойчивостью.

Весь спектр компонентов. На сегодняшний день NIRO – это оптимизированная программа по выпуску широкого спектра комплектующих для индивидуальных требований: цепи, кольца, крюки, соединительные звенья, укорачиватели, такелажные скобы, вертлюжные и крутящиеся компоненты и пр.

Отраслевые решения. Возможность подбора оптимальных комплектующих из нержавеющей стали и их комбинирование позволяют использовать изделия NIRO в различных сферах:

- Химическая промышленность
- Пищевая промышленность
- Очистные сооружения
- Охрана окружающей среды
- Альтернативная энергетика
- Атомная энергетика
- Порты и военная техника
- Мореплавание
- Машиностроение

Грузоподъемные стропы NIRO G5 / класс качества 5, аналог DIN 5688-1

сборная система (конструктор)

1 ветвь (1СЦ) d (мм)	Грузоподъемность в вертикальном положении WLL (кг)
6	750
8	1250
10	2000
13	3200
16	5000

L = любая длина согласно заказу

2 ветви (2СЦ) d (мм)	Грузоподъемность WLL (кг) 45°	Грузоподъемность WLL (кг) 60°
6	1000	750
8	1700	1250
10	2800	2000
13	4500	3200
16	7100	5000

3 ветви (3СЦ) d (мм)	Грузоподъемность WLL (кг) 45°	Грузоподъемность WLL (кг) 60°
6	1600	1120
8	2650	1800
10	4250	3000
13	6700	4750
16	10000	7500

4 ветви (4СЦ) d (мм)	Грузоподъемность WLL (кг) 45°	Грузоподъемность WLL (кг) 60°
6	1600	1120
8	2650	1800
10	4250	3000
13	6700	4750
16	10000	7500

Цепь d (мм)	Грузоподъемность WLL (кг)	Артикул
6	750	194306
8	1250	194308
10	2000	194310
13	3200	194313
16	5000	194316

Варианты оконечных элементов стропов

Крюк с вилкой

Овальное кольцо

Такелажная скоба

Крюк с проушиной

Доступны конструкции с укорачивателями

Грузоподъемные стропы NIRO G5 / класс качества 5, аналог DIN 5688-1

сварное исполнение

1 ветвь (1СЦ) d (мм)	Грузоподъемность в вертикальном положении WLL (кг)
4	300
6	750
7	1 000
8	1 250
10	2 000
13	3 200
16	5 000
18	7 000

L = любая длина согласно заказу

2 ветви (2СЦ) d (мм)	Грузоподъемность WLL (кг) 45°	Грузоподъемность WLL (кг) 60°
4	420	300
6	1 000	750
7	1 400	1 000
8	1 700	1 250
10	2 800	2 000
13	4 500	3 200
16	7 100	5 000
18	9 800	7 000

3 ветви (3СЦ) d (мм)	Грузоподъемность WLL (кг) 45°	Грузоподъемность WLL (кг) 60°
4	630	450
6	1 600	1 120
7	2 100	1 500
8	2 650	1 800
10	4 250	3 000
13	6 700	4 750
16	10 000	7 500

4 ветви (4СЦ) d (мм)	Грузоподъемность WLL (кг) 45°	Грузоподъемность WLL (кг) 60°
4	630	450
6	1 600	1 120
7	2 100	1 500
8	2 650	1 800
10	4 250	3 000
13	6 700	4 750
16	10 000	7 500

Цепь d (мм)	Грузоподъемность WLL (кг)	Артикул
*4	300	194 404
6	750	194 406
8	1 250	194 408
10	2 000	194 410
13	3 200	194 413
16	5 000	194 416

Варианты оконечных элементов стропов

Крюк с проушиной

Овальное кольцо

Такелажная скоба

Доступны конструкции с укорачивателями

* под заказ

Круглозвенные цепи NIRO G5 / класс качества 5, аналог DIN 5687-1

Нержавеющая сталь 1.4404

Размеры цепи (мм) d	t	b1 min.	b2 max.	Вес (кг / м)	Грузоподъемность (кг)	Грузоподъемность (кг)	Артикул
4,0	16,0	4,8	13,6	0,32	300	12	105 540 EP
5,0	15,0	6,5	18,5	0,54	500	20	105 515 BK
6,0	18,0	7,8	22,2	0,80	750	30	105 660 EP
7,0	21,0	9,1	25,9	1,10	1000	40	105 670 EP
8,0	24,0	10,4	29,6	1,40	1250	50	105 680 EP
10,0	30,0	13,0	37,0	2,20	2000	80	105 610 EP
13,0	39,0	16,9	48,1	3,80	3200	125	105 613 BK
16,0	48,0	20,8	59,2	5,70	5000	200	105 616 BK
18,0	54,0	24,3	64,8	7,30	7000	280	105 618 BK

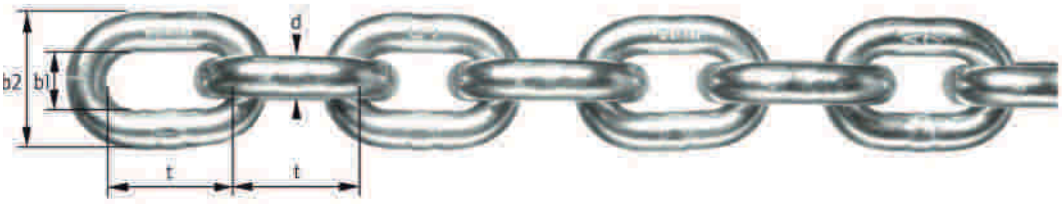

Кольцевые замкнутые цепи NIRO G5 / класс качества 5

Цепь d (мм)	Грузоподъемность WLL (кг)	Грузоподъемность WLL (кг) 45°	Грузоподъемность WLL (кг) 60°	Артикул
4	600	330	270	132 504 BK
5	1000	550	400	132 505 BK
6	1500	825	600	132 506 EP
7	2000	1100	800	132 507 EP
8	2500	1375	1000	132 508 EP
10	4000	2200	1600	132 510 EP
13	6400	3520	2560	132 513 BK
16	10000	5500	4000	132 516 BK

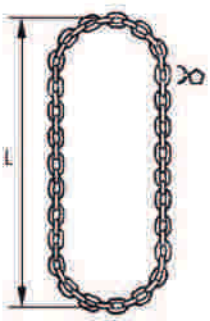

L = любая длина согласно заказу

Грузоподъемность NIRO G5

в зависимости от температуры нагрева цепи

	-40°C до +250°C	от 250°C до 350°C*	от 350°C до 450°C
Грузоподъемность WLL	100 %	75 %	50 %

* для изделий из нержавеющей стали 1.4462
максимальная допустимая температура 350°C

Овальные кольца NIRO AF G5 со сплюснутой секцией

для одно- и двухветвевых стропов

В конструкции подвесных колец и подвесных гарнитур сплюснутая секция для монтажа соединительных скоб (например скобы с вилочным сопряжением Niro GS)

Обозначение	Грузоподъемность (кг) 1-ветвь (1СЦ)	2-ветви (2СЦ) 45°	2-ветви (2СЦ) 60°	Размеры (мм) d	t	b	Вес (кг)	Артикул
NAF 6706	1 000	1 000	750	13	110	60	0,340	177 613 BK
NAF 0807	1 250	1 400	1 000	16	110	60	0,530	177 616 BK
NAF 1008	2 000	1 700	1 250	18	135	75	0,800	177 618 BK
NAF 1310	3 200	2 800	2 000	22	160	90	1,500	177 622 BK
NAF 1613	5 000	4 500	3 200	26	180	100	2,300	177 626 BK
NAF 1816	7 100	7 100	5 000	32	200	110	3,900	177 632 BK
* NAF 2018	8 000	9 000	6 300	36	260	140	6,350	177 636 BK
NBF 13	2 000	1 000	750	13	54	25	0,195	177 913 BK
NBF 16	3 200	1 700	1 250	16	70	34	0,370	177 916 BK
NBF 18	4 100	2 800	2 000	18	85	40	0,530	177 918 BK
NBF 22	6 300	4 500	3 200	22	115	50	1,065	177 922 BK
NBF 26	7 600	7 100	5 000	26	140	65	1,825	177 926 BK

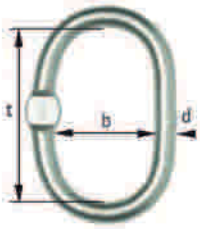

Подвесная гарнитура NIRO ATF G5 со сплюснутой секцией

для трех- и четырехветвевых стропов

Обозначение	Грузоподъемность кг 45°	кг 60°	Размеры (мм) d	t	b	Вес (кг)	Артикул
NATF 0607	2 100	1 500	A 18 B 13	135 54	75 25	1,20	178 618 BK
NATF 08	2 650	1 800	A 22 B 16	160 70	90 34	2,30	178 622 BK
NATF 10	4 250	3 000	A 26 B 18	180 85	100 40	3,56	178 626 BK
NATF 13	6 700	4 750	A 32 B 22	200 115	110 50	6,05	178 632 BK
NATF 16	10 000	7 500	A 36 B 26	260 140	140 65	10,00	178 636 BK

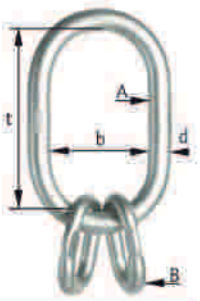

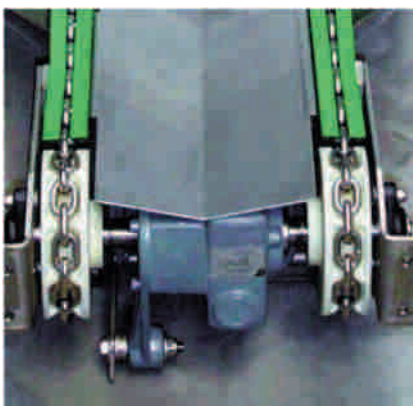

Овальные кольца NIRO AG G5 без сплюснутой секции

для одно- и двухветвевых стропов

Обозначение	Грузоподъемность (кг) 1-ветвь (1СЦ)	2-ветви (2СЦ) 45°	2-ветви (2СЦ) 60°	Размеры (мм) d	t	b	Вес (кг)	Артикул
NAG 04	300	–	–	8	54	30	0,070	177508 BK
NAG 0504	500	420	300	10	80	50	0,150	177510 BK
NAG 6706	1000	1000	750	13	110	60	0,340	177513 BK
NAG 0807	1250	1400	1000	16	110	60	0,530	177516 BK
NAG 1008	2000	1700	1250	18	135	75	0,800	177518 BK
NAG 1310	3200	2800	2000	22	160	90	1,500	177522 BK
NAG 1613	5000	4500	3200	26	180	100	2,300	177526 BK
NAG 1816	7160	7100	5000	32	200	110	3,900	177532 BK
NAG 2018	8000	9000	6300	36	260	140	6,350	177536 BK
NBG 5	300	–	–	5	22	9	0,012	177805 BK
NBG 6	500	–	–	6	26	13	0,018	177806 BK
NBG 8	1000	–	–	8	35	19	0,046	177808 BK
NBG 10	1250	710	500	10	44	25	0,092	177810 BK
NBG 13	2000	1000	750	13	54	25	0,195	177813 BK
NBG 16	3200	1700	1250	16	70	34	0,370	177816 BK
NBG 18	4100	2800	2000	18	85	40	0,530	177818 BK
NBG 22	6300	4500	3200	22	115	50	1,065	177822 BK
NBG 26	7600	7100	5000	26	140	65	1,825	177826 BK

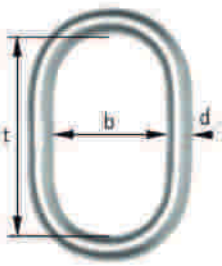

Подвесные гарнитуры NIRO AK G5 без сплюснутой секции

для трех- и четырех ветвевых стропов

Обозначение	Грузоподъемность кг 45°	кг 60°	Размеры (мм) d	t	b	Вес (кг)	Артикул
NAK 04	630	450	A 10 B 8	80 54	50 30	0,29	178510 BK
NAK 05	1000	750	A 13 B 10	110 80	60 50	0,52	178513 BK
NAK 0607	2100	1500	A 18 B 13	135 54	75 25	1,20	178518 BK
NAK 08	2650	1800	A 22 B 16	160 70	90 34	2,30	178522 BK
NAK 10	4250	3000	A 26 B 18	180 85	100 40	3,56	178526 BK
NAK 13	6700	4750	A 32 B 22	200 115	110 50	6,05	178532 BK
NAK 16	10000	7500	A 36 B 26	260 140	140 65	10,00	178536 BK

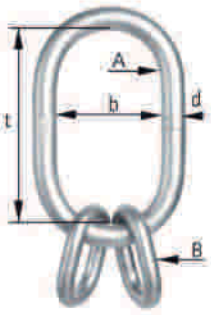

Приварная скоба NIRO SAG

Обозначение	Грузоподъемность (тонн)	Размеры (мм) a	b	Ød	Вес (кг)	Артикул
NSAG 05	0,5	33	30	10	0,165	160005
NSAG 1	1,0	44	40	13	0,370	160010
NSAG 2	2,0	52	55	18	0,955	160020

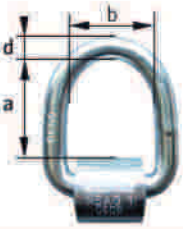

Грузовой крюк с вилочным сопряжением NIRO GHF G5

с предохранительным замком

Обозначение	Грузоподъ-емность кг	Размеры (мм) t	g	h	Вес (кг)	Артикул
NGHF 06	750	78	25	22	0,400	176 606 GB
NGHF 08	1 250	97	32	28	0,760	176 608 GB
NGHF 10	2 000	121	41	34	1,440	176 610 GB
NGHF 13	3 200	143	48	47	2,600	176 613 GB
NGHF 16	5 000	180	69	57	4,900	176 616 GB

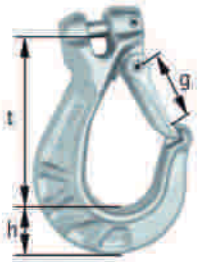

Грузовой крюк с проушиной NIRO OHF G5

с предохранительным замком

Обозначение	Грузоподъ-емность кг	Размеры (мм) t	g	b	h	Вес (кг)	Артикул
NOHF 04	300	75	20	17	17	0,185	175 604 GB
NOHF 06	750	100	25	25	22	0,350	175 606 GB
NOHF 08	1 250	126	32	27	28	0,790	175 608 GB
NOHF 10	2 000	160	39	37	34	1,370	175 610 GB
NOHF 13	3 200	190	51	48	45	3,000	175 613 GB
NOHF 16	5 000	230	66	55	51	4,800	175 616 GB
NOHF 18	7 000	230	66	55	51	4,800	175 618 GB

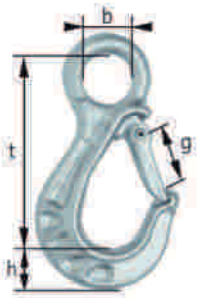

Предохранительный замок / ремкомплект

для крюков GHF и OHF

Обозначение	Вес (кг)	Артикул
NSG 04	0,026	175 904
NSG 06	0,030	175 906
NSG 08	0,050	175 908
NSG 10	0,095	175 910
NSG 13	0,150	175 913
NSG 16/18	0,250	175 916

Благодаря своей целостной конструкции с коваными и полностью встроенными предохранительными замками грузовые крюки Cromox обладают особой прочностью. Защелка устойчива к ударам и конструктивно защищена от боковых искривлений. Кроме того, она служит для контроля перегрузок, освобождаясь от фиксатора при разгибании крюка. Усиленное острие крюков предотвращает запрещенное навешивание в звенья соответствующей цепи. За счет особой конструкции заготовки полезный размер зева крюка не уменьшает предохранительная защелка.

Набор штифтов / ремкомплект

для крюков GHF и соединительных скоб GS

Обозначение	Вес (кг)	Артикул
NBP 06 8x28	0,010	176 906
NBP 08 10x32	0,020	176 908
NBP 10 13x40,5	0,045	176 910
NBP 13 16x45	0,070	176 913
NBP 16 20x55	0,140	176 916

Соединительная скоба с вилочным сопряжением NIRO GS G5

Обозначение	Грузоподъемность кг	Размеры (мм) t	b	a	Вес (кг)	Артикул
NGS 06	750	26	20	7	0,160	199 606 GB
NGS 08	1250	30	23	9	0,230	199 608 GB
NGS 10	2000	40	28	11	0,460	199 610 GB
NGS 13	3200	48	38	14	0,675	199 613 GB
NGS 16	5000	50	44	17	1,130	199 616 GB

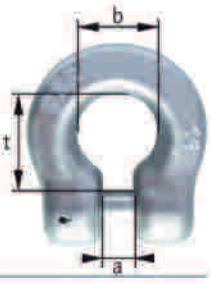

Соединительная скоба с вилочным сопряжением монтируется на овальные подвесные кольца и гарнитуры, являясь, таким образом, компонентой для изготовления цепных грузоподъемных стропов.

Такелажная скоба прямая NIRO SA G5

Обозначение	Грузоподъемность кг	Размеры (мм) a	d	t	b	Вес (кг)	Артикул
NSA 04	300	7	6	23	12	0,035	184 604 EP
NSA 05	500	9	8	24	17	0,070	184 605 EP
NSA 06	750	11	10	35	20	0,135	184 606 EP
NSA 08	1250	13	12	42	25	0,220	184 608 EP
NSA 10	2000	18	16	64	32	0,510	184 610 EP
NSA 13	3200	21	19	76	38	0,910	184 613 EP
NSA 16	5000	19	16	64	32	0,550	184 616 BK
NSA 18	6300	22	19	76	38	1,000	184 618 BK
NSA 20	9000	26	22	88	44	1,900	184 620 BK
NSA 22	11000	29	25	102	51	2,900	184 622 BK
NSA 26	13000	32	29	114	57	3,100	184 626 BK
NSA 27	15000	35	32	128	64	4,350	184 627 BK
NSA 28	18000	38	35	140	70	5,300	184 628 BK

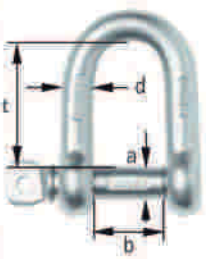

Такелажная скоба прямая NIRO SS G5

Обозначение	Грузоподъемность кг	Размеры (мм) a	d	t	b	Вес (кг)	Артикул
NSS 04	300	7	6	23	12	0,035	185 604 EP
NSS 05	500	9	8	24	17	0,070	185 605 EP
NSS 06	750	11	10	35	20	0,135	185 606 EP
NSS 08	1250	13	12	42	25	0,225	185 608 EP
NSS 10	2000	18	16	64	32	0,540	185 610 EP
NSS 13	3200	21	19	76	38	0,945	185 613 EP

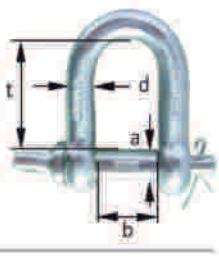

Укорачиватель ветви цепи NIRO V G5

Обозначение	Грузоподъемность кг	Размеры (мм) a	b	t	Вес (кг)	Артикул
NV 06	750	47	10	81	0,180	194 606
NV 08	1250	70	12	94	0,380	194 608
NV 10	2000	80	15	120	0,710	194 610
NV 13	3200	91	20	150	1,180	194 613
NV 16	5000	100	21	175	2,300	194 616

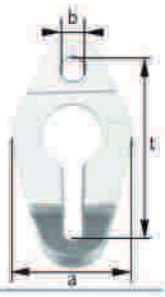

Маркировочные бирки NIRO

для одно- и многоветвевых цепных стропов

С опрессовочными тросиком и клемой	Вес (кг)	Артикул
Без указания грузоподъемности	0,100	135 501 BK
С указанной грузоподъемностью	0,100	135 502 BK
Без опрессовочных тросика и клемы	0,100	135 503 BK

Маркировочные бирки-указатели периодических испытаний NIRO

С проштампованными числами годов для следующих технических освидетельствований	Вес (кг)	Артикул
С опрессовочными тросиком и клемой	0,070	135 507 BK
Без опрессовочных тросика и клемы	0,070	135 508 BK

Цепи для водяных насосов NIRO G5

сварное исполнение

Обозначение	Грузоподъ-емность (кг)	Подвесное кольцо (мм)	Цепь (мм)	Переходное звено (мм)	Артикул
PK 4	300	8 x 54 x 30	4 x 16	5 x 22 x 9	179 604
PK 5	500	10 x 80 x 50	5 x 15	6 x 26 x 13	179 605
PK 6	750	13 x 110 x 60	6 x 18	8 x 35 x 19	179 606
PK 7	1 000	13 x 110 x 60	7 x 21	8 x 35 x 19	179 607
PK 8	1 250	16 x 110 x 60	8 x 24	10 x 44 x 25	179 608
PK 10	2 000	18 x 135 x 75	10 x 30	13 x 54 x 25	179 610
PK 13	3 200	22 x 160 x 90	13 x 39	16 x 70 x 34	179 613
PK 16	5 000	26 x 180 x100	16 x 48	22 x 115 x 50	179 616
PK 18	7 000	32 x 200 x 110	18 x 54	26 x 140 x 65	179 618

Любые исполнения под заказ

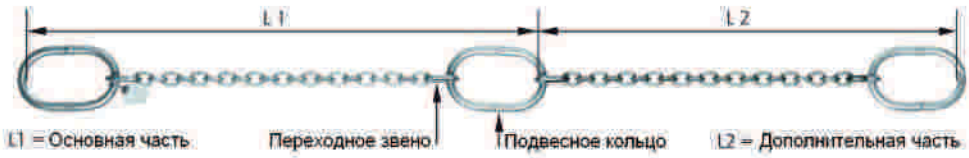

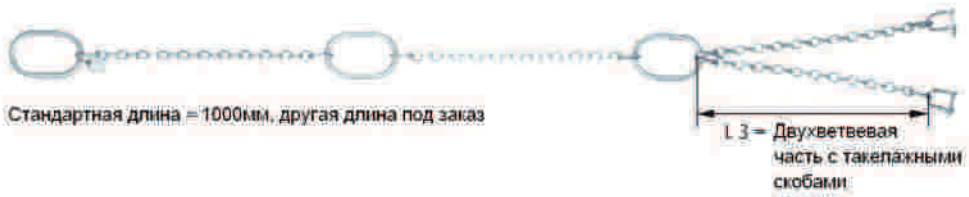

Стандартное исполнение цепи для водяных насосов представляет собой специальную общепринятую конструкцию - каждый метр длинны цепи заканчивается овальным подвесным кольцом для облегчения пошагового подъема или опускания насоса.

Цепи для талей NIRO G5

аналог DIN 5684 G5, испытанные, калибрированные

Размеры цепи (мм)				Грузоподъемность (кг)		Вес (кг / м)	Разрывное усилие (кН)	Артикул
d	t	b_1 min.	b_2 max.	a*	b*			
4,0	12,0	5,0	13,7	320	250	0,35	12,50	105 541 BK
* 4,0	12,3	5,0	13,7	320	250	0,35	12,50	182 123 BK
5,0	15,0	6,0	16,9	500	400	0,54	20,00	105 515 B K
* 5,0	15,3	6,0	16,8	625	500	0,54	25,00	182 003 BK
6,0	18,0	7,2	20,2	750	600	0,80	30,00	105 562 EP
7,0	21,0	8,4	23,6	1000	800	1,10	40,00	105 571 EP
* 7,0	22,0	8,4	23,0	1000	800	1,10	40,00	182 722 BK
8,0	24,0	9,6	27,0	1250	1000	1,40	50,00	105 582 EP
10,0	28,0	12,0	34,0	2000	1600	2,20	80,00	105 511 B K
**5	25,2	7,0	17,4			0,50		182 037 BK

a* В составе ручных талей, запас прочности SF 4:1
b* В составе электрических талей, режим FEM 1Bm, SF 5:1
* под запрос
** ручная цепь для механических талей

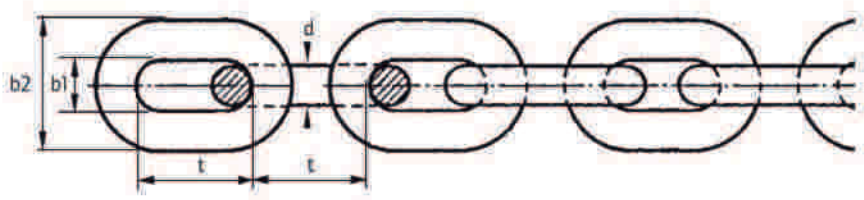

Точность и неизменное качество:

- Протокол о прохождении испытаний
- Калибрированные в соответствии с DIN 5684 для точного хода по цепному зубчатому колесу
- Материалы:
  G5 / класс качества 5: 1.4404 (AISI 316 L)G6 / класс качества 6: Duplex 1/4462 (AISI 318 LN)
- Размеры аналогичны DIN 5684

Вертлюжные крюки с вилочным сопряжением

для прямого крепления на цепь
Под запрос

Якорные цепи NIRO

❶ аналог DIN 766 G5 (класс 5), испытанные, калибрированные, 1.4404 - AISI 316L
❷ аналог ISO 4565 G5 (класс 5), 1.4404 - AISI 316L
❸ аналог DIN 5684 G6 (класс 6), Duplex 1.4462 - AISI 318LN

Размеры цепи (мм)				Вес (кг)	Разрывное усилие ❶ (кН)	Артикул	Разрывное усилие ❷ (кН)	Артикул	Разрывное усилие ❸ (кН)	Артикул
d	t	b_1 min.	b_2 max.							
6	18,0	8,1	21,6	0,80			30	105 406 GB		
6	18,5	7,2	20,8	0,75	30,0	105 560 GB				
8	24,0	10,8	28,8	1,35			50	105 408 GB		
8	24,0	9,6	27,2	1,35	50,0	105 580 GB			63	105 808 GB
10	28,0	12,0	36,0	2,25	80,0	105 510 GB			100	105 810 GB
10	30,0	13,5	36,0	2,20			80	105 410 GB		
13	36,0	15,6	47,0	3,90	125,0	105 513 GB			165	105 813 GB

Детальные технические характеристики материалов NIRO на странице 189.
Допустимая сила натяжения = 50% от значения разрывного усилия

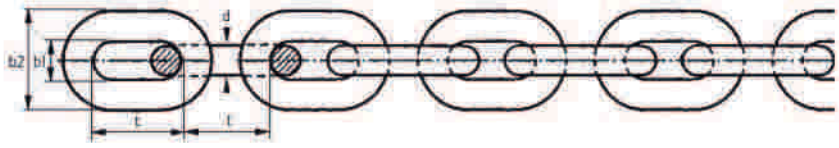

- Предельная надежность благодаря повышенному разрывному усилию
- Точная калибровка в соответствии с DIN 766 / ISO 4565
- специальная обработка обеспечивает предельно гладкую поверхность цепи
- материал 1.4404 (AISI 316L) с пониженным содержанием углерода
- материал Duplex 1.4462 (AISI 318LN) обладает особой устойчивостью к морской воде

Якорная цепь NIRO с овальными кольцами

Размеры цепи (мм)		Вес (кг / издел.)	Увеличенные овальные звенья (мм)
d	t		
6	18,5	3,79	8 x 35 x 19
8	24,0	6,83	10 x 44 x 20

Увеличенные кольца с обеих сторон для протаскивания якоря по дну. Цепь благодаря большой массе прижимает веретено якоря к грунту и амортизирует рывки яхты при волнении.

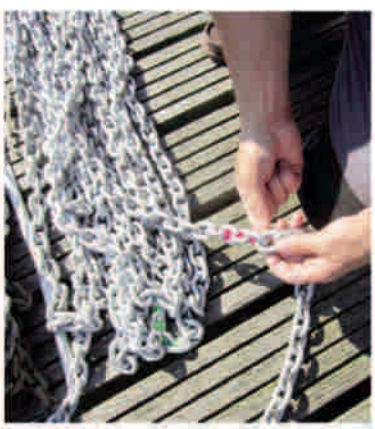

Спецификация материалов NIRO

Применение нержавеющих материалов в программе NIRO:

1.4404, X2CrNiMo 17-12:

цепи для талей, крюки с вилочным соединением, крюки с проушиной, соединительные скобы, овальные кольца и подвесные гарнитуры – G5, цепи для очистных сооружений, водяных насосов, грузоподъемных стропов, якорные цепи.

1.4462, X2CrNiMoN 22-5-3:

грузоподъемные стропы, крюки с вилочным соединением, крюки с проушиной, соединительные скобы, овальные кольца и подвесные гарнитуры для применения в различных отраслях с особо жесткими требованиями, якорные цепи для использования в качестве судового инвентаря, цепи для воляных насосов.

	Обозначение материала согласно EN 10027-2			
	1.4307	1.4401	1.4404	1.4462
Сталь согл. EN 10027-1	X2CrNi 18-9	X5CrNiMo 17-12-2	X2CrNiMo 17-12-2	X2CrNiMoN 22-5-3
	Химический состав (%)			
C max.	0,03	0,07	0,03	0,03
Cr	17,5 - 19,5	16,5 - 18,5	16,5 - 18,5	21,0 - 23,0
Ni	8,0 - 10,5	10,0 - 13,0	10,0 - 13,0	4,5 - 6,5
Mo	-	2,0 - 2,5	2,0 - 2,5	2,5 - 3,5
другие	N ≤ 0,11	N ≤ 0,11	N ≤ 0,11	N 0,10 - 0,22
	Механические свойства			
Твердость R_m (Mpa)	500 - 700	500 - 700	500 - 700	650 - 880
Предел текучести $R_{p\,0,2}$ (Mpa)	> 175	> 200	> 200	> 450
Твердость по Бринеллю	< 215	< 215	< 215	< 270
	Физические свойства			
Намагничиваемость	да/слабая	да/слабая	да/слабая	да
Свариваемость	да	да	да	да

Характеристики коррозионной устойчивости в агрессивных средах

Корозионный агент	Концентрация	Температура	1.4307 AISI 304L	1.4401 AISI 316	1.4404 AISI 316L	1.4462 AISI 318LN
Уксусная кислота CH_3COOH	50 %	20°C	0	0	0	0
Кислота жирного ряда $C_{17}H_{33}COOH$	100 %	<150°C	0	0	0	0
Фтор F сухой	100 %	20°C	0	0	0	0
Фтор F влажный	100 %	20°C	3	3	3	3
Галловая кислота $C_6H_2(OH)_3COOH$	100 %	20°C	0	0	0	0
Мочевая кислота $C_5H_4O_4N_3$		20°C	0	0	0	0
Карбамид $CO(NH_2)_2$	100 %	20°C	0	0	0	0
Молочная кислота $C_3H_6O_3$	10 %	20°C	0	0	0	0
Нитрующая кислота 20%H_2SO_4+5% HNO_3		110°C	1	0	0	0
Фосфорная кислота H_3PO_4	<70 %	20°C	0	0	0	0
	>70 %	20°C	1	0	0	0
Азотная кислота HNO_3	<66 %	20°C	0	0	0	0
	99 %	20°C	1	2	2	2
Соляная кислота HCL	0,5 %	20°C	1L	1L	1L	1L
	2 %	65°C	3	3	3	3
Серная кислота H_2SO_4	<5 %	20°C	1	0	0	0
	10 %	20°C	2	1	1	1
	60 %	20°C	3	2	2	2
	60 %	70°C	3	3	3	3
Винная кислота $COOH(CHOH)_2COOH$	50 %	20°C	0	0	0	0
	50 %		2	1	1	1

0 = устойчив против коррозии поверхности

1 = незначительная коррозия поверхности

2 = умеренная коррозия поверхности

3 = неустойчив против коррозии поверхности

L = вероятность образования дыр, растрескивания, физического разрушения

Устойчивость к воздействию морской воды

Материал	1.4404 AISI 316L	1.4462 AISI 318LN
PREN	23,1 - 28,5	30,85 - 38,07
CPT (°C)	24,0 - 27,5	27,5 - 34,5

PREN - индекс коррозионной устойчивости, **CPT -** критичная температура морской воды.
PREN и CPT рассчитываются по специальным формулам. Нержавеющие стали, индекс PREN которых не менее 33, считаются устойчивыми к воздействию морской воды.

Динамометры dynafor LLX/LLXTR: измерение натяжного усилия

диапазон измерения до 250т, точность: ± 0,2 % от конечного значения

Измерительные приборы **dynafor**® LLX/LLXTR являются приборами универсального применения. Их используют на транспорте, для входного контроля товаров, при испытаниях материалов и инвентаризации, при отгрузке, а также в качестве контрольно-измитительного инструмента при выполнении грузоподъемных операций в строительстве и в машиностроении. Комбинирование измерителей LLX/LLXTR со скобами или с крюками предоставляет возможность непосредственного подвешивания грузов.

Динамометры **dynafor**® LLX/LLXTR оснащены ЖК-дисплеем, значение создаваемой нагрузки на котором может выводиться в разных величинах - килограммах, тоннах, даН или кН (в приборах до 1,25 т - только кг и даН).

Приборы **dynafor**® LLX/LLXTR предельно стабильны, что позволяет их широко использовать на строительных площадках.

Основные функциональные возможности модели LLX

- Сброс веса тары во всем диапазоне измерений
- Индикация значения максимальной измеряемой нагрузки
- Автоматическая установка на “0” при включении
- Автоотключение для экономии заряда батарей
- Небольшое энергопотребление: до 250 часов эксплуата ции с одним комплектом батареек
- Управление с помощью плоской устойчивой к атмосферным воздействиям пленочно-контактной клавиатуры на передней стороне, под дисплеем

Основные функциональные возможности модели LLX

- аналогично LLX, с дополнительной функцией радиоуправления

Дополнительные приспособления

- Устройство дистанционного считывания с кабелем длиной 10 м (LLX)
- Скобы и крюки

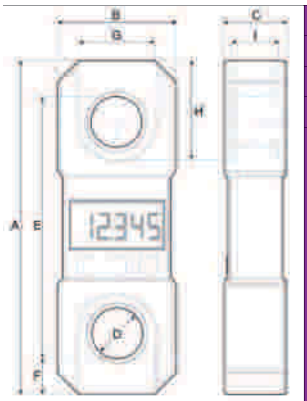

Диап. измер. от 0 до ..., т		0,25	0,5	1,25	2,5	5	12,5	25	50	100	250
Минимал. шаг измерений, кг		0,1	0,2	0,5	1	2	5	10	20	50	100
Вес, кг		1,1	1,1	1,1	1,4	1,9	3,8	6,6	15	46	215
Высота цифр диспл., мм		18					25				
Размеры, мм	A	190	190	190	214	225	310	360	440	660	905
	B	83	83	83	83	90	110	134	164	260	424
	C	56	56	56	56	56	58	68	98	118	248
	D	16	16	16	24	32	47	56	72	108	150
	E	166	166	166	184	197	243	272	337	488	685
	F	12	12	12	15	15	32	44	54	83	110
	G	47	47	47	47	54	70	84	104	174	250
	H	43	43	43	50	58	92	114	142	227	310
	I	16	16	16	25	32	48	58	86	104	190

Температурные условия эксплуатации: от -10 °C до +40 °C
Электропитание: три батарейки 1,5 В, тип AA/R6. Стандартные батарейки. Визуальный сигнал о необходимости замены еще во время готовности к работе.
Погодоустойчивое исполнение: степень защиты IP 65, корпус из черного элоксированного алюминиевого сплава. Кольца крепежных отверстий из нержавеющей стали.

Динамометры dynafor LLZ: измерение натяжного усилия

диапазон измерения до 20т, точность: ± 0,8 % от конечного значения

Измерительные приборы **dynafor**® LLZ являются приборами универсального применения. Их используют на транспорте, для входного контроля товаров, при испытаниях материалов и инвентаризации, при отгрузке, а также в качестве контрольно-измитительного инструмента при выполнении грузоподъемных операций в строительстве и в машиностроении. Комбинирование измерителей LLZ со скобами или с крюками предоставляет возможность непо средственного подвешивания грузов.

Динамометры **dynafor**® LLZ оснащены ЖК-дисплеем, значение создаваемой нагрузки на котором может выводиться в килограммах, тоннах и дека-Ньютонах (даН).

Приборы **dynafor**® LLZ предельно стабильны в эксплуатации, что позволяет их широко использовать на строительных площадках.

Основные функциональные возможности модели LLZ

- Сброс веса тары во всем диапазоне измерений
- Индикация значения максимальной измеряемой нагрузки
- Автоматическая установка на “0” при включении
- Автоотключение для экономии заряда батарей
- Небольшое энергопотребление
- Управление с помощью плоской устойчивой к атмосферным воздействиям пленочно-контактной клавиатуры на передней стороне, под дисплеем

Дополнительные приспособления

- Скобы и крюки

Диап. измер. от 0 до ..., т		0,25	0,5	1	2	3,2	6,4	10	20
Минимал. шаг измерений, кг		0,5	1	2	5	5	10	20	50
Вес, кг		1,1	1,1	1,1	1,3	1,5	2,3	4	7
Макс. отклонение, ± кг		2	4	8	15	25	50	80	150
Размеры, мм	H	220	220	220	233	243	275	325	371
	B	90	90	90	90	97	115	110	134
	T	42	42	42	48	48	48	62	72

Крановые весы dynafor MWX++

диапазон измерения до 25т, точность: ± 0,1 % от конечного значения

Крановые весы **dynafor**® MWX++ с диапазоном измерения до 25 т могут использоваться везде, где имеется точка подвешивания: на производстве, на входном контроле материалов, при испытаниях материалов и инвентаризации, при отгрузке и на стройплощадках.

Приборы **dynafor**® MWX++ оснащены жидкокристаллическим дисплеем. Значение создаваемой нагрузки может отображатся в килограммах, тоннах, даН или кН.

Основные функциональные возможности модели MWX++

- Сброс веса тары во всем диапазоне измерений
- Индикация значения максимальной измеряемой нагрузки
- Автоматическая установка на “0” при включении
- Автоотключение для экономии заряда батарей
- Небольшое энергопотребление
- Управление с помощью плоской устойчивой к атмосферным воздействиям пленочно-контактной клавиатуры на передней стороне, под дисплеем

Основные функциональные возможности модели MWX++IR

- аналогично MWX++, дополнительно возможность ИК-управления

Основные функциональные возможности модели MWX++TR

- аналогично MWX++, дополнительно радиоустройство (частота 433,92 МГц).

Дополнительные приспособления

- Футляр из пластика

dynafor® MWX++ 25т
Подробности по запросу.

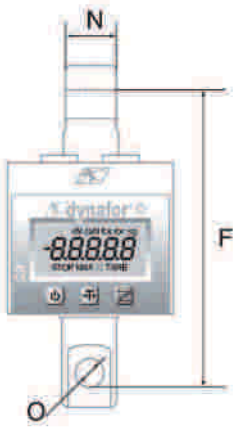

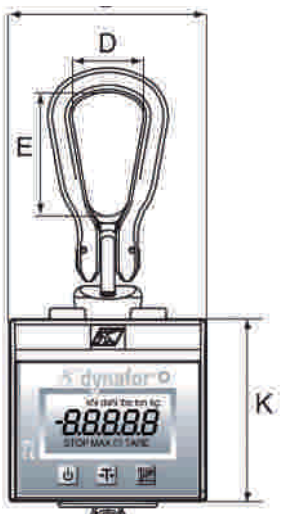

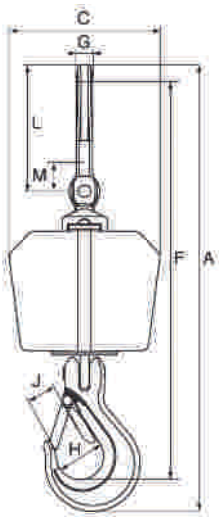

		MWX++							
Диап. измер. от 0 до …	т	0,5	1	2	3,2	5	6,3	12,5	25
Миним. шаг измерений	кг	0,2	0,5	1	1	2	2	5	10
Вес	кг	4,3				9	9	20,5	18
Высота цифр	мм	25				44			
Размеры, мм	A	470				694		913	-
	B	136				206			-
	C	160				203			-
	D	50				85		98	206
	E	87				148		203	203
	F	423				620		800	370
	G	17				27		54	-
	H	44				71		80	-
	J	30				41		63	-
	K	126				167			-
	L	128				225		316	167
	M	18				26		50	-
	N	-				-		-	68
	O	-				-		-	52

Температурные условия эксплуатации: от -10 °C до +40 °C
Исполнение: погоустойчивые крановые весы (IP 65), из специального алюминия, с подвечныб звеном и крюком (кроме MWX++ 25 т).
Комплектации: MWX++ с одним комплектом батареек, в картонной коробке; MWX++ IR - дополнительно устройство ИК-управления, MWX++ TR - дополнительно устройство радиоправления.

Телефоны для справок:

+7 (343) 328-24-00, 328-24-10

H.F.S.
LIFTING

ООО "Х.Ф.С. Лифтинг"
620016, г. Екатеринбург, ул. Предельная, 57
Тел.: +7 (343) 328-24-00. 328-24-10
hfs-lifting@mail.ru
www.hfs-lifting.ru